ERSATZTEILE

SPARE PARTS

PIÈCES DETACHEES

150 050 590 04 H - 09/04/2018

ZX 400 GL -1

ZX 450 GL -1

ZX 550 GL -1

ab Masch.-Nr.
from mach.-no.
á partir de mach.-no

930 001 - 939 441

150 050 590 04 H

Erläuterungen
Illustration
Illustration

Gültigkeit dieser Tafel
Validity of this diagram
Validité du diagramme

Nr. der Zeichnung, die zu dieser Seite gehört
No. of drawing belonging to this page
No. du dessin appartenant à cette page

Tafel-Nr.
No. of diagram
No. de diagramme

Maschinentypen
Type of machines
Type de machines

Nr. dieser Ersatzteilliste
No. of this spare part list
No. de cette liste des pièces de rechange

Bennung dieser Tafel
Denomination of this diagram
Dénomination du diagramme

Tragrahmen / Schutze kpl.
Frame / Guard cpl.
Cadre / Protecteurs cpl.

585 000 - 597 629

EC 9000

000 001 084 00

444 841 1 **4.0**

Pos.	ID-Nr.	Benennung	Description	Description	Masch.-Nr-						Bemerkung/Remarks/Remarque
1	00 259 671 0	Tragrahmen links	Frame left	Cadre gauche	585 000 - 597 629	x					
	00 259 627 0	Tragrahmen rechts	Frame right	Cadre droite	585 000 - 597 629	x					
	00 901 491 0	6kt-Schraube	Hex head bolt	Boulon tete hex	590 000	x					M 16 X 130
3	00 909 912 0	Sperrkantscheibe	Detent edged washer	Disque à bord d'arrêt	- 597 629	x					SKM 16

Dieses Ersatzteil ist gültig ab Masch.Nr. 590 000
This spare part is valid from mach. no. 590 000
Cette pièce de rechange est valable à partir de no. de machine 590 000

Dieses Ersatzteil ist gültig von Masch.Nr. 585 000 bis Masch.Nr. 597 629
This spare part is valid from mach. no. 585 000 up to mach. no. 597 629
Cette pièce de rechange est valable à partir de no. de machine 585 000 jusqu´au no. 597 629

Dieses Ersatzteil ist gültig bis Masch.Nr. 597 629
This spare part is valid up to mach. no. 597 629
Cette pièce de rechange est valable jusqu´au no. de machine 597 629

Anzahl Teile je Typ
X = nach Bedarf
Kein Eintrag = Keine Verwendung für diesen Typ

Quantity of parts for each type
X = as needed
No entry = No use for this type

Quantité de pièces de chaque type
X = selon besion
Aucune inscription = Pa d´utilisation pour ce type

Bestell-Nr.
Order no.
No. de commande

Position des Ersatzteiles in der Zeichnung
Position of spare part in the drawing
Position de la piéce de rechange au dessin

Ersatzteil-Katalog auch auf CD-ROM erhältlich!
Spare parts list also available as CD-ROM!
Catalogue de pièces de rechange également disponible sur CD-ROM!

INHALTSVERZEICHNIS	TABLE OF CONTENTS	TABLE DES MATIERES	TAFEL DIAGRAM DIAGRAMME
Rahmen / Stahlboden	Frame / steel base	Cadre / radier en acier	1.0
Kratzboden	Conveying floor	Fond mouvant	2.0
Stirnradgetriebe	Spur gear	Boîte de vitesse d'engrenage	3.0
Stirnradgetriebe - Zubehör	Spur gear - Accessories	Boîte de vitesse d'engrenage - Accessoriea	4.0
Hydraulik - Vorschubgetriebe	Hydraulics	Système hydraulique	5.0
Tandemaggregat - hydr. Ausgleich	Tandem axle assy	Collection essieu tandem	6.0
Bremsachse vorne	Brake axle front	Essieu avant	7.0
Lenkachse hinten	Steering axle back	Essieu directeur arriere	8.0
Lenkachse hinten -Schmierleitungen	Steering axle back -Lubricating line	Essieu directeur arriere -Tuyauterie de graissage	9.0
Elektronische Zwangslenkung - Hydraulik	electronic self steer - Hydraulics	essieu suiveur électronique - Système hydraulique	10.0
Elektronische Zwangslenkung - Hydraulik	electronic self steer - Hydraulics	essieu suiveur électronique - Système hydraulique	11.0
Elektronische Zwangslenkung - Hydraulik	electronic self steer - Hydraulics	essieu suiveur électronique - Système hydraulique	12.0
Hydraulik - Zwangslenkung	Hydraulics - Forced steering	Système hydraulique - Guidage forcè	13.0
Hydraulik - Zwangslenkung	Hydraulics - Forced steering	Système hydraulique - Guidage forcè	14.0
Hydraulischer Ausgleich	Hydraulic compensation	Compensation hydraulique	15.0
Hydraulische Blockierung Lenkachse	Hydraulic locking facility steering axle	Verrouillage hydraul. essieu directeur	16.0
Druckluftbremsanlage(Kupplung-Achsaggr.)	Air pressure brake fitting	Frein pneumatique	17.0
Druckluftbremsanlage	Air pressure brake fitting	Frein pneumatique	18.0
Druckluftbremsanlage - Bremsv.-Achsen	Air pressure brake fitting	Frein pneumatique	19.0
Hydraulische Bremse	Hydraulic brakes	Frein hydraulique	20.0
Kotflügel	Mudguard	Aile	21.0
Tandemaggregat - hydr. Ausgleich	Tandem axle assy	Collection essieu tandem	22.0
Bremsachse vorne	Brake axle front	Essieu avant	23.0
Lenkachse hinten	Steering axle back	Essieu directeur arriere	24.0
Lenkachse hinten -Schmierleitungen	Steering axle back -Lubricating line	Essieu directeur arriere -Tuyauterie de graissage	25.0
Lenkachse hinten	Steering axle back	Essieu directeur arriere	25.2
Elektronische Zwangslenkung - Hydraulik	electronic self steer - Hydraulics	essieu suiveur électronique - Système hydraulique	26.0
Elektronische Zwangslenkung - Hydraulik	electronic self steer - Hydraulics	essieu suiveur électronique - Système hydraulique	27.0
Elektronische Zwangslenkung - Hydraulik	electronic self steer - Hydraulics	essieu suiveur électronique - Système hydraulique	28.0
Hydraulik - Zwangslenkung	Hydraulics - Forced steering	Système hydraulique - Guidage forcè	29.0
Hydraulik - Zwangslenkung	Hydraulics - Forced steering	Système hydraulique - Guidage forcè	30.0
Hydraulischer Ausgleich	Hydraulic compensation	Compensation hydraulique	31.0
Hydraulische Blockierung Lenkachse	Hydraulic locking facility steering axle	Verrouillage hydraul. essieu directeur	32.0
Druckluftbremsanlage	Air pressure brake fitting	Frein pneumatique	33.0
Druckluftbremsanlage	Air pressure brake fitting	Frein pneumatique	34.0
Druckluftbremsanlage - Bremsv.-Achsen	Air pressure brake fitting	Frein pneumatique	35.0
Kotflügel	Mudguard	Aile	36.0
Tridemaggregat	Tridem axle assy	Collection essieu tridem	37.0
Lenkachse vorne	Steering axle front	Essieu directeur devant	38.0
Bremsachse mitte	Brake axle middle	Essieu centre	39.0

INHALTSVERZEICHNIS	TABLE OF CONTENTS	TABLE DES MATIERES	TAFEL DIAGRAM DIAGRAMME
Lenkachse hinten	Steering axle back	Essieu directeur arriere	40.0
Elektronische Zwangslenkung - Hydraulik	electronic self steer - Hydraulics	essieu suiveur électronique - Système hydraulique	41.0
Elektronische Zwangslenkung - Hydraulik	electronic self steer - Hydraulics	essieu suiveur électronique - Système hydraulique	42.0
Elektronische Zwangslenkung - Hydraulik	electronic self steer - Hydraulics	essieu suiveur électronique - Système hydraulique	43.0
Elektronische Zwangslenkung - Hydraulik	electronic self steer - Hydraulics	essieu suiveur électronique - Système hydraulique	44.0
Hydraulik - Zwangslenkung vorne	Hydraulics - Forced steering front	Système hydraulique - Guidage forcè devant	45.0
Hydraulik - Zwangslenkung hinten	Hydraulics - Forced steering back	Système hydraulique - Guidage forcè derrière	46.0
Hydraulik - Liftachse / Achsenfederung	Hydraulics - elevator axle / axle suspension	Système hydraulique - axe d'élévateur / essieu-suspension	47.0
Hydraulische Achsenfederung	Hydr. axle suspension	Essieu-suspension á ressort hydraulique	48.0
Druckluftbremsanlage	Air pressure brake fitting	Frein pneumatique	49.0
Druckluftbremsanlage	Air pressure brake fitting	Frein pneumatique	50.0
Druckluftbremsanlage - Bremsv.-Achsen	Air pressure brake fitting	Frein pneumatique	51.0
Hydraulische Bremse	Hydraulic brakes	Frein hydraulique	52.0
Kotflügel	Mudguard	Aile	53.0
Tridemaggregat	Tridem axle assy	Collection essieu tridem	54.0
Lenkachse vorne	Steering axle front	Essieu directeur devant	55.0
Bremsachse mitte	Brake axle middle	Essieu centre	56.0
Lenkachse hinten	Steering axle back	Essieu directeur arriere	57.0
Tridemaggregat	Tridem axle assy	Collection essieu tridem	58.0
Lenkachse vorne	Steering axle front	Essieu directeur devant	59.0
Lenkachse vorne - Lenkzylinder / Schmierleitungen	Steering axle front - Steering cylinder / Lubricating line	Essieu directeur devant - Vérin de direction / Tuyauterie de graissage	60.0
Bremsachse mitte	Brake axle middle	Essieu centre	61.0
Lenkachse hinten	Steering axle	Essieau directeur	62.0
Lenkachse hinten - Lenkzylinder / Schmierleitungen / EBS	Steering axle back - Steering cylinder / Lubricating line / Sensor system / EBS	Essieu directeur arriere - Vérin de direction / Tuyauterie de graissage / EBS	63.0
Tridemaggregat	Tridem axle assy	Collection essieu tridem	64.0
Lenkachse vorne	Steering axle front	Essieu directeur devant	65.0
Lenkachse vorne - Lenkzylinder / Schmierleitungen	Steering axle front - Steering cylinder / Lubricating line	Essieu directeur devant - Vérin de direction / Tuyauterie de graissage	66.0
Bremsachse mitte	Brake axle middle	Essieu centre	67.0
Lenkachse hinten	Steering axle	Essieau directeur	68.0
Lenkachse hinten - Lenkzylinder / Schmierleitungen	Steering axle back - Steering cylinder / Lubricating line / Sensor system	Essieu directeur arriere - Vérin de direction / Tuyauterie de graissage	69.0
Elektronische Zwangslenkung - Hydraulik	electronic self steer - Hydraulics	essieu suiveur électronique - Système hydraulique	70.0
Elektronische Zwangslenkung - Hydraulik	electronic self steer - Hydraulics	essieu suiveur électronique - Système hydraulique	71.0
Elektronische Zwangslenkung - Hydraulik	electronic self steer - Hydraulics	essieu suiveur électronique - Système hydraulique	72.0
Elektronische Zwangslenkung - Hydraulik	electronic self steer - Hydraulics	essieu suiveur électronique - Système hydraulique	73.0
Hydraulik - Zwangslenkung vorne	Hydraulics - Forced steering front	Système hydraulique - Guidage forcè devant	74.0
Hydraulik - Zwangslenkung hinten	Hydraulics - Forced steering back	Système hydraulique - Guidage forcè derrière	75.0

INHALTSVERZEICHNIS	TABLE OF CONTENTS	TABLE DES MATIERES	TAFEL DIAGRAM DIAGRAMME
Hydraulik - Liftachse / Achsenfederung	Hydraulics - elevator axle / axle suspension	Système hydraulique - axe d'élévateur / essieu-suspension	76.0
Hydraulische Achsenfederung	Hydr. axle suspension	Essieu-suspension á ressort hydraulique	77.0
Druckluftbremsanlage	Air pressure brake fitting	Frein pneumatique	78.0
Druckluftbremsanlage	Air pressure brake fitting	Frein pneumatique	79.0
Druckluftbremsanlage - Bremsv.-Achsen	Air pressure brake fitting	Frein pneumatique	80.0
Hydraulische Bremse	Hydraulic brakes	Frein hydraulique	81.0
Kotflügel	Mudguard	Aile	82.0
Bereifung / Vorlegekeil	Tyres / Wheel chock	Pneumatiques / Cale de freinage	83.0
Deichsel Hitch	Drawbar hitch	Timon hitch	84.0
Deichsel -Tandem -ein Zylinder	Drawbar -Tandem -on cylinder	Timon -Tandem -marche vérin	85.0
Deichsel -Tridem -zwei Zylinder	Drawbar -Tridem -two cylinder	Timon -Tridem -deux vérin	86.0
Deichsel -Elektronische Zwangslenkung	Drawbar -Electronic self steer	Timon -Essieu suiveur électronique	87.0
Deichsel -Elektronische Zwangslenkung	Drawbar -Electronic self steer	Timon -Essieu suiveur électronique	88.0
Sicherungskette ASAE-311	Safety chain ASAE-311	Chaîne de sécurité ASAE-311	89.0
Hydraulik - Deichsel -ohne Zwangslenkung	Hydraulics - drawbar -without forced steering	Système hydraulique - timon -sans guidage forcè	90.0
Hydraulik - Deichsel -mit Zwangslenkung	Hydraulics - drawbar -with forced steering	Système hydraulique - timon -avec guidage forcè	91.0
Deichselfederung	Drawbar springiness	Suspension à ressorts du pairle	92.0
Stützfuß	Support jack	Béquille	93.0
Getriebe vorne	Gearbox front	Carter avant	94.0
Kettenkupplung	Chain-type clutch	Embrayage a chaine	95.0
Rotorgetriebe	Rotor gearbox	Entraînement du rotor	96.0
Förderkanal / Abstreiferbalken	Conveyor channel / Scraper bar	Canal d'alimentation / Barre radeuse	97.0
Förderkanal	Conveyor channel	Canal d'alimentation	98.0
Fördertrommel	Feed drum	Tambour de convoyage	99.0
Schneidwerk - 1 Schneidebene	Cutting mechanism - 1 cutting plane	Dispositif de coupe	100.0
Messerschleifeinrichtung - Mechanische Teile	Blade sharpening equipment - Mechanical parts	Equipement d'affûtage des couteaux - Composants mécaniques	101.0
Messerschleifeinrichtung - Mechanische Teile	Blade sharpening equipment - Mechanical parts	Equipement d'affûtage des couteaux - Composants mécaniques	102.0
Hydraulik Schneidwerk	Hydraulic cutting mechanism	Système hydraulique de coupe	103.0
Messerschleifeinrichtung - Anbauteile	Blade sharpening equipment - Mounting parts	Equipement d'affûtage des couteaux - Pièces rapportées	104.0
Messerschleifeinrichtung - Hydraulik	Blade sharpening equipment - Hydraulics	Equipement d'affûtage des couteaux - Système hydraulique	105.0
Messerschleifeinrichtung - Druckluftreinigung	Blade sharpening equipment - Compressed air cleaning	Equipement d'affûtage des couteaux - Nettoyage à air comprimé	106.0
Pick-up	Pick-up	Pick-up	107.0
Pick-up - Aufhängung / Zubehör	Pick-up - Suspension / Accessories	Pick-up - Suspension / Accessoirea	108.0
Hydraulik - Pick-up	Hydraulic - pick-up lift	Relevage hydraulique - du pick-up	109.0
Tasträder kpl.	Depth wheel cpl.	Roue de terrage cpl.	110.0
Rollenniederhalter	Roll-type crop guard	Engalisateur à rouleaux	111.0
Schutze vorne	Front guard	Protecteur avant	112.0
Aufbau unten	Superstructure bottom	Ridelles	113.0
Hydraulische Laderaumabdeckung	Hydraulic loading area cover	Recouvrement de l’espace de chargement hydraulique	114.0
Hydraulische Laderaumabdeckung	Hydraulic loading area cover	Recouvrement de l’espace de chargement hydraulique	115.0

INHALTSVERZEICHNIS	TABLE OF CONTENTS	TABLE DES MATIERES	TAFEL DIAGRAM DIAGRAMME
Einstiegluke / Leiter	Inspection door assembled / Leader	Trappe d'acce's monte'/ Echelle	116.0
Aufbau oben	Super structure (Above)	Parois superieures de la caisse	117.0
Hydraulik - Klappe	Hydraulics - Plate	Système hydraulique - Trappe	118.0
Hydraulik - Klappe	Hydraulics - Plate	Système hydraulique - Trappe	119.0
Seitenteile	Side parts	Pièces latérale	120.0
Heckklappe / Leuchtenträger	Back door / Lighting bracket	Hayon / Eclairage	121.0
Hydraulik - Heckklappe	Hydraulics - Tailgate	Système hydraulique - Trappe arrière	122.0
Ladeautomatik für Kratzboden	Automatic scraper floor control	Commande automat. fond mouvant	123.0
Ventilblock	Valve block	Bloc de soupapes	124.0
Hydraulik - Kupplungs./Steuerblock	Hydraulics	Système hydraulique	125.0
Zubehör - Load-Sensing-Anschluß	Accessories - Load-Sensing-connection	Accessoires - Load-Sensing-raccordement	126.0
Terminal / Jobrechner	Terminal / Job computer	Terminal / Calculateur des travaux	127.0
Kabelbaum	Wiring Harness	Faisceau electrique	128.0
Kabelbaum	Wiring Harness	Faisceau electrique	129.0
Kabelbaum - Ventilblock	Wiring Harness - valve block	Faisceau electrique - bloc de soupapes	130.0
Kabelbaum	Wiring harness	Faisceau electrique	131.0
Elektronische Wiegeeinrichtung	Electromical load sensing equipmet	Dispositif de pesée électronique	132.0
Elektronik	Electronics	Électronique	133.0
Elektronik - Messerschleifeinrichtung	Electronics - Blade sharpening equipment	Électronique - Equipement d'affûtage des couteaux	134.0
Elektronik - Messerschleifeinrichtung	Electronics - Blade sharpening equipment	Électronique - Equipement d'affûtage des couteaux	135.0
Elektronik - Elektronische Zwangslenkung	Electronics - Electronic self steer	Électronique - Essieu suiveur électronique	136.0
Elektronik - Elektronische Zwangslenkung	Electronics - Electronic self steer	Électronique - Essieu suiveur électronique	137.0
Beleuchtung	Lighting	Installation d'éclairage	138.0
Multifunktionsjoystick	Multifunction joystick	Manette levier d´avanc. multifonctions	139.0
Seitenleuchten u. Nebelschlußleuchte kpl.	Lamp	Voyant Lumineux	140.0
Arbeitsscheinwerfer - LED	Work light - LED	Phare de travail - LED	141.0
Anbauteile -optional -Italien	Mounting parts -optional -Italy	Pièces de montage -optionnel -Italie	142.0
Anbauteile	Mounting parts	Pièces de montage	143.0
Notbremsventil	Emergency brake valve	Vanne de frein d'urgence	144.0
Notbremsventil	Emergency brake valve	Vanne de frein d'urgence	145.0
Videosystem	Video system	System vidéo	146.0
Kratzbodengeschwindigkeit	floor conveyor speed	vitesse du fond mouvant	147.0
Deichselautomatik	Drawbar control system	Automatisme de timon	148.0
Deichselautomatik	Drawbar control system	Automatisme de timon	149.0
Zubehörteile Osteuropäische Staaten	Accessories for East European countries	Accessoires pour est-europeens	150.0
Verbreiterung Anfahrschutz	Enlargement collision guard	Élargissement protection de collision	151.0
Hauptgelenkwelle	Main Pto shaft	Arbre à cardans primaire	152.0
Sicherheitsaufkleber	Warning signs	Plaque indicatrices de securite	153.0
Hinweisaufkleber	General information labels	Plaque indicatrices generales	154.0

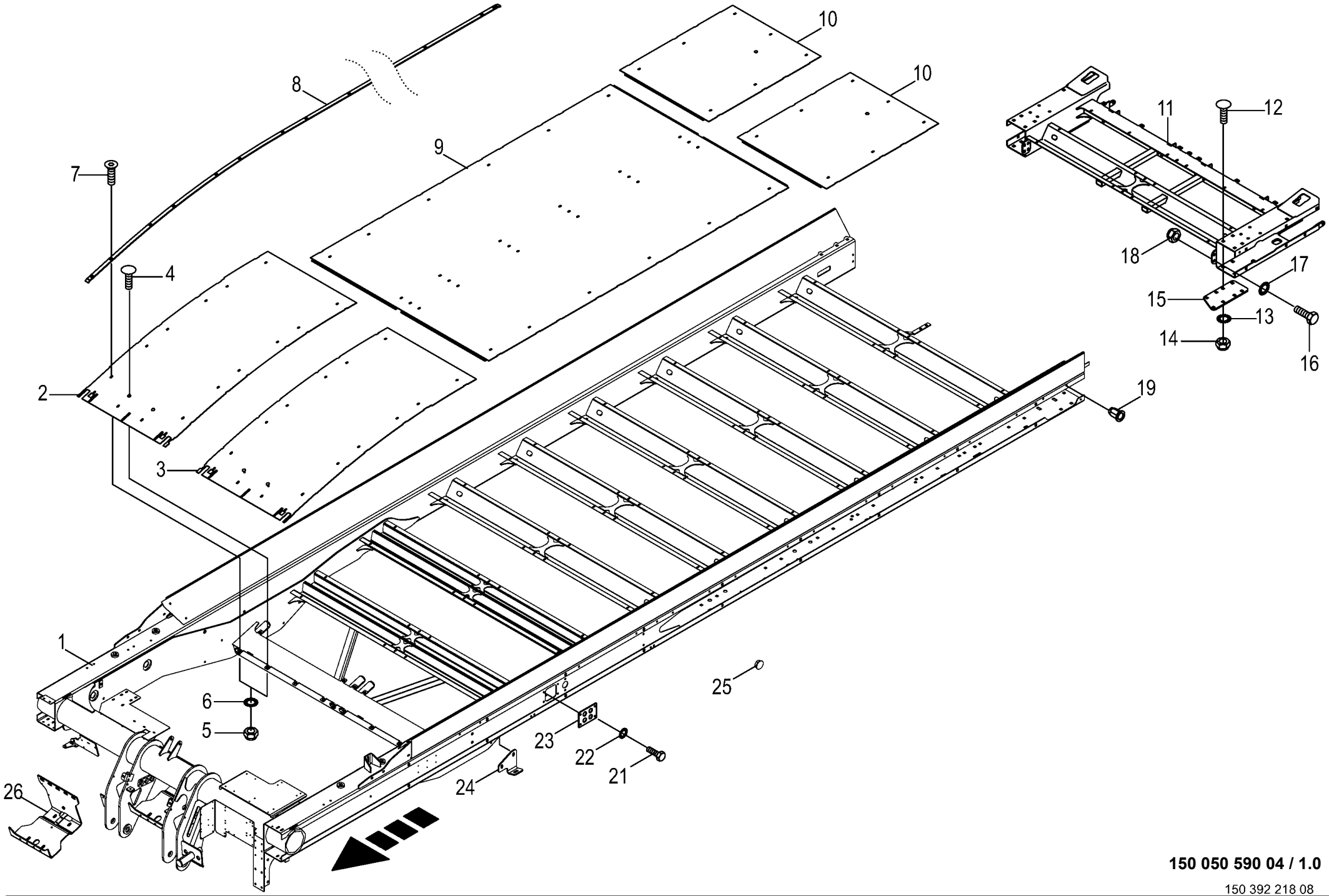

150 050 590 04 / 1.0

150 392 218 08

Rahmen / Stahlboden
Frame / steel base
Cadre / radier en acier

930001 - 939441

150 050 590 04

150 392 218 8 **1.0**

Pos.	ID-Nr.	Benennung	Description	Description	Masch.-Nr-	ZX 400 GL -1	ZX 450 GL -1	ZX 550 GL -1				Bemerkung/Remarks/Remarque
1	20 251 338 0	Rahmen, konisch	Frame, conical	Cadre, conique		x						
	20 251 339 0	Rahmen, konisch	Frame, conical	Cadre, conique			x	x				
2	20 054 465 0	Bodenblech -rechts vorn	Floor plate -right front	Tôle de fond -devant à droite		x	x	x				
3	20 054 467 0	Bodenblech -links vorn	Floor plate -left front	Tôle de fond -devant en gauche		x	x	x				
4	00 904 850 1	Flachrundschraube	Coach bolt	Vis a tête bombée		x	x	x				M 10 X 25
5	00 908 758 0	Sicherungsmutter	Locknut	Écrou hex		x	x	x				M 10
6	00 909 909 1	Sperrkantscheibe	Detent edged washer	Disque à bord d'arrêt		x	x	x				SKM 10
7	00 904 049 0	Senkschraube	Countersunkscrew	Vis à tête fraisée		x	x	x				M 10 X 30
8	20 055 482 0	Leiste	Strip	Barette		x						Lg.= 6108
	20 054 461 0	Leiste	Strip	Barette			x					Lg.=6858
	20 055 491 0	Leiste	Strip	Barette				x				Lg.= 8358
9	20 050 850 0	Bodenblech -mitte	Floor plate -middle	Tôle de fond -centre		x	x	x				
10	20 055 481 0	Bodenblech -hinten	Floor plate -back	Tôle de fond -derrière		x						
	20 054 463 0	Bodenblech -hinten	Floor plate -back	Tôle de fond -derrière			x					
	20 055 490 0	Bodenblech -hinten	Floor plate -back	Tôle de fond -derrière				x				
11	20 054 583 0	Rahmen -hinten	Frame -back	Cadre -derrière		x	x					
	20 055 256 0	Rahmen -hinten	Frame -back	Cadre -derrière				x				
12	00 904 723 0	Flachrundschraube	Coach bolt	Vis a tête bombée		x	x	x				M 16 X 50
	00 904 708 0	Flachrundschraube	Coach bolt	Vis a tête bombée		x	x	x				M 16 X 40
13	00 909 912 1	Sperrkantscheibe	Detent edged washer	Disque à bord d'arrêt		x	x	x				SKM 16
14	00 908 719 0	Sicherungsmutter	Locknut	Écrou hex		x	x	x				M 16
15	00 343 947 0	Verbindungslasche	Splice plate	Barreau de jonction		x	x					
	20 051 606 0	Verbindungslasche	Splice plate	Barreau de jonction				x				
16	00 900 658 0	6kt-Schraube	Hex head bolt	Boulon tête hex		x	x	x				M 12 X 40
17	00 909 910 1	Sperrkantscheibe	Detent edged washer	Disque à bord d'arrêt		x	x	x				SKM 12
18	00 908 701 0	Sicherungsmutter	Locknut	Écrou hex		x	x	x				M 12
19	90 000 113 0	Blindnietmutter	Blind rivet nut	Ecrou rivet aveugle		x	x	x				M 8 X 20,5
21	00 900 614 0	6kt-Schraube	Hex head bolt	Boulon tête hex			x	x				M 8 X 20
22	00 909 908 1	Sperrkantscheibe	Detent edged washer	Disque à bord d'arrêt			x	x				SKM 8
23	20 058 547 0	Tasterblech	Momentary switch sheet	Tôle de bouton-poussoir			2	2				
24	20 059 263 0	Messerschlüsselhalter	Blade key holder	Support du clé pour cout.		x	x	x				
25	00 925 017 0	Verschlussstopfen	Sealing plug	Bouchon d'étanchéité		x	x	x				Rd. 31,8 / 36 X 10
26	20 251 240 0	Getriebekonsole	Gearbox console	Console d'engrenage		1	1	1				

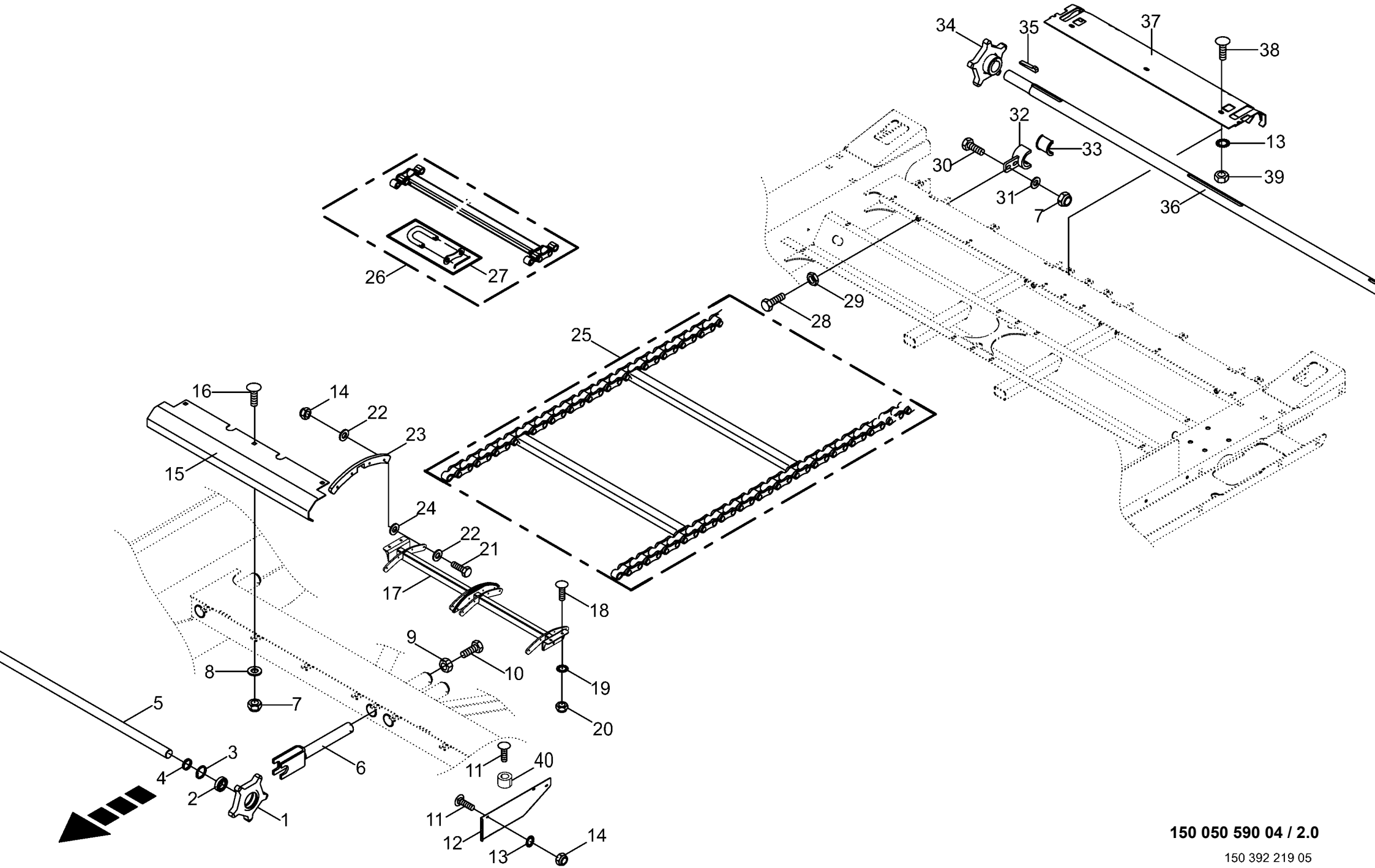

150 050 590 04 / 2.0

150 392 219 05

Kratzboden
Conveying floor
Fond mouvant

930001 - 939441

150 050 590 04

150 392 219 5 **2.0**

Pos.	ID-Nr.	Benennung	Description	Description	Masch.-Nr-	ZX 400 GL -1	ZX 450 GL -1	ZX 550 GL -1				Bemerkung/Remarks/Remarque
1	00 348 390 2	Umlenkkettenrad P=100 Z=5 B=72	Return sprocket P=100 Z=5 B=72	Roue à chaîne de renvoi P=100 Z=5 B=72		4	4	4				
2	00 930 537 0	Rillenkugellager	Grooved ball bearing	Roulement à gorge		x	x	x				6207 2RS
3	00 911 668 0	Sicherungsring	Circlip	Circlip		x	x	x				72 X 2,5
4	00 348 381 0	Distanzrohr	Spacer tube	Tube d'entretoisement		x	x	x				42,4 X 3,75 X 7
5	00 348 382 1	Kratzbodenwelle	Floor conveyor shaft	Arbre		2	2	2				Rd. 35 X 970,5
6	00 348 361 0	Halter	Support	Cadre support		x	x	x				
7	00 908 701 0	Sicherungsmutter	Locknut	Écrou hex		x	x	x				M 12
8	00 910 609 0	Scheibe	Washer	Rondelle		x	x	x				13 X 37 X 3
9	00 908 225 0	6kt-Mutter	Hex nut	Écrou hex		x	x	x				M 20
10	00 900 391 1	6kt-Schraube	Hex head bolt	Boulon tête hex		x	x	x				M 20 X 150
11	00 905 253 1	Flachrundschraube	Coach bolt	Vis a tête bombée		x	x	x				M 10 X 30
	00 905 255 1	Flachrundschraube	Coach bolt	Vis a tête bombée		x	x	x				M 10 X 40
	00 905 157 2	Flachrundschraube	Coach bolt	Vis a tête bombée		x	x	x				M 10 X 50
12	20 054 576 0	Verkleidung -links	Cladding -left	Revètement -gauche		x	x	x				
	20 054 577 0	Verkleidung -rechts	Cladding -right	Revètement -droite		x	x	x				
13	00 909 909 1	Sperrkantscheibe	Detent edged washer	Disque à bord d'arrêt		x	x	x				SKM 10
14	00 908 758 0	Sicherungsmutter	Locknut	Écrou hex		x	x	x				M 10
15	00 348 358 0	Abschlussblech	Connexion endplate	Tôle d'extrémité		x	x	x				
16	00 904 882 3	Flachrundschraube	Coach bolt	Vis a tête bombée		x	x	x				M 12 X 25
17	20 057 040 1	Kratzbodenumlenkung	Scraper conveyor deflection	Renvoi du fond mouvant		x						
	20 054 493 1	Kratzbodenumlenkung	Scraper conveyor deflection	Renvoi du fond mouvant			x	x				
18	00 904 708 0	Flachrundschraube	Coach bolt	Vis a tête bombée		x	x	x				M 16 X 40
19	00 909 912 1	Sperrkantscheibe	Detent edged washer	Disque à bord d'arrêt		x	x	x				SKM 16
20	00 908 719 0	Sicherungsmutter	Locknut	Écrou hex		x	x	x				M 16
21	00 901 435 0	6kt-Schraube	Hex head bolt	Boulon tête hex		x	x	x				M 10 X 60
22	90 000 121 0	Scheibe	Washer	Rondelle		x	x	x				10,5 X 30 X 2,5
23	20 057 042 0	Kunststoffumlenkung	Floor conveyor deflection	Renvoi du fond mouvant		x						
	20 054 494 0	Kunststoffumlenkung	Plastic deflection	Renvoi de plastique			x	x				
24	00 910 605 0	Scheibe	Washer	Rondelle		x	x	x				11 X 36 X 1
25	20 050 497 0	Kratzboden	Conveying floor	Fond mouvant		2						
	00 348 369 0	Kratzboden	Conveying floor	Fond mouvant			2					
	20 051 627 0	Kratzboden	Conveying floor	Fond mouvant				2				
26	20 053 613 0	Kratzbodenleiste	U-strip	Barrette de fond mouvant		24	27	33				
27	27 000 303 0	Steckglied	Split link	Maille brisée		x	x	x				
28	90 000 057 0	6kt-Schraube	Hex head bolt	Boulon tête hex		x	x	x				M 10 X 120
29	00 908 500 0	6kt-Mutter -niedrige Form	Hex nut -low form	Écrou hex -forme basse		x	x	x				M 10
30	00 900 658 0	6kt-Schraube	Hex head bolt	Boulon tête hex		x	x	x				M 12 X 40

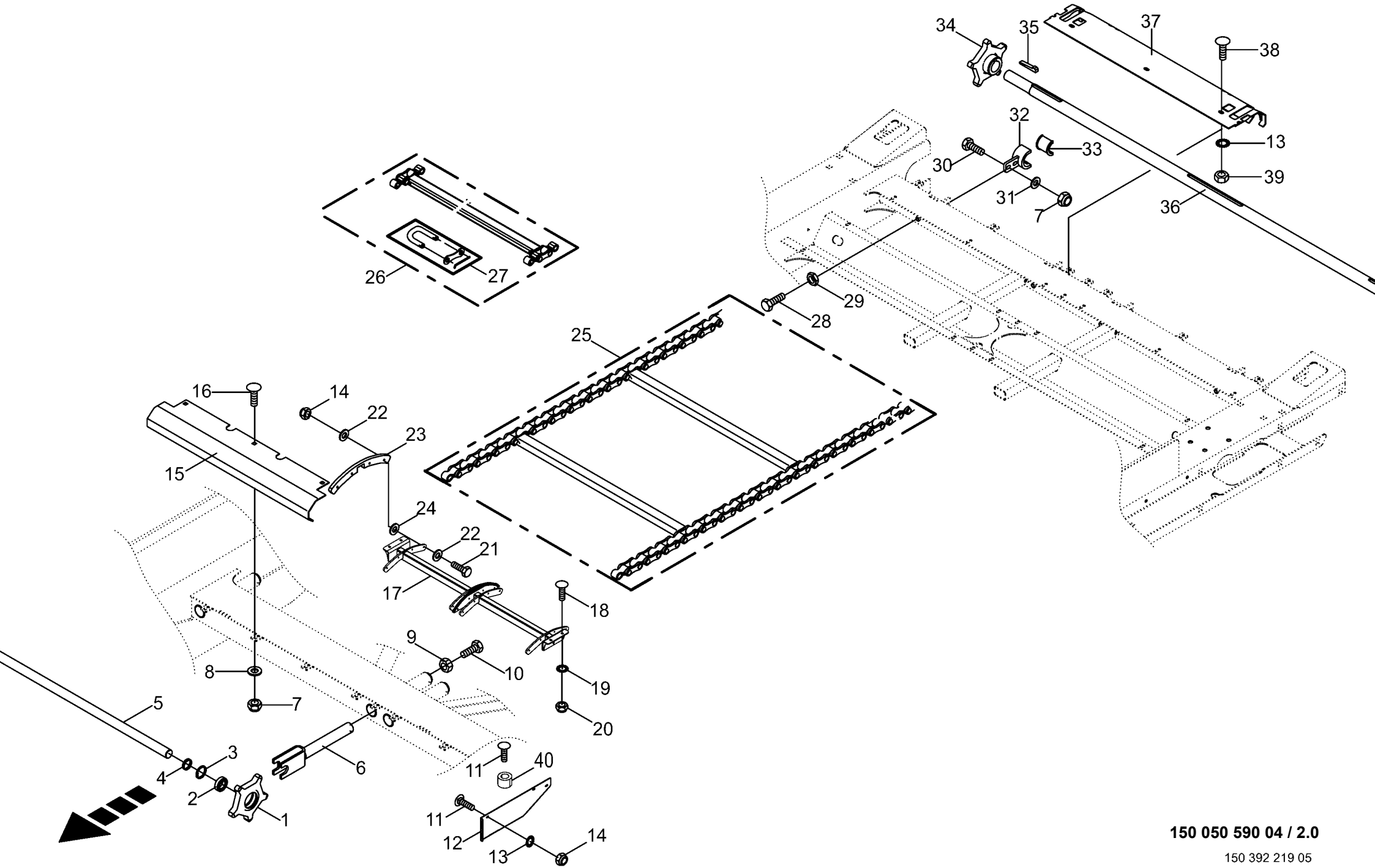

150 050 590 04 / 2.0

150 392 219 05

Kratzboden **Conveying floor** **Fond mouvant**					930001 - 939441	ZX 400 GL -1	ZX 450 GL -1	ZX 550 GL -1				**150 050 590 04** 150 392 219 5 **2.0**
Pos.	ID-Nr.	Benennung	Description	Description	Masch.-Nr-							Bemerkung/Remarks/Remarque
31	00 910 506 1	Scheibe	Washer	Rondelle		x	x	x				13 X 24 X 2,5
32	20 050 917 0	Stützlagerhalter	Support bearing	Support de crapaudine		x	x	x				
33	20 050 916 0	Halbschale	Half shell	Demi-coquille		x	x	x				D= 45
34	20 050 493 2	Antriebskettenrad	Drive sprocket	Roue de chaîne d'entraînement		4	4	4				
35	90 000 061 0	Nasenkeil	Gib-head key	Clavette a talon		x	x	x				14 X 9 X 56
36	20 050 503 0	Kratzbodenantriebswelle	Scraper floor drive shaft	Arbre dèntraînement du font mo		x	x	x				Rd. 45 X 2229
37	00 348 355 0	Abschlussblech	Connexion endplate	Tôle d'extrémité		x	x	x				
38	00 904 850 1	Flachrundschraube	Coach bolt	Vis a tête bombée		x	x	x				M 10 X 25
39	00 908 212 0	6kt-Mutter	Hex nut	Écrou hex		x	x	x				M 10
40	00 153 531 1	Buchse	Bushing	Douille		2	2	2				12,5 X 22 X 15

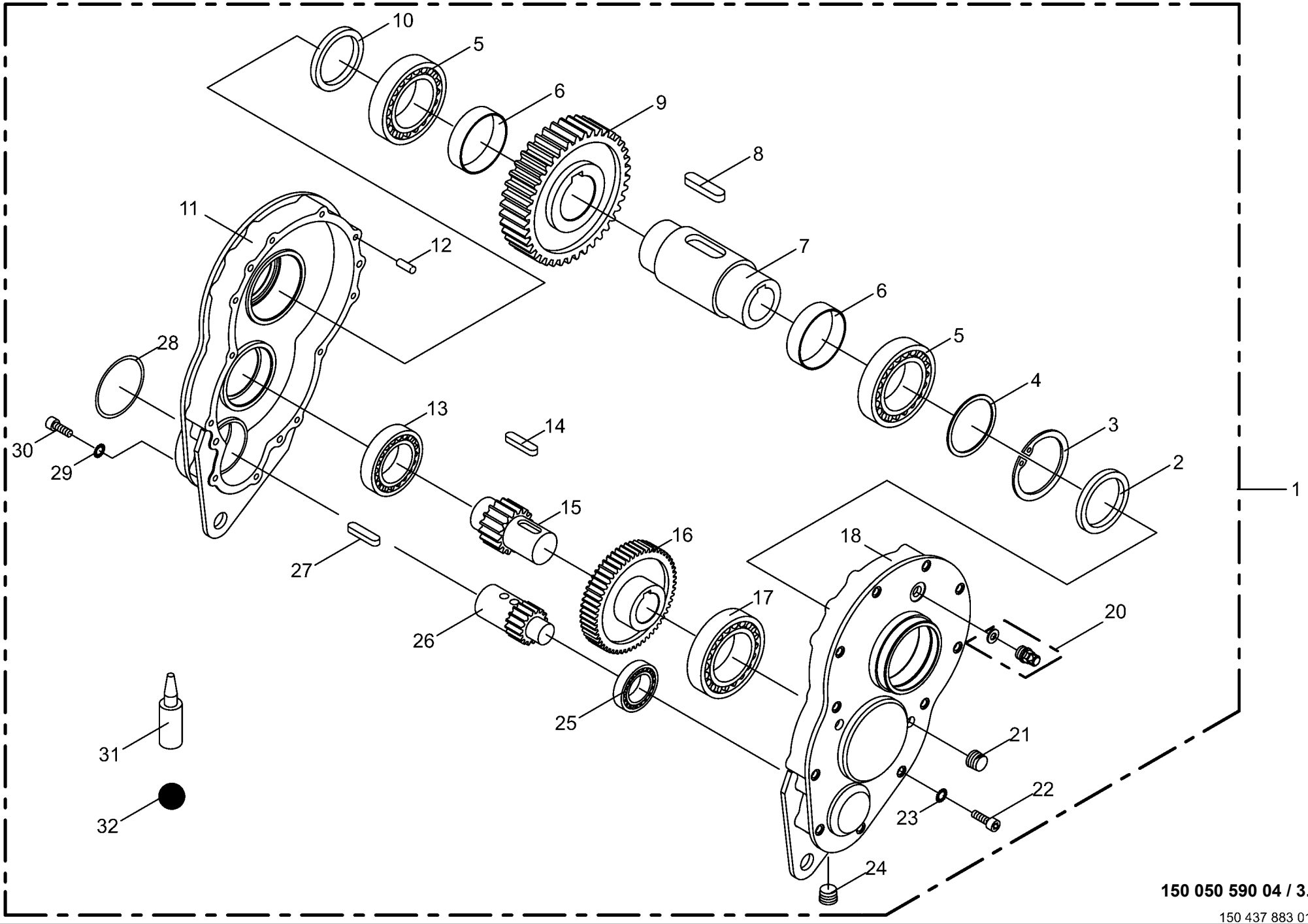

150 050 590 04 / 3.0

150 437 883 01

Stirnradgetriebe
Spur gear
Boîte de vitesse d'engrenage

930001 - 939441

150 050 590 04

150 437 883 1 **3.0**

Pos.	ID-Nr.	Benennung	Description	Description	Masch.-Nr-	ZX 400 GL -1	ZX 450 GL -1	ZX 550 GL -1				Bemerkung/Remarks/Remarque
1	20 050 355 0	Stirnradgetriebe -kpl.	Spur gear -cpl.	Boîte de vitesse d'engrenage - cpl.		2	2	2				
2	00 936 431 0	Radial-Wellendichtring	Radial-shaft sealing ring	Radial-bague d'étanchéité		x	x	x				65 X 100 X 10
3	00 911 686 0	Sicherungsring	Circlip	Circlip		x	x	x				100 X 3,0
4	00 911 168 0	Passscheibe	Shim ring	Rondelle d'ajustage		x	x	x				90 X 100 X 1
	00 911 166 0	Passscheibe	Shim ring	Rondelle d'ajustage		x	x	x				90 X 100 X 0,3
	00 911 165 0	Passscheibe	Shim ring	Rondelle d'ajustage		x	x	x				90 X 100 X 0,1
5	90 000 045 0	Kegelrollenlager	Taper roller bearing	Roulement à rouleaux coniques		x	x	x				33013
6	20 050 385 0	Distanzring	Spacer ring	Bague d'écartement		x	x	x				76,10 X 82,5 X 22
7	20 050 363 0	Hohlwelle	Hollow shaft	Arbre creux		x	x	x				Rd. 80 X 168
8	00 915 277 0	Passfeder	Fit-in key	Clavette		x	x	x				B 20 X 12 X 35
9	20 050 326 0	Stirnrad	Spur gear	Roue d'engrenage		x	x	x				Z= 48
10	90 000 046 0	Radial-Wellendichtring	Radial-shaft sealing ring	Radial-bague d'étanchéité		x	x	x				A 65 x 85 x 10
11	20 050 633 0	Gehäuse	Housing	Carter		x	x	x				
12	00 915 701 0	Zylinderstift	Cyl. pin	Goupille cyl.		x	x	x				A 10 X 32
13	00 930 168 0	Rillenkugellager	Grooved ball bearing	Roulement à gorge		x	x	x				6308
14	00 915 162 2	Passfeder	Fit-in key	Clavette		x	x	x				A 12 x 8 x 40
15	20 050 325 0	Ritzelwelle	Pinion shaft	Arbre de pignon		x	x	x				Z= 11
16	20 050 324 0	Stirnrad	Spur gear	Roue d'engrenage		x	x	x				Z= 55
17	00 930 142 0	Rillenkugellager	Grooved ball bearing	Roulement à gorge		x	x	x				6212
18	20 050 634 0	Gehäuse	Housing	Carter		x	x	x				
20	27 008 972 0	Entlüftungsventil	Air bleed valve	Clapet de purge		x	x	x				M 18 X 1,5
21	00 906 040 1	Verschlussschraube	Screw plug	Bouchon fileté		x	x	x				M 18 X 1,5
22	00 903 116 1	Zylinderschraube	Allen screw	Vis tête cylindrique		x	x	x				M 10 X 70
23	00 909 907 0	Sperrkantscheibe	Detent edged washer	Disque à bord d'arrêt		x	x	x				SKZ 10
24	00 906 039 0	Verschlussschraube	Screw plug	Bouchon fileté		x	x	x				M 18 X 1,5
25	00 930 165 0	Rillenkugellager	Grooved ball bearing	Roulement à gorge		x	x	x				6305
26	20 050 359 0	Stirnrad	Spur gear	Roue d'engrenage		x	x	x				Z=12
27	00 915 072 1	Passfeder	Fit-in key	Clavette		x	x	x				A 8 X 7 X 32
28	00 937 514 0	O-Ring	O-ring	Joint torique		x	x	x				80 X 3
29	00 909 911 0	Sperrkantscheibe	Detent edged washer	Disque à bord d'arrêt		x	x	x				SKZ 12
30	00 903 139 1	Zylinderschraube	Allen screw	Vis tête cylindrique		x	x	x				M 12 X 35
31	00 938 552 1	Universal-Dichtstoff - Silikonfrei	Universal-sealant -silicone- free	Universellement mastic - dégagé de silicone		x	x	x				250 ml
32	00 926 101 0	Getriebeöl -Id.-Nr.= 1ltr	Oil -Id.-no.= 1ltr	Huile -Id.-no.= 1ltr		1,1	1,1	1,1				

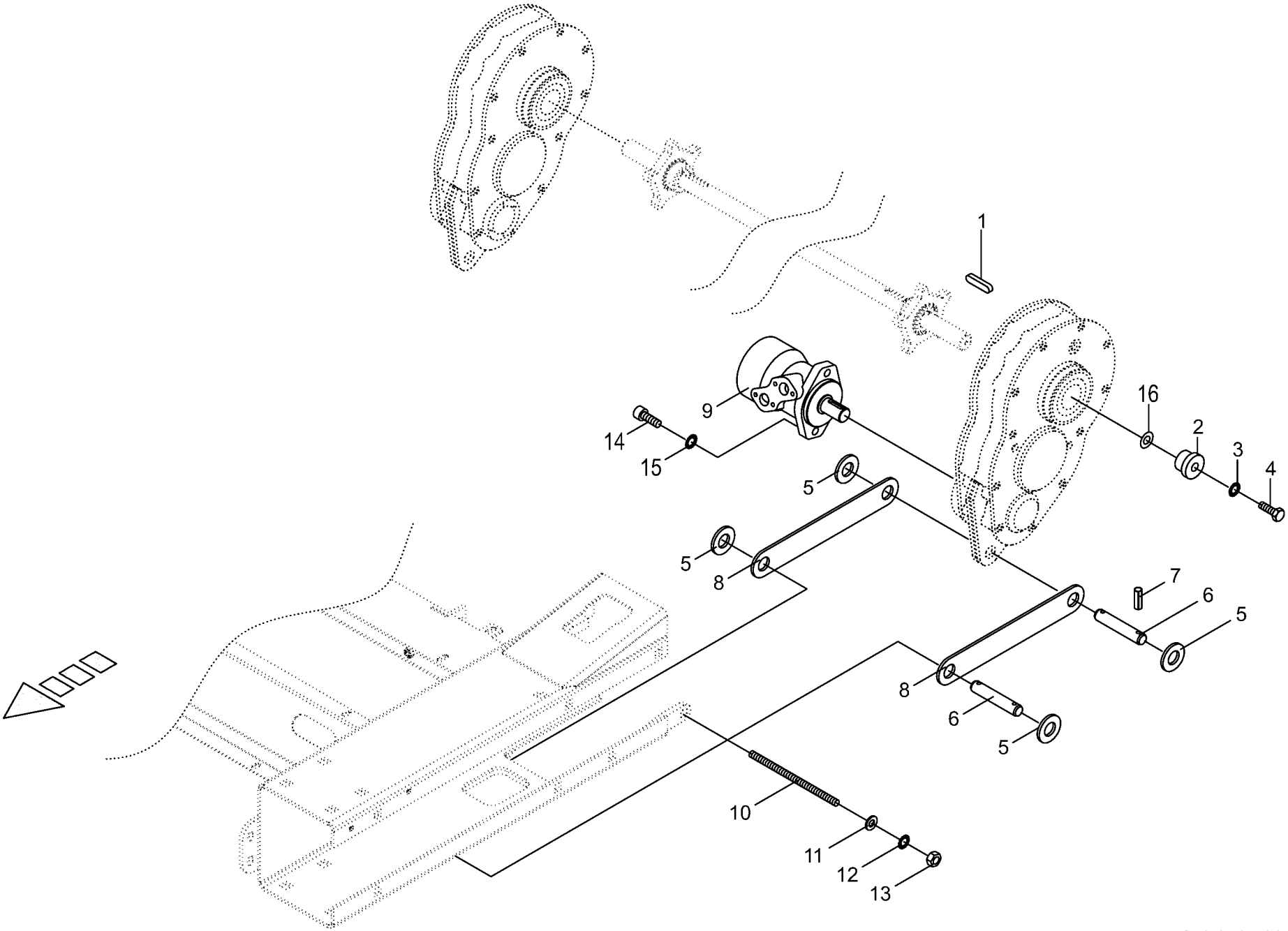

150 050 590 04 / 4.0

150 312 199 03

Stirnradgetriebe - Zubehör
Spur gear - Accessories
Boîte de vitesse d'engrenage - Accessoriea

930001 - 939441

150 050 590 04

150 312 199 3 **4.0**

Pos.	ID-Nr.	Benennung	Description	Description	Masch.-Nr-	ZX 400 GL -1	ZX 450 GL -1	ZX 550 GL -1				Bemerkung/Remarks/Remarque
1	00 915 221 0	Passfeder	Fit-in key	Clavette		x	x	x				B 14 X 9 X 100
2	20 050 427 0	Kragenbuchse	Collar socket	Douille à col		x	x	x				11 X 44 X 29,5
3	00 909 909 1	Sperrkantscheibe	Detent edged washer	Disque à bord d'arrêt		x	x	x				SKM 10
4	00 901 434 0	6kt-Schraube	Hex head bolt	Boulon tête hex		x	x	x				M 10 X 55
5	00 910 514 1	Scheibe	Washer	Rondelle		x	x	x				26 X 44 X 4
6	20 050 409 0	Bolzen	Pin	Boulon		x	x	x				Rd. 25 X 72
7	00 912 644 2	Spannstift	Roll pin	Goupille de serrage		x	x	x				6 X 40
8	20 050 408 0	Drehmomentstütze	Torque support	Support dynamometrique		x	x	x				
9	27 003 979 0	Hydraulikmotor	Hydraulic motor	Moteur hydraulique		x	x	x				160 ccm
	27 002 874 0	Dichtungssatz	Sealing set	Jeu de joints		x	x	x				
	27 008 882 0	Hydraulikmotor -optional	Hydraulic motor -optional	Moteur hydraulique -optionnel		x	x	x				125 ccm
	27 002 874 0	Dichtungssatz	Sealing set	Jeu de joints		x	x	x				
10	20 050 421 0	Gewindestange	Threaded rod	Tige filetée		x	x	x				M 16 X 230
11	00 910 303 1	Scheibe	Washer	Rondelle		x	x	x				17 X 30 X 3
12	00 909 912 1	Sperrkantscheibe	Detent edged washer	Disque à bord d'arrêt		x	x	x				SKM 16
13	00 908 220 0	6kt-Mutter	Hex nut	Écrou hex		x	x	x				M 16
14	00 903 139 1	Zylinderschraube	Allen screw	Vis tête cylindrique		x	x	x				M 12 X 35
15	00 909 911 0	Sperrkantscheibe	Detent edged washer	Disque à bord d'arrêt		x	x	x				SKZ 12
16	00 910 871 0	Passscheibe	Shim ring	Rondelle d'ajustage		x	x	x				16 X 35 X 1

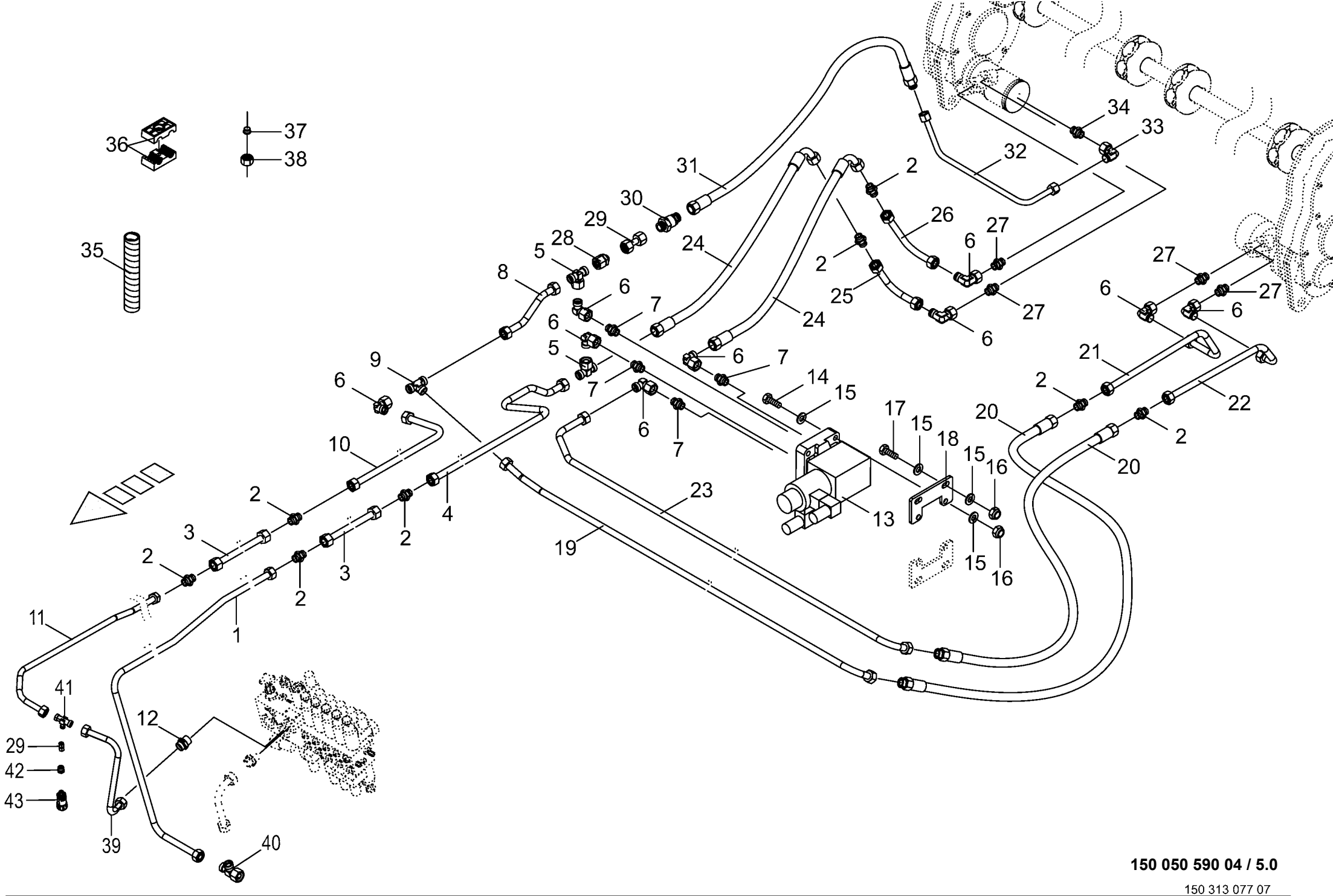

150 050 590 04 / 5.0

150 313 077 07

Hydraulik - Vorschubgetriebe
Hydraulics
Système hydraulique

930001 - 939441

150 050 590 04

150 313 077 7 **5.0**

Pos.	ID-Nr.	Benennung	Description	Description	Masch.-Nr-	ZX 400 GL-1	ZX 450 GL-1	ZX 550 GL-1				Bemerkung/Remarks/Remarque
1	20 057 470 0	Hyd.-Leitung 18 x 2 x 5463 4	Hydraulic line 18 x 2 x 5463 4	Conduite hydraulique 18 x 2 x		x	x	x				
		Bögen		5463 4								
2	00 921 170 0	Verbindungsstutzen	Connector	Raccord		x	x	x				L 18
3	20 053 087 0	Hydraulikleitung -inkl.	Hydraulic line -incl. nozzle disc	Ligne hydraulique -incl. écrou de				x				18 X 2
		Überwurfmutter, Schneidring	cap, cutting ring	buse-pastille, baque coupante								
4	20 054 886 0	Hydraulikleitung -inkl.	Hydraulic line -incl. nozzle disc	Ligne hydraulique -incl. écrou de		x						18 X 2
		Überwurfmutter, Schneidring	cap, cutting ring	buse-pastille, baque coupante								
	20 054 889 0	Hydraulikleitung -inkl.	Hydraulic line -incl. nozzle disc	Ligne hydraulique -incl. écrou de			x	x				18 X 2
		Überwurfmutter, Schneidring	cap, cutting ring	buse-pastille, baque coupante								
5	90 000 032 0	T-Stutzen	T connector	Raccord T réglable		x	x	x				M 26 X 1,5
6	00 921 173 0	Winkelstutzen	Angle lug	Jarret tubulure		x	x	x				L 18
7	00 921 144 0	Einschraubstutzen	Male connector	Raccord filet		x	x	x				M 18 X 1,5 / M 26 X 1,5
8	20 054 883 0	Hydraulikleitung -inkl.	Hydraulic line -incl. nozzle disc	Ligne hydraulique -incl. écrou de		x	x	x				18 X 2
		Überwurfmutter, Schneidring	cap, cutting ring	buse-pastille, baque coupante								
9	00 921 175 0	T-Verbindungsstutzen	T-connector	T-raccord		x	x	x				L 18
10	20 054 887 0	Hydraulikleitung -inkl.	Hydraulic line -incl. nozzle disc	Ligne hydraulique -incl. écrou de		x						18 X 2
		Überwurfmutter, Schneidring	cap, cutting ring	buse-pastille, baque coupante								
	20 054 888 0	Hydraulikleitung -inkl.	Hydraulic line -incl. nozzle disc	Ligne hydraulique -incl. écrou de			x	x				18 X 2
		Überwurfmutter, Schneidring	cap, cutting ring	buse-pastille, baque coupante								
11	20 057 469 0	Hyd.-Leitung 18 x 2 x 4965 4	Hydraulic line 18 x 2 x 4965 4	Conduite hydraulique 18 x 2 x		x	x	x				
		Bögen		4965 4								
12	00 919 762 0	Einschraubstutzen	Male connector	Raccord filet		x	x	x				L 18 Me/M 26 X 1,5
13	20 251 204 0	Wegeventil 4/2-Schieber, 12V S/W	Direct. val. 4/2-slide,12 V S/ W	VALVE		x	x	x				
		mont.	assembl.									
14	00 900 637 0	6kt-Schraube	Hex head bolt	Boulon tête hex		x	x	x				M 10 X 30
15	00 910 414 0	Scheibe	Washer	Rondelle		x	x	x				10,5 X 21 X 2
16	00 908 758 0	Sicherungsmutter	Locknut	Écrou hex		x	x	x				M 10
17	00 900 303 0	6kt-Schraube	Hex head bolt	Boulon tête hex		x	x	x				M 10 X 45
18	00 343 192 0	Ventilplatte	Valve plate	Panneau de vanne		x	x	x				
19	20 054 885 0	Hydraulikleitung -inkl.	Hydraulic line -incl. nozzle disc	Ligne hydraulique -incl. écrou de		x	x	x				18 X 2
		Überwurfmutter, Schneidring	cap, cutting ring	buse-pastille, baque coupante								
20	00 920 070 0	Hochdruckschlauchleitung	High pressure hose line	Conduite de tuyau haute pression		x	x	x				Lg.= 400
21	20 054 938 0	Hydraulikleitung -inkl.	Hydraulic line -incl. nozzle disc	Ligne hydraulique -incl. écrou de		x	x	x				18 X 2
		Überwurfmutter, Schneidring	cap, cutting ring	buse-pastille, baque coupante								
22	20 054 937 0	Hydraulikleitung -inkl.	Hydraulic line -incl. nozzle disc	Ligne hydraulique -incl. écrou de		x	x	x				18 X 2
		Überwurfmutter, Schneidring	cap, cutting ring	buse-pastille, baque coupante								
23	20 054 884 0	Hydraulikleitung -inkl.	Hydraulic line -incl. nozzle disc	Ligne hydraulique -incl. écrou de		x	x	x				18 X 2
		Überwurfmutter, Schneidring	cap, cutting ring	buse-pastille, baque coupante								

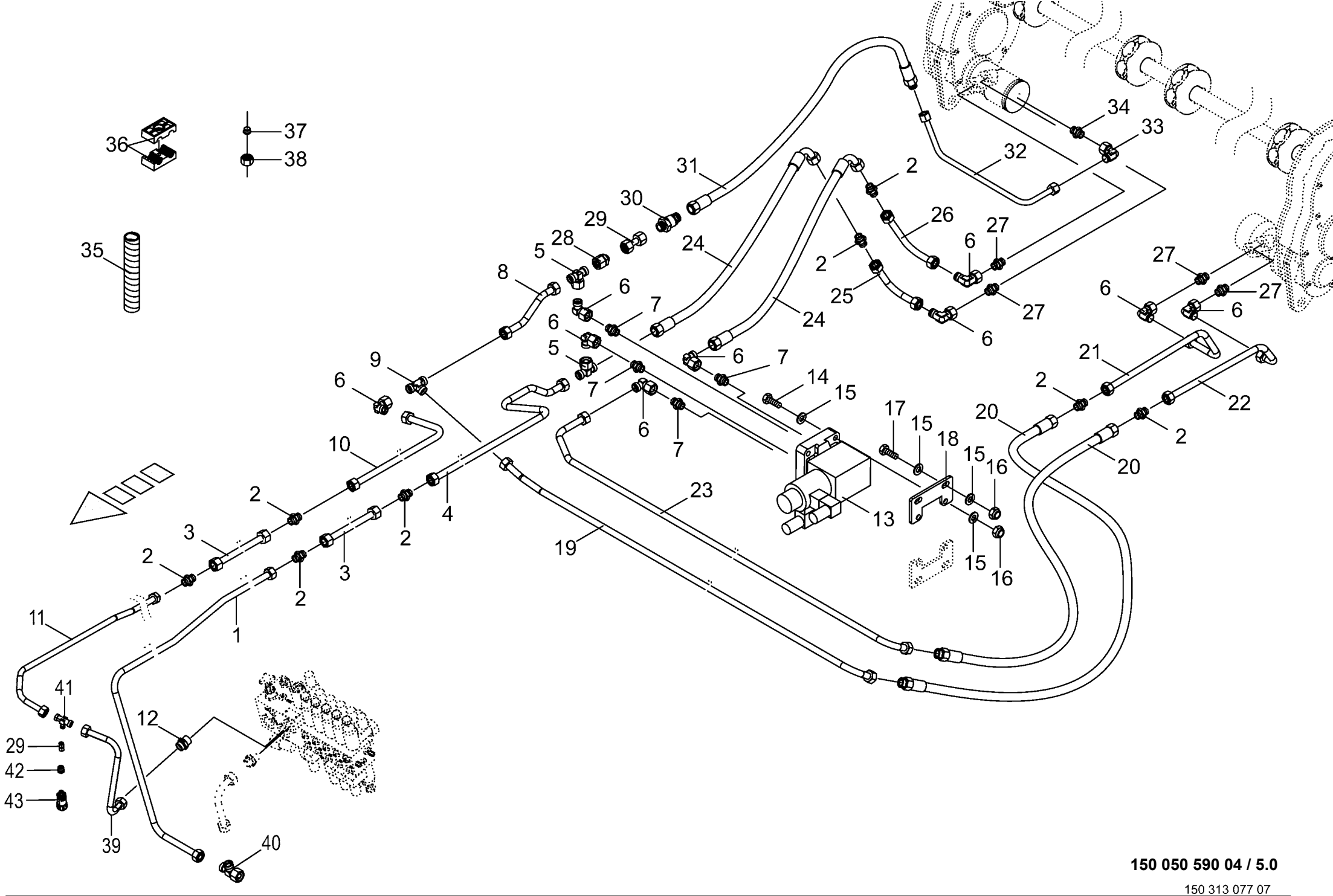

150 050 590 04 / 5.0

150 313 077 07

Hydraulik - Vorschubgetriebe
Hydraulics
Système hydraulique

930001 - 939441

150 050 590 04

150 313 077 7 **5.0**

Pos.	ID-Nr.	Benennung	Description	Description	Masch.-Nr-	ZX 400 GL -1	ZX 450 GL -1	ZX 550 GL -1				Bemerkung/Remarks/Remarque
24	27 001 157 0	Hochdruckschlauchleitung	High pressure hose line	Conduite de tuyau haute pression		x	x	x				Lg.= 750
25	20 054 876 0	Hydraulikleitung -inkl. Überwurfmutter, Schneidring	Hydraulic line -incl. nozzle disc cap, cutting ring	Ligne hydraulique -incl. écrou de buse-pastille, baque coupante		x	x	x				18 X 2
26	20 054 867 0	Hydraulikleitung -inkl. Überwurfmutter, Schneidring	Hydraulic line -incl. nozzle disc cap, cutting ring	Ligne hydraulique -incl. écrou de buse-pastille, baque coupante		x	x	x				18 X 2
27	00 921 179 2	Einschraubstutzen	Male connector	Raccord filet		x	x	x				R 1/2" / M 26 X 1,5
28	00 920 902 0	Reduzier-Verschraubung	Reducer fitting	Réduction		x	x	x				M 26 X 1,5 / M 18 X 1,5
29	00 230 743 0	Doppelnippel	Double nipple	Double raccord		x	x	x				L 12
30	00 921 148 0	Rückschlagventil	Non-return valve	Clapet anti-retour		x	x	x				M 18 X 1,5 1 Bar
31	00 921 001 0	Hochdruckschlauchleitung	High pressure hose line	Conduite de tuyau haute pression		x	x	x				Lg.= 600
32	20 052 379 0	Hydraulikleitung -inkl. Überwurfmutter, Schneidring	Hydraulic line -incl. nozzle disc cap, cutting ring	Ligne hydraulique -incl. écrou de buse-pastille, baque coupante		x	x	x				12 X 1,5
33	00 921 067 1	Winkelstutzen	Angle lug	Jarret tubulure		x	x	x				M 18 X 1,5
34	00 919 630 0	Einschraubstutzen	Male connector	Raccord filet		x	x	x				L 12/G 1/4"
35	27 004 572 0	Spiralband -Id.-Nr.= 1m	Spiral strip -Id.-no.= 1m	Feuillards spiralé -Id.-no.= 1m		x	x	x				Rd. 25 / 29
36	00 925 155 0	Rohrschelle -2 Hälften	Tube clamp -2 halves	Bride -2 moitiés		x	x	x				Bo.= 18/18
37	00 921 046 1	Schneidring	Cutting ring	Baque coupante		x	x	x				L 12
	00 921 183 1	Schneidring	Cutting ring	Baque coupante		x	x	x				L 18
38	00 921 206 0	Überwurfmutter	Nozzle disc cap	Écrou de buse-pastille		x	x	x				AL 12
	00 921 182 0	Überwurfmutter	Nozzle disc cap	Écrou de buse-pastille		x	x	x				AL 18
39	20 057 468 0	Hyd.-Leitung 18 x 2 x 465 2 Bögen	Hydraulic line 18 x 2 x 465 2	Conduite hydraulique 18 x 2 x 465 2		x	x	x				
40	00 921 238 0	L-Stutzen	Adjustable L connection	Raccord L réglable		x	x	x				L 18
41	27 003 975 0	T-Reduzierung	T-reduction	T-reduction		x	x	x				M 26 X 1,5 / M 18 X 1,5 / M 26 X 1,5
42	00 920 931 0	Gewindereduzierstutzen	Threaded reducing adapter	Raccord reducteur filete		x	x	x				M 18 X 1,5 - R 1/4"
43	00 302 647 0	Drucksensor	Pressure sensor	Senseur de pression		x	x	x				0-250 Bar

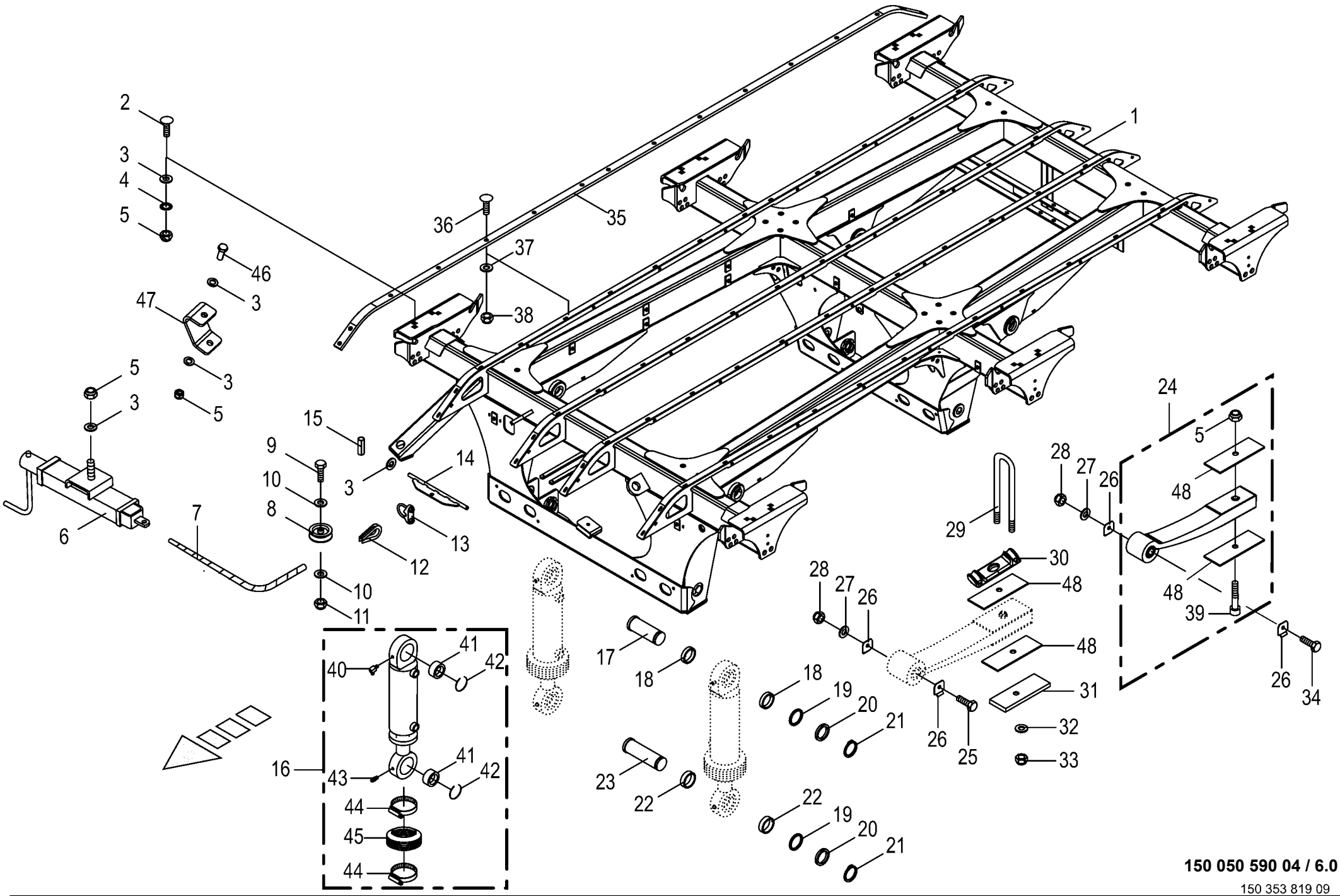

150 050 590 04 / 6.0

150 353 819 09

Tandemaggregat - hydr. Ausgleich - ohne Federung - 26,5"
Tandem axle assy
Collection essieu tandem

930001 - 939441

150 050 590 04

150 353 819 9 **6.0**

Pos.	ID-Nr.	Benennung	Description	Description	Masch.-Nr-	ZX 400 GL -1	ZX 450 GL -1	ZX 550 GL -1				Bemerkung/Remarks/Remarque
1	20 053 216 2	Achsrahmen 26,5" -nur auf Anfrage	Axle frame 26.5" -on request only	Cadre d'essieu 26,5" - uniquement sur demande		x	x					
2	00 904 708 0	Flachrundschraube	Coach bolt	Vis a tête bombée		x	x					M 16 X 40
	00 904 723 0	Flachrundschraube	Coach bolt	Vis a tête bombée		x	x					M 16 X 50
3	00 910 303 1	Scheibe	Washer	Rondelle		x	x					17 X 30 X 3
4	00 909 912 1	Sperrkantscheibe	Detent edged washer	Disque à bord d'arrêt		x	x					SKM 16
5	00 908 719 0	Sicherungsmutter	Locknut	Écrou hex		x	x					M 16
6	00 336 988 1	Standbremse m. Lagerbügel	Parking brake with bearing bracket	Frein de parking + étrier		x	x					
7	00 922 948 0	Drahtseil -Id.-Nr.= 1m	Steel wire rope -Id.-no.= 1m	Câble d'acier -Id.-no.= 1m		x	x					Rd. 6
8	00 952 683 0	Seilrolle	Rope pulley	Poulie à cable		x	x					Rd. 80
9	00 900 284 1	6kt-Schraube	Hex head bolt	Boulon tête hex		x	x					M 10 X 50
10	00 910 414 0	Scheibe	Washer	Rondelle		x	x					10,5 X 21 X 2
11	00 908 758 0	Sicherungsmutter	Locknut	Écrou hex		x	x					M 10
12	00 917 506 0	Kausche	Grommet thimble	Cosse a corde		x	x					A 6
13	00 917 603 1	Drahtseilklemme	Wire rope clamp	Pince de cable metallique		x	x					6,5
14	20 053 470 0	Bremsausgleich	Brake equalizer	Égalité de freinage		x	x					
15	00 912 613 2	Spannstift	Roll pin	Goupille de serrage		x	x					5 X 30
16	27 003 579 0	Hydraulikzylinder	Hydraulic cylinder	Vérin hydraulique		x	x					Dz 50/90 X 200/500
	27 003 764 0	Dichtungssatz	Sealing set	Jeu de joints		x	x					Dz 50/90
17	00 953 964 1	Bolzen oben Rd 55 h9 ZLÜ	Bolt top Rd 55 h9 ZLUE	Boulon en haut Rd 55 h9 ZLÜ		x	x					
18	20 053 436 0	Buchse	Bushing	Douille		x	x					50 X 60,3 X 13
19	00 910 904 0	Passscheibe	Shim ring	Rondelle d'ajustage		x	x					50 X 62 X 1,0
	00 910 905 1	Passscheibe	Shim ring	Rondelle d'ajustage		x	x					50 X 62 X 2,0
20	90 000 428 0	Stützscheibe	Supporting disc	Rondelle diélectrique		x	x					50 X 62 X 3
21	00 911 554 0	Sicherungsring	Circlip	Circlip		x	x					50 X 3,0
22	00 952 848 0	Buchse	Bushing	Douille		x	x					50 X 60,3 X 17
23	00 953 963 1	Bolzen unten Rd 55 h9 ZLÜ	Bolt bottom Rd 55 h9	Boulon en bas Rd 55 h9 ZLÜ		x	x					
24	27 005 004 0	Parabelfeder	Parabolic spring	Ressort parabolique		x	x					
25	00 900 225 0	6kt-Schraube	Hex head bolt	Boulon tête hex		x	x					M 30 X 280
26	20 053 372 0	Verschleissblech	Wearing plate	Tôle d'usure		x	x					
27	00 910 515 2	Scheibe	Washer	Rondelle		x	x					31 X 56 X 4
28	00 908 730 0	Sicherungsmutter	Locknut	Écrou hex		x	x					M 30
29	20 053 441 0	Federbügel	Spring bow	Rondelle		x	x					M 24 X 320
30	00 953 961 0	Federplatte	Spring plate	Plaque ressort		x	x					
31	00 953 960 0	Spurplatte	Bedplate	Plaque d'écartement		x	x					
32	00 910 514 1	Scheibe	Washer	Rondelle		x	x					26 X 44 X 4
33	00 908 726 2	Sicherungsmutter	Locknut	Écrou hex		x	x					M 24
34	90 000 304 0	6kt-Schraube	Hex head bolt	Boulon tête hex		x	x					M 30 X 260

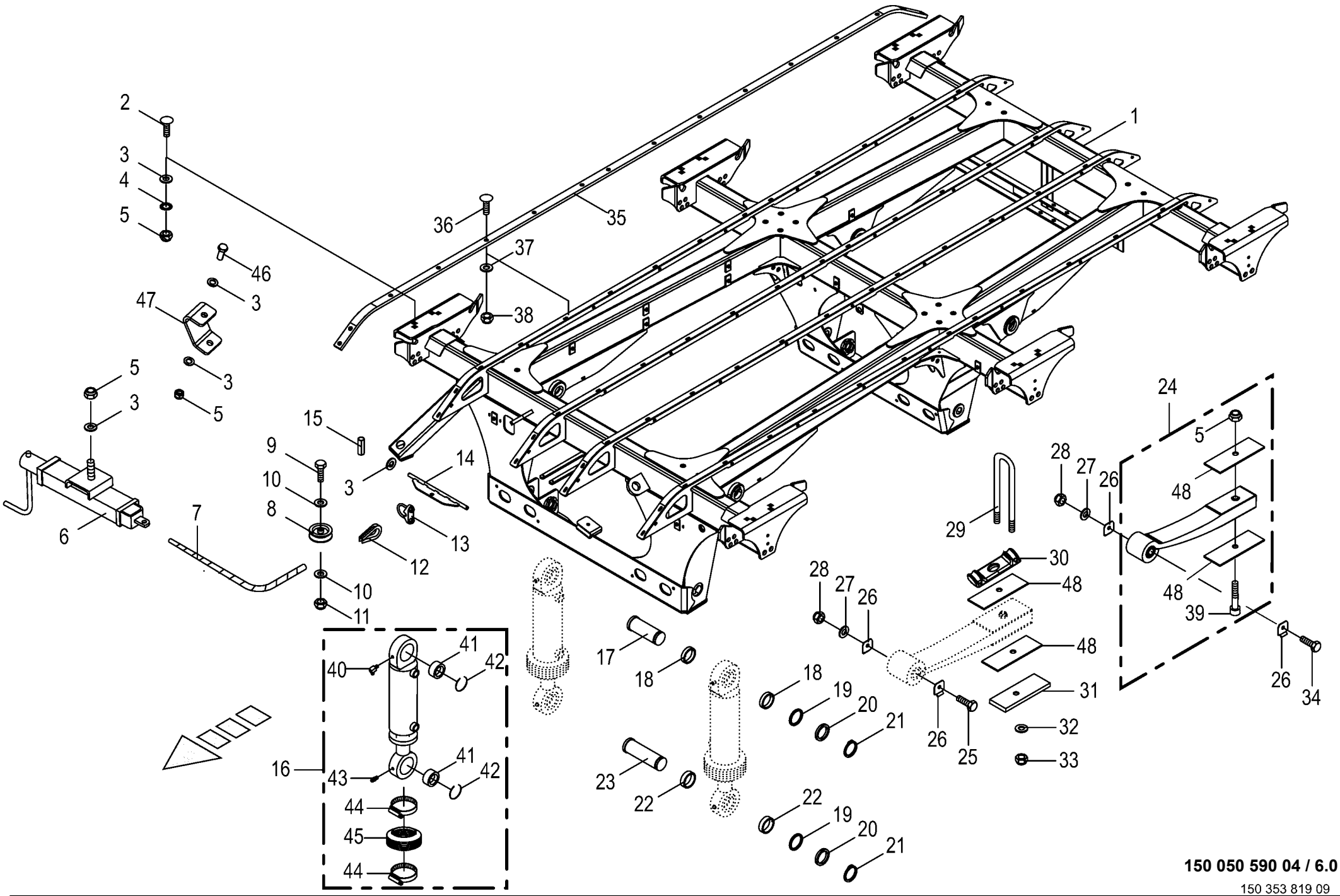

150 050 590 04 / 6.0

150 353 819 09

Tandemaggregat - hydr. Ausgleich - ohne Federung - 26,5" Tandem axle assy Collection essieu tandem					930001 - 939441	ZX 400 GL -1	ZX 450 GL -1	ZX 550 GL -1				150 050 590 04 150 353 819 9 6.0
Pos.	ID-Nr.	Benennung	Description	Description	Masch.-Nr-							Bemerkung/Remarks/Remarque
35	20 054 284 0	Gleitschiene -schwarz	Guide rail -black	Glissière -noir		4	4					Lg.= 3731
36	00 904 026 0	Senkschraube	Countersunkscrew	Vis à tête fraisée		x	x					M 8 X 30
37	00 910 603 0	Scheibe	Washer	Rondelle		x	x					8,4 X 24 X 2
38	00 908 706 0	Sicherungsmutter	Locknut	Écrou hex		x	x					M 8
39	27 007 696 0	Herzbolzen	Heart-shaped pivot pin	Coeur de centrage		x	x					M16 X 85
40	90 001 870 0	Kegelschmiernippel	Grease niple	Graisseur à cone		x	x					Cm 6
41	27 011 464 0	Gelenklager GE50	Joint bearing	Palier à rotule		x	x					
42	90 002 298 0	Sprengring 76 x 2	Snap ring	Circlips		x	x					
43	00 919 002 0	Kegelschmiernippel	Grease niple	Graisseur à cone		x	x					M 6 X 1
44	00 924 021 0	Schneckengewindeschelle	Tube clip	Bride		x	x					100 - 120
45	27 010 507 0	Faltenbalg 105/105 L.max=250 min=45	Bellows	Soufflet		x	x					
46	00 000 001 0	-nicht für diese Maschine	-not for this machine	-non prevu pour cette machine		x	x					
47	00 000 001 0	-nicht für diese Maschine	-not for this machine	-non prevu pour cette machine		x	x					
48	27 016 571 0	Zwischenplatte 97x3x220	Intermediate plate 97 x 3 x 220	Tôle intermédiaire 97x3x220		x	x					

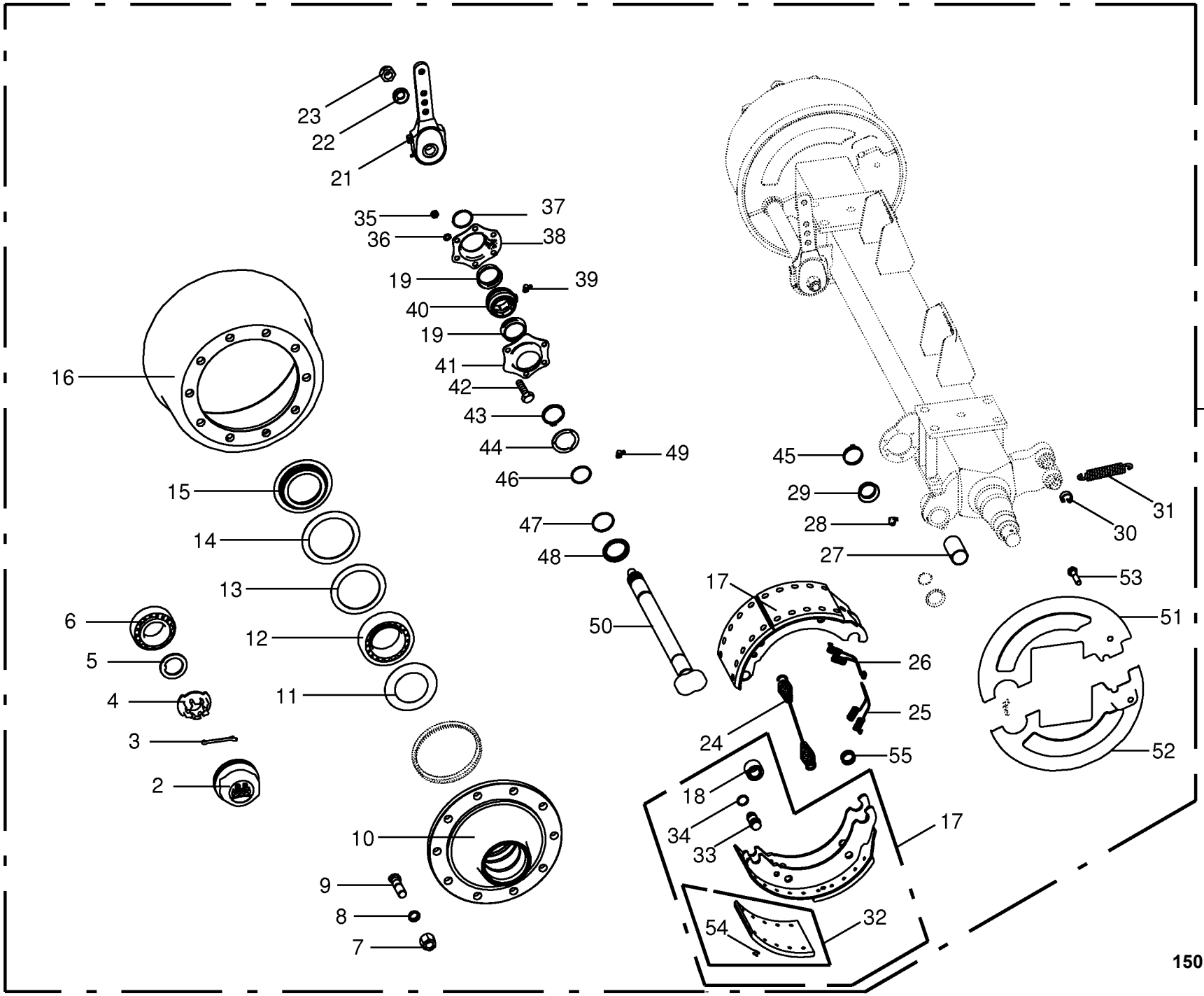

150 050 590 04 / 7.0

443 243 4

Bremsachse vorne
Brake axle front
Essieu avant

930001 - 939441

150 050 590 04

443 243 4 **7.0**

Pos.	ID-Nr.	Benennung	Description	Description	Masch.-Nr-	ZX 400 GL -1	ZX 450 GL -1	ZX 550 GL -1				Bemerkung/Remarks/Remarque
1	00 953 956 0	Bremsachse -kpl.	Brake axle -cpl.	Essieu -cpl.		x	x					10/280/335 2050 FL4118
2	00 952 902 0	Radkappe	Wheel cap	Chapeau de roue		x	x					M 125 X 2
3	00 912 132 0	Splint	Cotter pin	Goupille fendue		x	x					8 X 56
4	90 000 266 0	Kronenmutter	Castellated nut	Ecrou crenele plat		x	x					M 52 X 2
5	00 952 090 0	Sicherungsscheibe	Lock washer	Rondelle de protection		x	x					
6	00 932 101 0	Kegelrollenlager	Taper roller bearing	Roulement à rouleaux coniques		x	x					33213
7	00 910 235 0	Radmutter	Nut	Ecrou de roue		x	x					M 22 X 1,5
8	00 910 217 0	Federring	Spring washer	Rondelle elastique		x	x					C 22,5
9	00 952 900 0	Riffelbolzen	Wheel pin	Boulon de fix.de roue		x	x					M 22 X 1,5 X 80
10	00 952 098 0	Radnabe	Hub f. axle	Moyeu de roue		x	x					10/280/335
11	00 952 901 0	Abdeckblech	Cover plate	Tôle de recouvrement		x	x					
12	00 932 164 0	Kegelrollenlager	Taper roller bearing	Roulement à rouleaux coniques		x	x					33118
13	00 952 091 0	Lagerscheibe	Washer	Rondelle		x	x					120 X 157 X 2,5
14	00 952 092 0	Lagerscheibe	Washer	Rondelle		x	x					
15	00 952 089 0	Stossring	Push ring	Bague		x	x					
16	00 952 099 0	Bremstrommel	Brake drum	Moyeu tambour		x	x					410 X 180
17	00 952 903 0	Bremsbacke -mit Belag	Brake shoe -with coating	Machoire de frein -avec revêtment		x	x					410 X 180
18	00 952 962 0	Rolle	Roller	Galet		x	x					
19	00 952 974 0	Dichtung	Gasket	Joint		x	x					
21	00 952 965 0	Gestängesteller -links/rechts	Rod control -left/right	Element de commande -gauche/ droite		x	x					
22	00 910 369 0	Scheibe	Washer	Rondelle		x	x					23 X 39 X 3
23	00 908 077 0	6kt-Mutter	Hex nut	Écrou hex		x	x					M 22 X 1,5
24	00 952 968 0	Zugfeder	Tension spring	Ressort de traction		x	x					5,3 X 28,5 X 268
25	00 952 096 0	Zugfeder	Tension spring	Ressort de traction		x	x					
26	00 952 095 0	Zugfeder	Tension spring	Ressort de traction		x	x					
27	00 952 960 0	Buchse	Bushing	Douille		x	x					42 X 46 X 72,6
28	00 919 004 0	Kegelschmiernippel	Grease niple	Graisseur à cone		x	x					M 10 X 1
29	00 952 975 0	Dichtung	Gasket	Joint		x	x					
30	00 952 961 0	Sprengring	Snap ring	Circlips		x	x					
31	00 953 845 0	Zugfeder	Tension spring	Ressort de traction		x	x					2,8 X 23 X 148
32	27 003 681 0	Bremsbelag -inkl. Niet	Brake lining -incl. Rivet	Machoire de frein -incl. Rivet		x	x					410 X 180
33	27 001 438 0	Bolzen	Pin	Boulon		x	x					
34	27 009 350 0	Ring	Ring	Anneau		2	2					
35	00 908 210 0	6kt-Mutter	Hex nut	Écrou hex		x	x					M 8
36	00 909 908 1	Sperrkantscheibe	Detent edged washer	Disque à bord d'arrêt		x	x					SKM 8
37	00 911 804 0	Sprengring	Snap ring	Circlips		x	x					B 40 X 2,5
38	27 009 312 0	Lagerhalter	Bearing support	Support de palier		x	x					

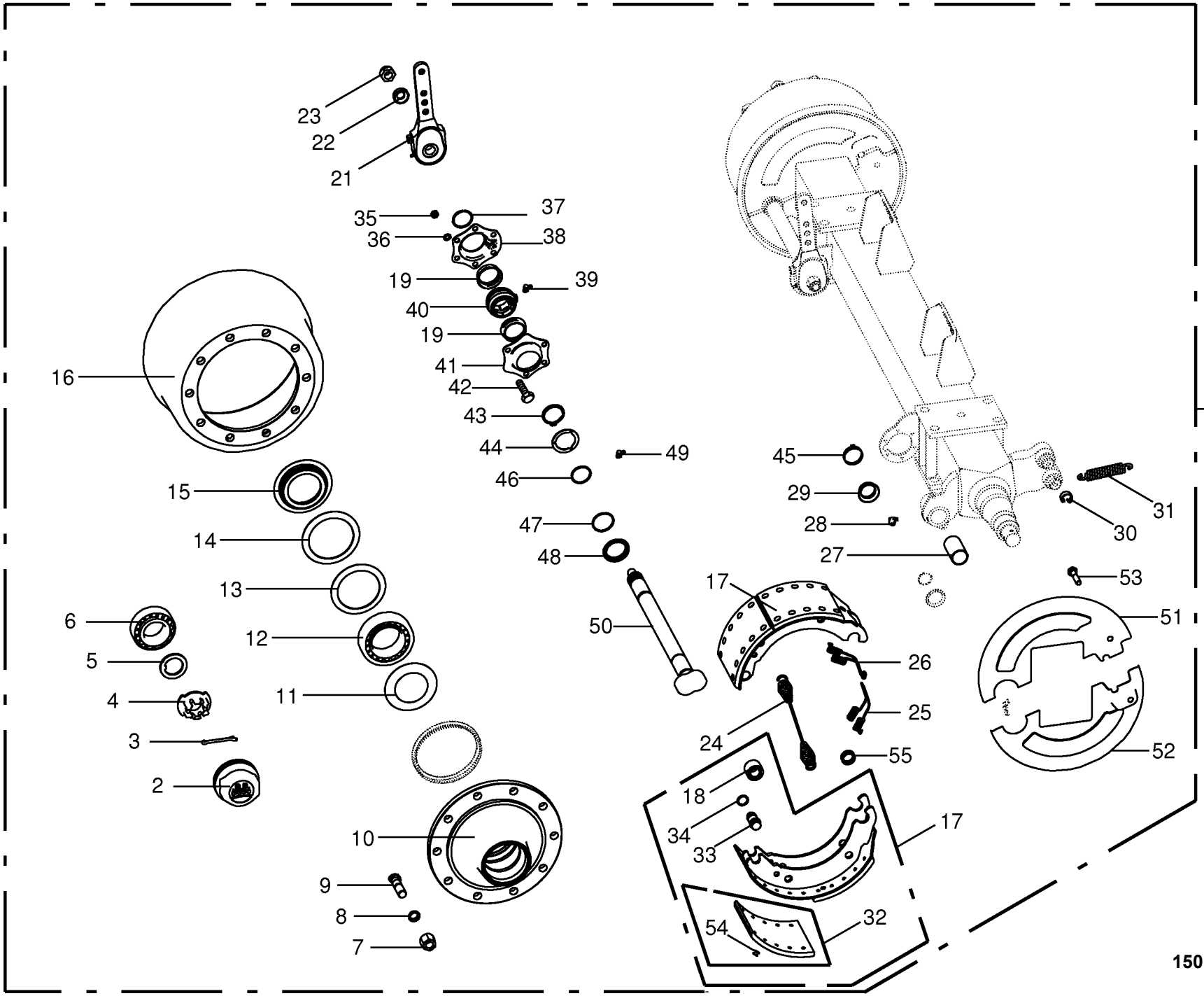

150 050 590 04 / 7.0

443 243 4

Bremsachse vorne
Brake axle front
Essieu avant

930001 - 939441

150 050 590 04

443 243 4 **7.0**

Pos.	ID-Nr.	Benennung	Description	Description	Masch.-Nr-	ZX 400 GL -1	ZX 450 GL -1	ZX 550 GL -1				Bemerkung/Remarks/Remarque
39	00 940 097 0	Einschraubnippel	Screw-in nipple	Raccord de graissage vissé		x	x					M 8 X 1
40	27 011 494 0	Buchse Bremswellenlagerung	Bushing brake shaft bearing	Douille palier de l'arbre de frein		x	x					
41	27 009 311 0	Lagerhalter	Bearing support	Support de palier		x	x					
42	00 900 616 0	6kt-Schraube	Hex head bolt	Boulon tête hex		x	x					M 8 X 25
43	00 911 518 0	Sicherungsring	Circlip	Circlip		x	x					40 X 2,5
44	27 008 282 0	Dichtring	Gasket ring	Bague d'étanchéité		x	x					
45	27 001 434 0	Sicherungsklammer	Securing clip	Parenthèse de garantie		x	x					
46	90 001 971 0	O-Ring	O-ring	Joint torique		x	x					37 X 2,6
47	90 000 049 0	O-Ring	O-ring	Joint torique		x	x					40 X 2,5
48	27 008 283 0	Ring	Ring	Anneau		x	x					
49	00 919 004 0	Kegelschmiernippel	Grease niple	Graisseur à cone		x	x					M 10 X 1
50	27 011 495 0	Bremswelle L=795 A=676,5 -	Brake shaft L=795 A=67.5 -	Arbre de frein L=795 A=676,5 -		x	x					
		links/rechts	left/right	gauche/droite								
51	27 011 500 0	Deckel f. Bremse oben, rechts	Cover for brake top right	Couv. p. frein en haut, dr.		x	x					
	27 011 501 0	Deckel f. Bremse unten, rechts	Cover for brake bottom right	Couv. p. frein en bas, dr.		x	x					
52	27 011 497 0	Deckel f. Bremse oben, links	Cover for brake top left	Couv. p. frein en haut, ga.		x	x					
	27 011 498 0	Deckel f. Bremse unten, links	Cover for brake bottom left	Couv. p. frein en bas, ga.		x	x					
53	00 900 632 0	6kt-Schraube	Hex head bolt	Boulon tête hex		x	x					M 10 X 16
54	00 913 810 0	Niet - Brems u. Kupplungsbel.	Rivet	Rivet		x	x					8 X 15
55	00 952 961 0	Sprengring	Snap ring	Circlips		8	8					

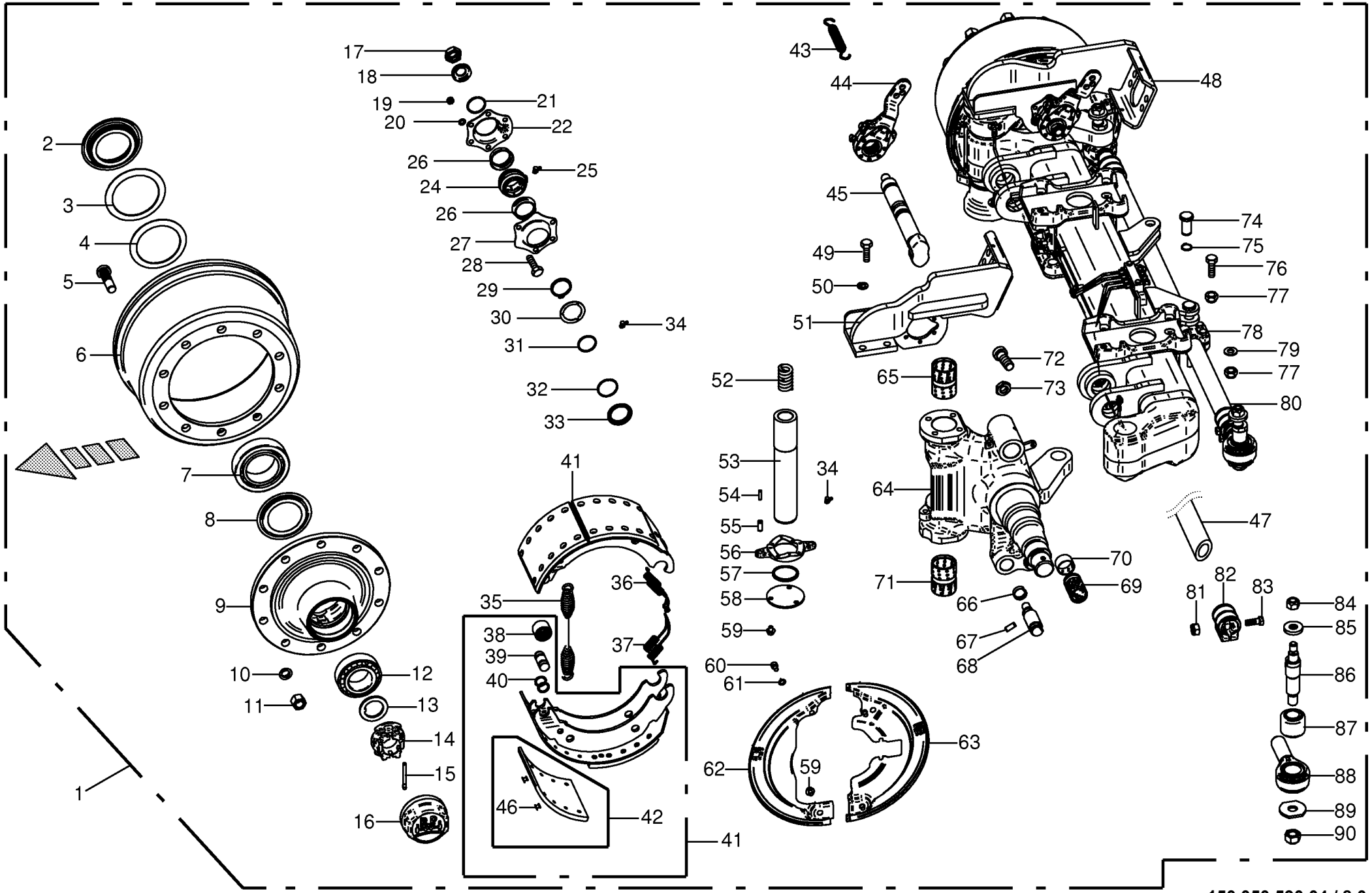

150 050 590 04 / 8.0

443 244 06

Lenkachse hinten
Steering axle back
Essieu directeur arriere

930001 - 939441

150 050 590 04

443 244 6 **8.0**

Pos.	ID-Nr.	Benennung	Description	Description	Masch.-Nr-	ZX 400 GL -1	ZX 450 GL -1	ZX 550 GL -1				Bemerkung/Remarks/Remarque
1	00 953 954 0	Lenkachse -kpl.	Steering axle -cpl.	Essieu directeur -cpl.		x	x					10/280/335 2050 FL4118
2	00 952 089 0	Stossring	Push ring	Bague		x	x					
3	00 952 091 0	Lagerscheibe	Washer	Rondelle		x	x					120 X 157 X 2,5
4	00 952 092 0	Lagerscheibe	Washer	Rondelle		x	x					
5	00 952 900 0	Riffelbolzen	Wheel pin	Boulon de fix.de roue		x	x					M 22 X 1,5 X 80
6	00 952 099 0	Bremstrommel	Brake drum	Moyeu tambour		x	x					410 X 180
7	00 932 164 0	Kegelrollenlager	Taper roller bearing	Roulement à rouleaux coniques		x	x					33118
8	00 952 901 0	Abdeckblech	Cover plate	Tôle de recouvrement		x	x					
9	00 952 098 0	Radnabe	Hub f. axle	Moyeu de roue		x	x					10/280/335
10	00 910 217 0	Federring	Spring washer	Rondelle elastique		x	x					C 22,5
11	00 910 235 0	Radmutter	Nut	Ecrou de roue		x	x					M 22 X 1,5
12	00 932 101 0	Kegelrollenlager	Taper roller bearing	Roulement à rouleaux coniques		x	x					33213
13	00 952 090 0	Sicherungsscheibe	Lock washer	Rondelle de protection		x	x					
14	90 000 266 0	Kronenmutter	Castellated nut	Ecrou crenele plat		x	x					M 52 X 2
15	00 912 132 0	Splint	Cotter pin	Goupille fendue		x	x					8 X 56
16	00 952 902 0	Radkappe	Wheel cap	Chapeau de roue		x	x					M 125 X 2
17	00 957 286 0	6kt-Mutter	Hex nut	Écrou hex		x	x					M 22 X 1,5
18	00 910 369 0	Scheibe	Washer	Rondelle		x	x					23 X 39 X 3
19	00 908 210 0	6kt-Mutter	Hex nut	Écrou hex		x	x					M 8
20	00 909 908 1	Sperrkantscheibe	Detent edged washer	Disque à bord d'arrêt		x	x					SKM 8
21	00 911 804 0	Sprengring	Snap ring	Circlips		x	x					B 40 X 2,5
22	27 009 312 0	Lagerhalter	Bearing support	Support de palier		x	x					
24	27 011 494 0	Buchse Bremswellenlagerung	Bushing brake shaft bearing	Douille palier de l'arbre de frein		x	x					
25	00 940 097 0	Einschraubnippel	Screw-in nipple	Raccord de graissage vissé		x	x					M 8 X 1
26	00 952 974 0	Dichtung	Gasket	Joint		x	x					
27	27 009 311 0	Lagerhalter	Bearing support	Support de palier		x	x					
28	00 900 616 0	6kt-Schraube	Hex head bolt	Boulon tête hex		x	x					M 8 X 25
29	00 911 518 0	Sicherungsring	Circlip	Circlip		x	x					40 X 2,5
30	27 008 283 0	Ring	Ring	Anneau		x	x					
31	90 001 971 0	O-Ring	O-ring	Joint torique		x	x					37 X 2,6
32	90 000 049 0	O-Ring	O-ring	Joint torique		x	x					40 X 2,5
33	27 008 282 0	Dichtring	Gasket ring	Bague d'étanchéité		x	x					
34	00 919 104 0	Kegelschmiernippel	Grease niple	Graisseur à cone		x	x					BM 10 X 1
35	00 952 968 0	Zugfeder	Tension spring	Ressort de traction		x	x					5,3 X 28,5 X 268
36	00 953 978 0	Zugfeder	Tension spring	Ressort de traction		x	x					
37	00 953 983 0	Zugfeder	Tension spring	Ressort de traction		x	x					
38	00 952 962 0	Rolle	Roller	Galet		x	x					
39	27 001 438 0	Bolzen	Pin	Boulon		x	x					

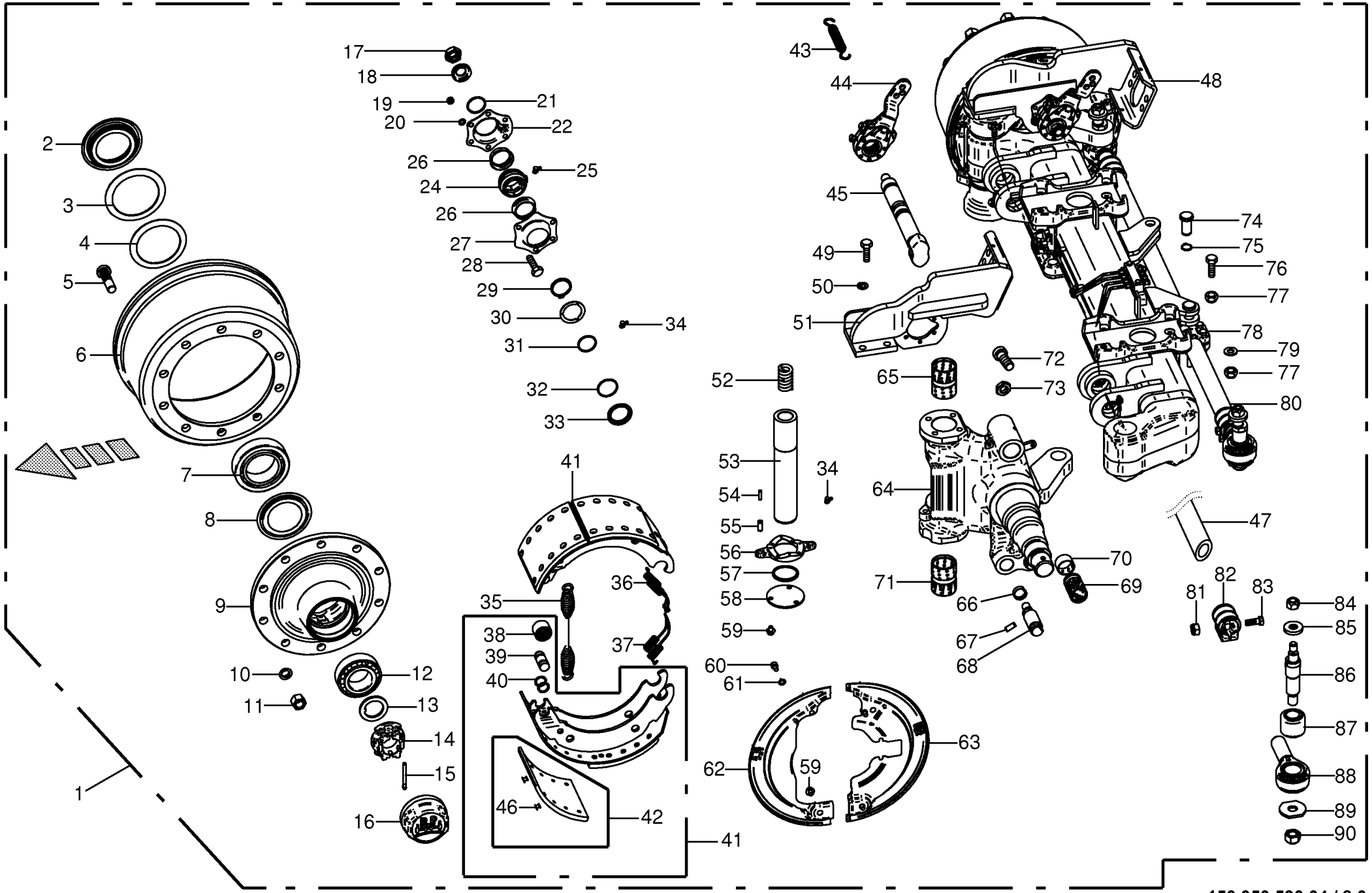

150 050 590 04 / 8.0

443 244 06

Lenkachse hinten
Steering axle back
Essieu directeur arriere

930001 - 939441

150 050 590 04

443 244 6 **8.0**

Pos.	ID-Nr.	Benennung	Description	Description	Masch.-Nr-	ZX 400 GL -1	ZX 450 GL -1	ZX 550 GL -1				Bemerkung/Remarks/Remarque
40	27 009 350 0	Ring	Ring	Anneau		2	2					
41	00 952 903 0	Bremsbacke -mit Belag	Brake shoe -with coating	Machoire de frein -avec revêtment		x	x					410 X 180
42	27 003 681 0	Bremsbelag -inkl. Niet	Brake lining -incl. Rivet	Machoire de frein -incl. Rivet		8	8					410 X 180
43	00 953 979 0	Zugfeder	Tension spring	Ressort de traction		x	x					2,5 X 20 X 99
44	00 952 966 0	Gestängesteller -rechts	Rod control -right	Element de commande -droite		x	x					
	00 952 967 0	Gestängesteller -links	Rod control -left	Element de commande -gauche		x	x					
45	27 011 633 0	Bremswelle L=365 A=246,5 - links/rechts	Brake shaft L=365 A=246,5 - left/right	Arbre de frein L=365 A=246,5 - gauche/droite		x	x					
46	00 913 810 0	Niet - Brems u. Kupplungsbel.	Rivet	Rivet		x	x					8 X 15
47	27 001 436 0	Rohr	Tube	Tube		x	x					Lg.= 1320
48	27 011 631 0	Grundplatte oben, rechts	Base plate top right	Plaque de base en haut, dr.		x	x					
49	00 900 675 0	6kt-Schraube	Hex head bolt	Boulon tête hex		x	x					M 16 X 40
50	00 909 911 0	Sperrkantscheibe	Detent edged washer	Disque à bord d'arrêt		x	x					SKZ 12
51	27 011 630 0	Grundplatte oben, links	Base plate top left	Plaque de base en haut, ga.		x	x					
52	00 953 971 0	Druckfeder	Pressure spring	Ressort de pression		x	x					
53	00 953 973 0	Lenkbolzen	Steering pin	Boulon de direction		x	x					
54	00 912 516 3	Spannstift	Roll pin	Goupille de serrage		x	x					7 X 30
55	00 912 501 2	Spannstift	Roll pin	Goupille de serrage		x	x					12 X 30
56	00 952 954 0	Druckscheibe	Pression disc	Disque de pression		x	x					
57	27 011 629 0	Dichtring 70/62/59x5	Seal ring 70/62/59x5	Bague d'étan. 70/62/59x5		x	x					
58	00 953 974 0	Scheibe	Washer	Rondelle		x	x					
59	00 900 272 2	6kt-Schraube	Hex head bolt	Boulon tête hex		x	x					M 10 X 12
60	90 000 129 0	Zylinderschraube	Allen screw	Vis tête cylindrique		x	x					M 10 X 16
61	00 953 871 0	Fächerscheibe	Serrated washer	Rondelle a eventail		x	x					
62	27 011 643 0	Deckel f. Bremse vorne, links	Cover for brake front left	Couvercle p. frein avant ga.		x	x					
	27 011 645 0	Deckel f. Bremse vorne, rechts	Cover for brake front right	Couvercle p. frein avant dr.		x	x					
63	27 011 640 0	Deckel f. Bremse hinten, links	Cover for brake rear left	Couvercle p. frein arrière, ga.		x	x					
	27 011 642 0	Deckel f. Bremse hinten, rechts	Cover for brake rear right	Couvercle p. frein arrière, dr.		x	x					
64	00 953 967 0	Lenkschenkel -links inkl. Pos. 65-71	Steering swivel pin -left incl. Pos. 65-71	Pivot de direction -gauche incl. Pos. 65-71		x	x					
	00 953 972 0	Lenkschenkel -rechts inkl. Pos. 65-71	Steering swivel pin -right incl. Pos. 65-71	Pivot de direction -droite incl. Pos. 65-71		x	x					
65	27 011 626 0	Buchse	Bushing	Douille		x	x					
66	00 952 961 0	Sprengring	Snap ring	Circlips		x	x					
67	00 912 501 2	Spannstift	Roll pin	Goupille de serrage		x	x					12 X 30
68	27 011 627 0	Bolzen	Bolt	Boulon		x	x					
69	00 952 960 0	Buchse	Bushing	Douille		x	x					42 X 46 X 72,6
70	00 953 969 0	Buchse	Bushing	Douille		x	x					

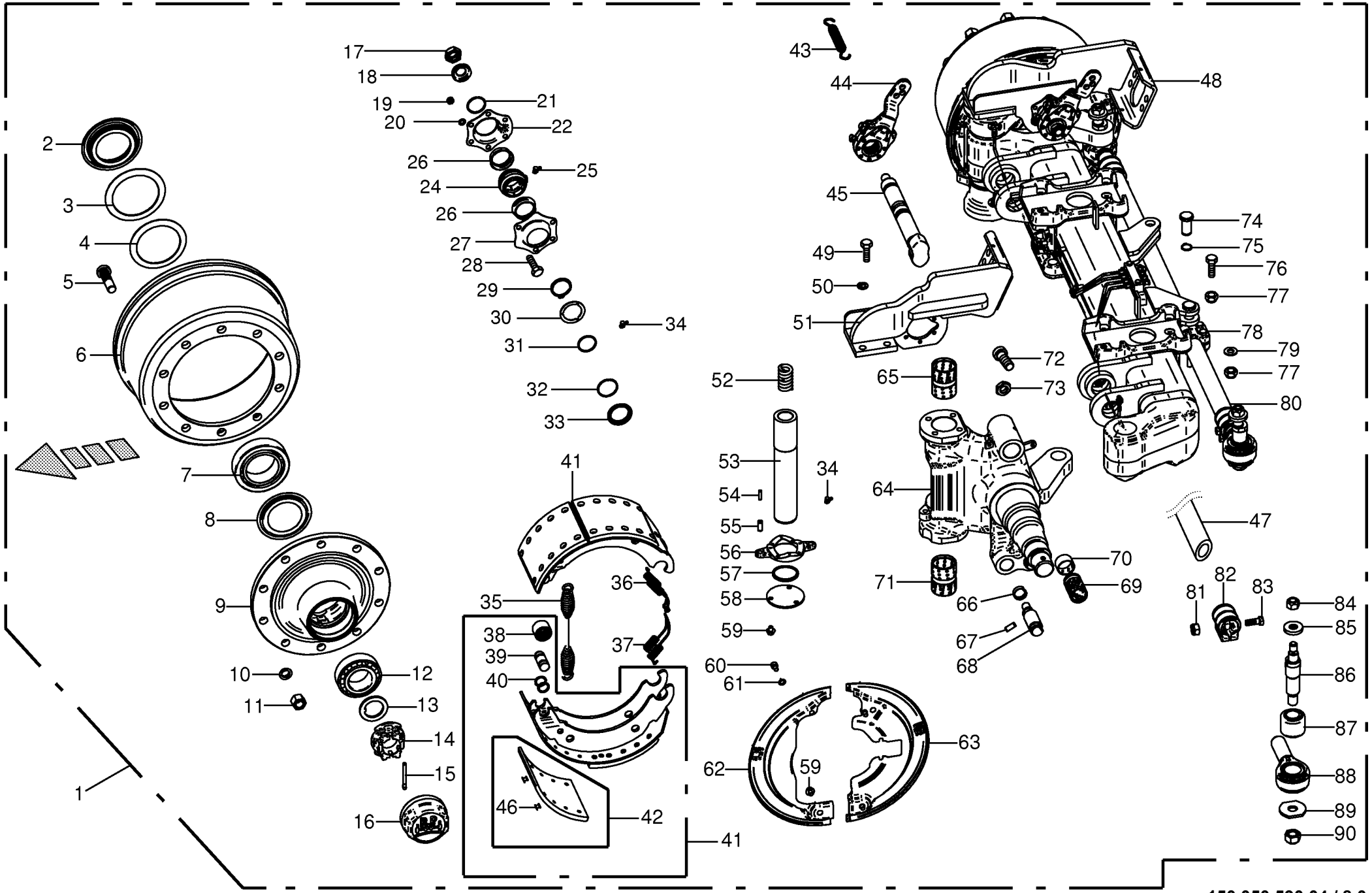

150 050 590 04 / 8.0

443 244 06

Lenkachse hinten
Steering axle back
Essieu directeur arriere

930001 - 939441

150 050 590 04

443 244 6 **8.0**

Pos.	ID-Nr.	Benennung	Description	Description	Masch.-Nr-	ZX 400 GL -1	ZX 450 GL -1	ZX 550 GL -1				Bemerkung/Remarks/Remarque
71	00 953 968 0	Buchse	Bushing	Douille		x	x					
72	00 903 021 0	Zylinderschraube	Allen screw	Vis tête cylindrique		x	x					M 24 X 60
73	00 908 531 2	6kt-Mutter -niedrige Form	Hex nut -low form	Écrou hex -forme basse		x	x					M 24
74	27 009 366 0	Bolzen	Pin	Boulon		x	x					Rd. 25 X 60
75	00 911 529 0	Sicherungsring	Circlip	Circlip		x	x					A 25 X 1,2
76	90 002 326 0	6kt-Schraube M12 x 55	Hexagon head screw M12 x 55	Vis six pans M12 x 55		x	x					
77	00 908 701 0	Sicherungsmutter	Locknut	Écrou hex		x	x					M 12
78	00 953 982 0	Halter	Support	Cadre support		x	x					
79	00 910 506 1	Scheibe	Washer	Rondelle		x	x					13 X 24 X 2,5
80	27 002 952 0	Spurstange -inkl. Pos. 47; 81; 82; 83; 87; 88	Track rod -incl. Pos. 47; 81; 82; 83; 87; 88	Barre de direction -incl. Pos. 47; 81; 82; 83; 87; 88		x	x					
81	00 908 703 0	Sicherungsmutter	Locknut	Écrou hex		x	x					M 12 X 1,5
82	27 009 317 0	Schelle	Clamp	Collier de serrage		x	x					
83	00 902 135 0	6kt-Schraube	Hex head bolt	Boulon tête hex		x	x					M 12 X 1,5 X 60
84	00 908 721 0	Sicherungsmutter	Locknut	Écrou hex		x	x					M 20
85	00 953 977 0	Spannstück	Tensioning element	Element tendeur		x	x					35/25,5 X 12,5
86	00 953 976 0	Gewindebolzen	Threaded bolt	Boulon fileté		x	x					
87	27 003 320 0	Buchse	Bushing	Douille		x	x					35,1 X 64,4 X 56
88	27 002 954 0	Spannkopf -links, inkl. Buchse	Chuck Head -left, incl. bushing	Tête de serrage -gauche, incl. douille		x	x					
	27 002 953 0	Spannkopf -rechts, inkl. Buchse	Chuck Head -right, incl. bushing	Tête de serrage -droite, incl. douille		x	x					
89	00 952 948 0	Scheibe	Washer	Rondelle		x	x					
90	00 908 726 2	Sicherungsmutter	Locknut	Écrou hex		x	x					M 24

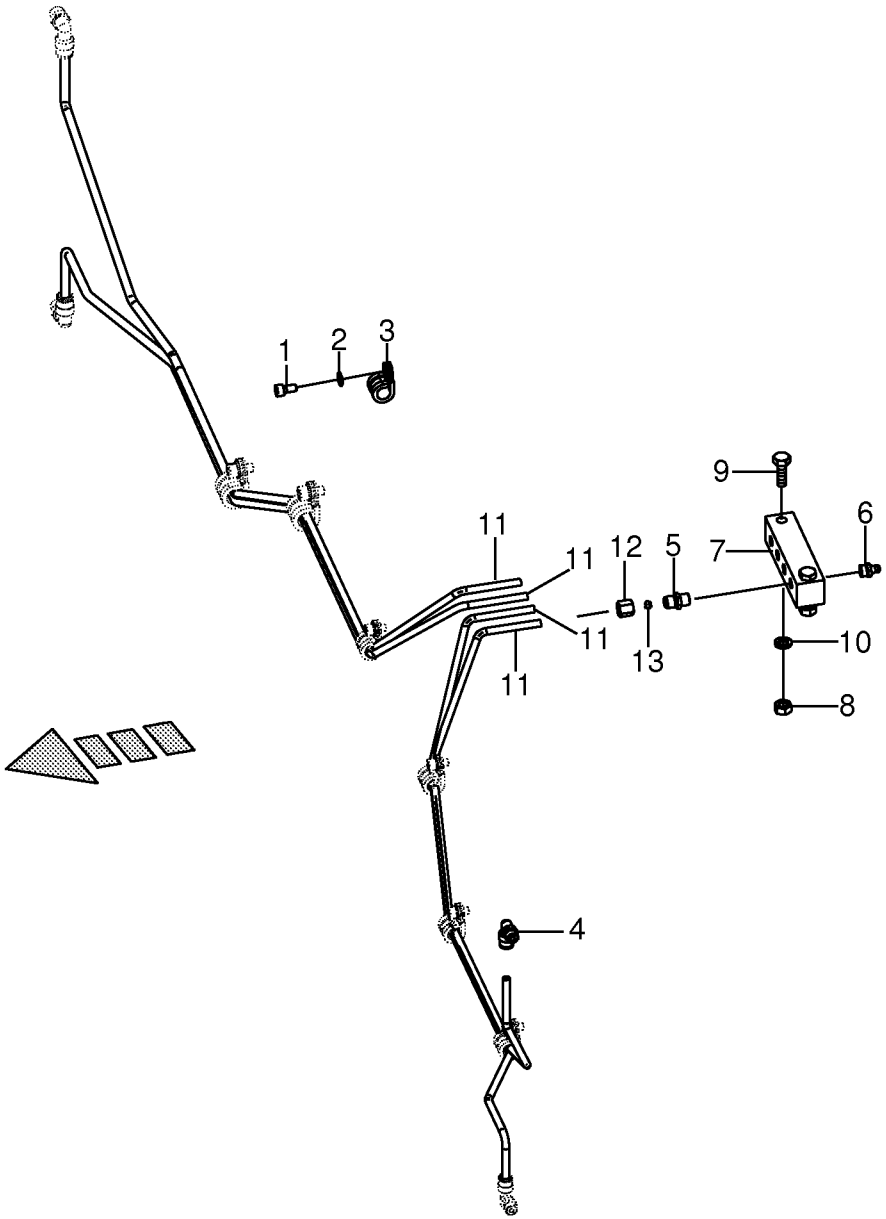

150 050 590 04 / 9.0

150 415 669 01

Lenkachse hinten -Schmierleitungen
Steering axle back -Lubricating line
Essieu directeur arriere -Tuyauterie de graissage

930001 - 939441

150 050 590 04

150 415 669 1 **9.0**

Pos.	ID-Nr.	Benennung	Description	Description	Masch.-Nr-	ZX 400 GL -1	ZX 450 GL -1	ZX 550 GL -1				Bemerkung/Remarks/Remarque
1	00 903 043 1	Zylinderschraube	Allen screw	Vis tête cylindrique		x	x					M 6 X 16
2	00 909 906 1	Sperrkantscheibe	Detent edged washer	Disque à bord d'arrêt		x	x					SKM 6
3	00 953 980 0	Schelle	Clamp	Collier de serrage		x	x					
4	90 000 203 0	Winkeleinschraubstutzen	Angel male connector	Raccord filet jarret		x	x					M 10 X 1
5	00 919 333 0	Einschraubstutzen	Male connector	Raccord filet		x	x					M 10 X 1
6	00 919 004 0	Kegelschmiernippel	Grease niple	Graisseur à cone		x	x					M 10 X 1
7	00 952 941 0	Platte	Plate	Plaque		x	x					
8	00 908 210 0	6kt-Mutter	Hex nut	Écrou hex		x	x					M 8
9	00 900 264 1	6kt-Schraube	Hex head bolt	Boulon tête hex		x	x					M 8 X 45
10	00 910 033 0	Federring	Spring washer	Rondelle elastique		x	x					B 8
11	00 938 933 0	Kunststoffrohr mit Fett gefüllt -Id.-Nr.= 1m	Plastic tube filled with grease -Id.-no.= 1m	Tube plastique farci avec graisse -Id.-no.= 1m		x	x					6 X 1,5
12	00 921 039 1	Überwurfmutter	Nozzle disc cap	Écrou de buse-pastille		x	x					L 6
13	00 921 045 1	Schneidring	Cutting ring	Baque coupante		x	x					L 6

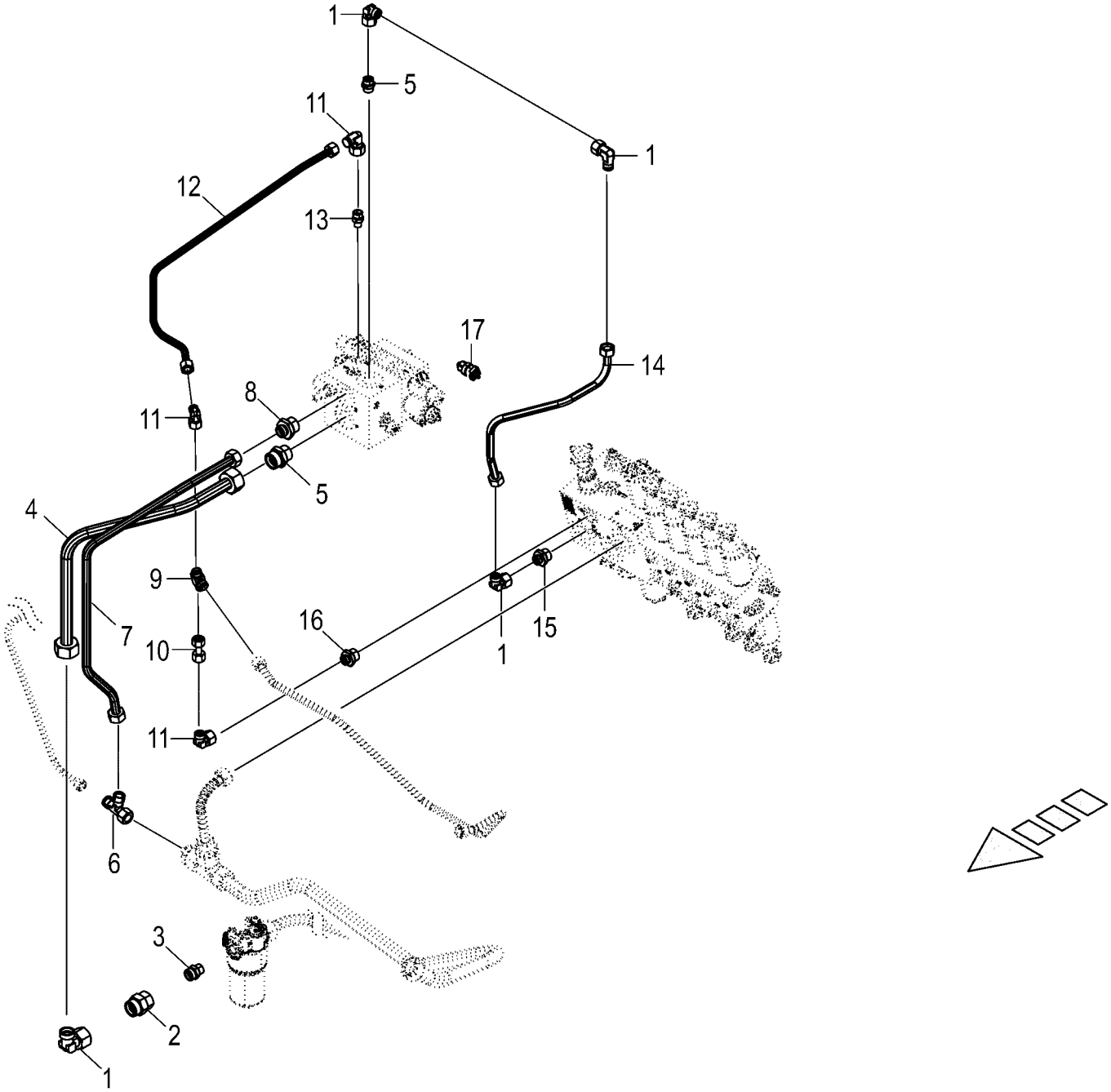

150 050 590 04 / 10.0

150 444 634 01

Elektronische Zwangslenkung - Hydraulik electronic self steer - Hydraulics essieu suiveur électronique - Système hydraulique					930001 - 939441	ZX 400 GL -1	ZX 450 GL -1	ZX 550 GL -1				150 050 590 04 150 444 634 1 10.0
Pos.	ID-Nr.	Benennung	Description	Description	Masch.-Nr-							Bemerkung/Remarks/Remarque
1	00 920 873 0	Winkelstutzen	Angle lug	Jarret tubulure		x	x					S 25
2	90 001 610 0	Reduzier-Verschraubung	Reducer fitting	Réduction		x	x					M 36 X 2 / M 30 X 2
3	90 001 609 0	Einschraubstutzen	Male connector	Raccord filet		x	x					M 30 X 2 / M 22 X 1,5
4	20 057 402 0	Hyd.-Leitung 25 x 2,5 x 693 2 Bögen	Hydraulic line 25 x 2,5 x 693 2	Conduite hydraulique 25 x 2,5 x 693 2		x	x					
5	90 001 873 0	Einschraubstutzen S 25 / G 1" E Zn8	Screw-in fitting S 25 / G 1" E Zn8	Manchon fileté S 25 / G 1" E Zn8		x	x					
6	00 921 238 0	L-Stutzen	Adjustable L connection	Raccord L réglable		x	x					L 18
7	20 057 405 0	Hyd.-Leitung 18 x 2 x 877 4 Bögen	Hydraulic line 18 x 2 x 877 4	Conduite hydraulique 18 x 2 x 877 4		x	x					
8	90 002 414 0	Einschraubstutzen L 18 / G 1" E Zn8	Screw-in fitting L 18 / G 1" E Zn8	Manchon fileté L 18 / G 1" E Zn8		x	x					
9	00 919 729 0	Wechselventil	Valve	Soupape		x	x					L 12
10	00 230 743 0	Doppelnippel	Double nipple	Double raccord		x	x					L 12
11	00 921 067 1	Winkelstutzen	Angle lug	Jarret tubulure		x	x					M 18 X 1,5
12	20 057 404 0	Hyd.-Leitung 12 x 1,5 x 700 4 Bögen	Hydraulic line 12 x 1,5 x 700 4	Conduite hydraulique 12 x 1,5 x 700 4		x	x					
13	00 919 630 0	Einschraubstutzen	Male connector	Raccord filet		x	x					L 12/G 1/4"
14	20 057 403 0	Hyd.-Leitung 25 x 2,5 x 844 4 Bögen	Hydraulic line 25 x 2,5 x 844 4	Conduite hydraulique 25 x 2,5 x 844 4		x	x					
15	90 001 608 0	Einschraubstutzen	Male connector	Raccord filet		x	x					M 36 X 2 / M 26 X 1,5
16	00 920 818 0	Einschraubstutzen	Male connector	Raccord filet		x	x					L 12 MB / M 14 X 1,5
17	20 082 853 0	Druckschalter 10bar Wechsler	Pressure switch 10bar Changeover contact	Manostat 10Bar Inverseur		x	x					

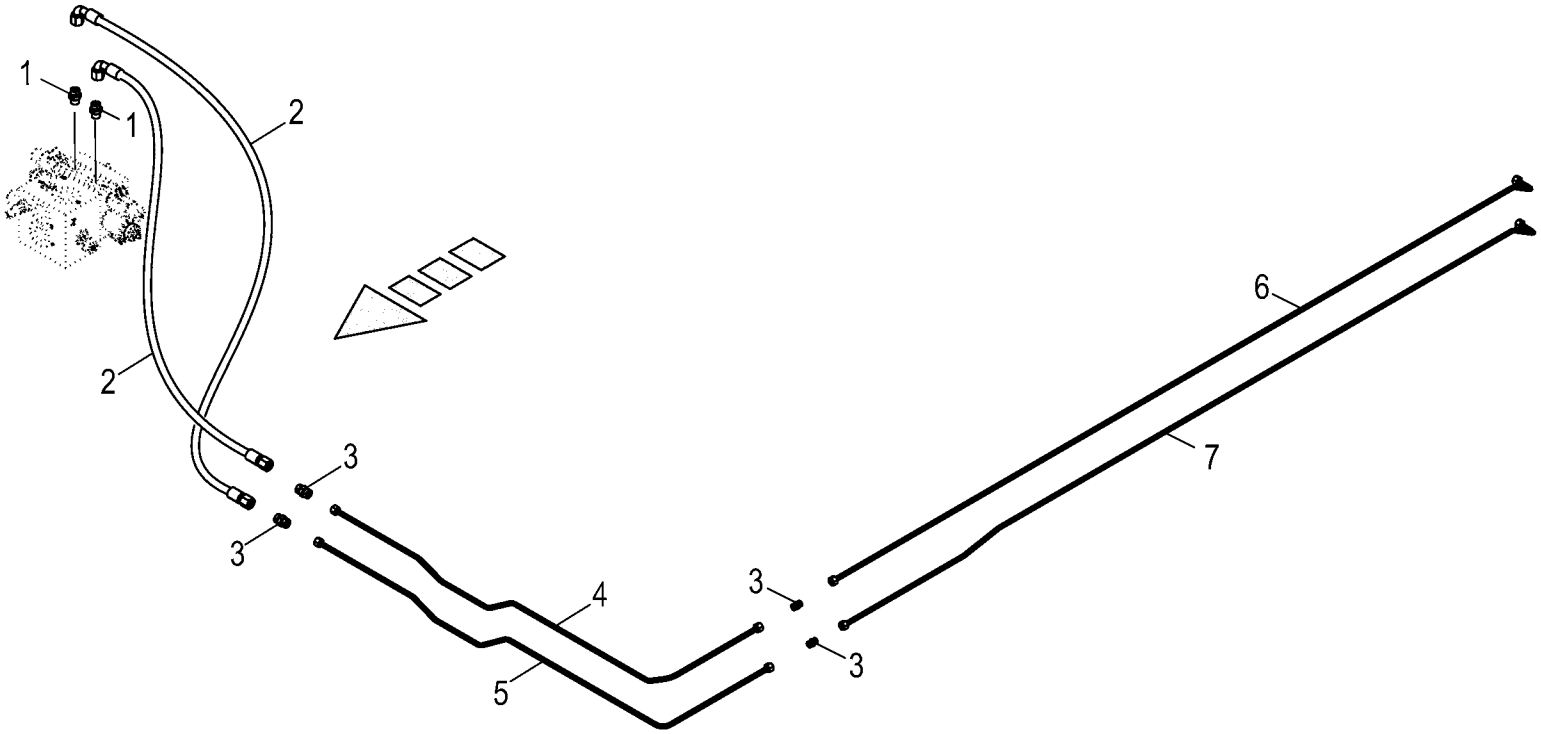

150 050 590 04 / 11.0

150 444 641 01

Elektronische Zwangslenkung - Hydraulik electronic self steer - Hydraulics essieu suiveur électronique - Système hydraulique					930001 - 939441	ZX 400 GL -1	ZX 450 GL -1	ZX 550 GL -1				150 050 590 04 150 444 641 1 11.0
Pos.	ID-Nr.	Benennung	Description	Description	Masch.-Nr-							Bemerkung/Remarks/Remarque
1	00 919 918 1	Einschraubstutzen	Male connector	Raccord filet		x	x					M 18 X 1,5 / E R3/8"
2	00 919 864 0	Hochdruckschlauchleitung	High pressure hose line	Conduite de tuyau haute pression		x	x					Lg. = 950
3	00 921 054 1	Verbindungsstutzen	Connector	Raccord		x	x					M 18 X 1,5
4	20 057 407 0	Hyd.-Leitung 12 x 1,5 x 1771 6	Hydraulic line 12 x 1,5 x 1771 6	Conduite hydraulique 12 x 1,5 x		x	x					
		Bögen		1771 6								
5	20 057 408 0	Hyd.-Leitung 12 x 1,5 x 1874 5	Hydraulic line 12 x 1,5 x 1874 5	Conduite hydraulique 12 x 1,5 x		x	x					
		Bögen		1874 5								
6	20 054 950 0	Hydraulikleitung -inkl.	Hydraulic line -incl. nozzle disc	Ligne hydraulique -incl. écrou de			x					12 X 1,5
		Überwurfmutter, Schneidring	cap, cutting ring	buse-pastille, baque coupante								
	20 054 953 0	Hydraulikleitung -inkl.	Hydraulic line -incl. nozzle disc	Ligne hydraulique -incl. écrou de		x						12 X 1,5
		Überwurfmutter, Schneidring	cap, cutting ring	buse-pastille, baque coupante								
7	20 054 951 0	Hydraulikleitung -inkl.	Hydraulic line -incl. nozzle disc	Ligne hydraulique -incl. écrou de			x					12 X 1,5
		Überwurfmutter, Schneidring	cap, cutting ring	buse-pastille, baque coupante								
	20 054 952 0	Hydraulikleitung -inkl.	Hydraulic line -incl. nozzle disc	Ligne hydraulique -incl. écrou de		x						12 X 1,5
		Überwurfmutter, Schneidring	cap, cutting ring	buse-pastille, baque coupante								

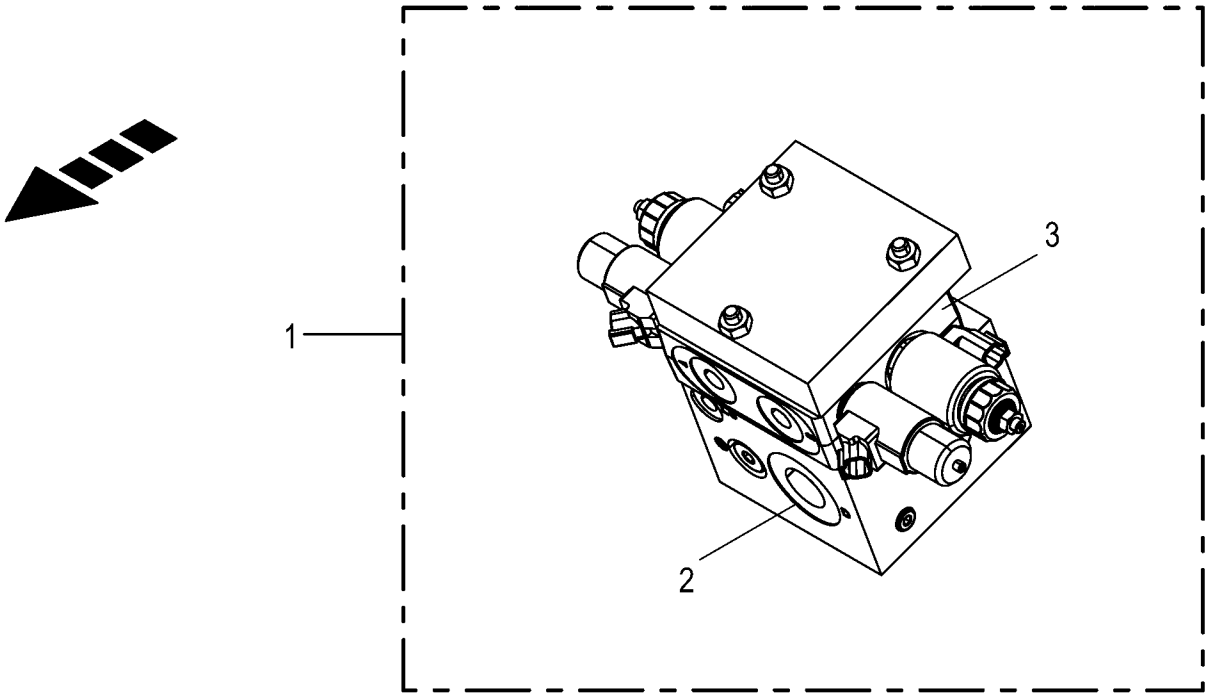
1
2
3

Elektronische Zwangslenkung - Hydraulik
electronic self steer - Hydraulics
essieu suiveur électronique - Système hydraulique

930001 - 939441

150 050 590 04

150 425 267 2 **12.0**

Pos.	ID-Nr.	Benennung	Description	Description	Masch.-Nr-	ZX 400 GL -1	ZX 450 GL -1	ZX 550 GL -1				Bemerkung/Remarks/Remarque
1	27 011 842 0	Hyd.-Block Zwangsl. Ta-Achse Elek./Hydr. -kpl.	Hyd block forced steering Ta- axle el/hy -cpl.	Bloc hyd. ess. suiveur ess. ta. él./hyd. -cpl.		x	x					
2	27 019 082 0	Ventil-Eingangsplatte	Valve inlet plate	Plaque d'entrée de vanne		x	x					
	27 019 083 0	Druckbegrenzungsventil Schraube 180bar	Pressure limiting valve LPA 20/T-N-P	Soupape de limit. de press. LPA 20/T-N-P		x	x					
	27 019 084 0	Dichtungssatz Ventilscheibe (LVS08)	Sealing kit LVS08	Jeu de joints LVS08		x	x					
3	27 019 089 0	Prop. Steuerbl.-Scheibe	Prop. control block disc	Disque de bloc de cmd. proportionnelle		x	x					
	27 019 090 0	Spule 12V PROP DT-Stecker	Coil 12 V proportional DT-plug	Bobine 12V PROP connecteur DT		x	x					
	27 019 094 0	Wegeventil Einsatz 2/2 Sitz ELEK.	Directional valve inset 2 / 2 seat elec.	Distributeur insert 2/2 voies élec.		x	x					
	27 019 170 0	Spule 12V S/W DT-Stecker	Coil 12V S/W DT-plug	Bobine 12V S/W connecteur DT		x	x					
	27 019 084 0	Dichtungssatz Ventilscheibe (LVS08)	Sealing kit LVS08	Jeu de joints LVS08		x	x					

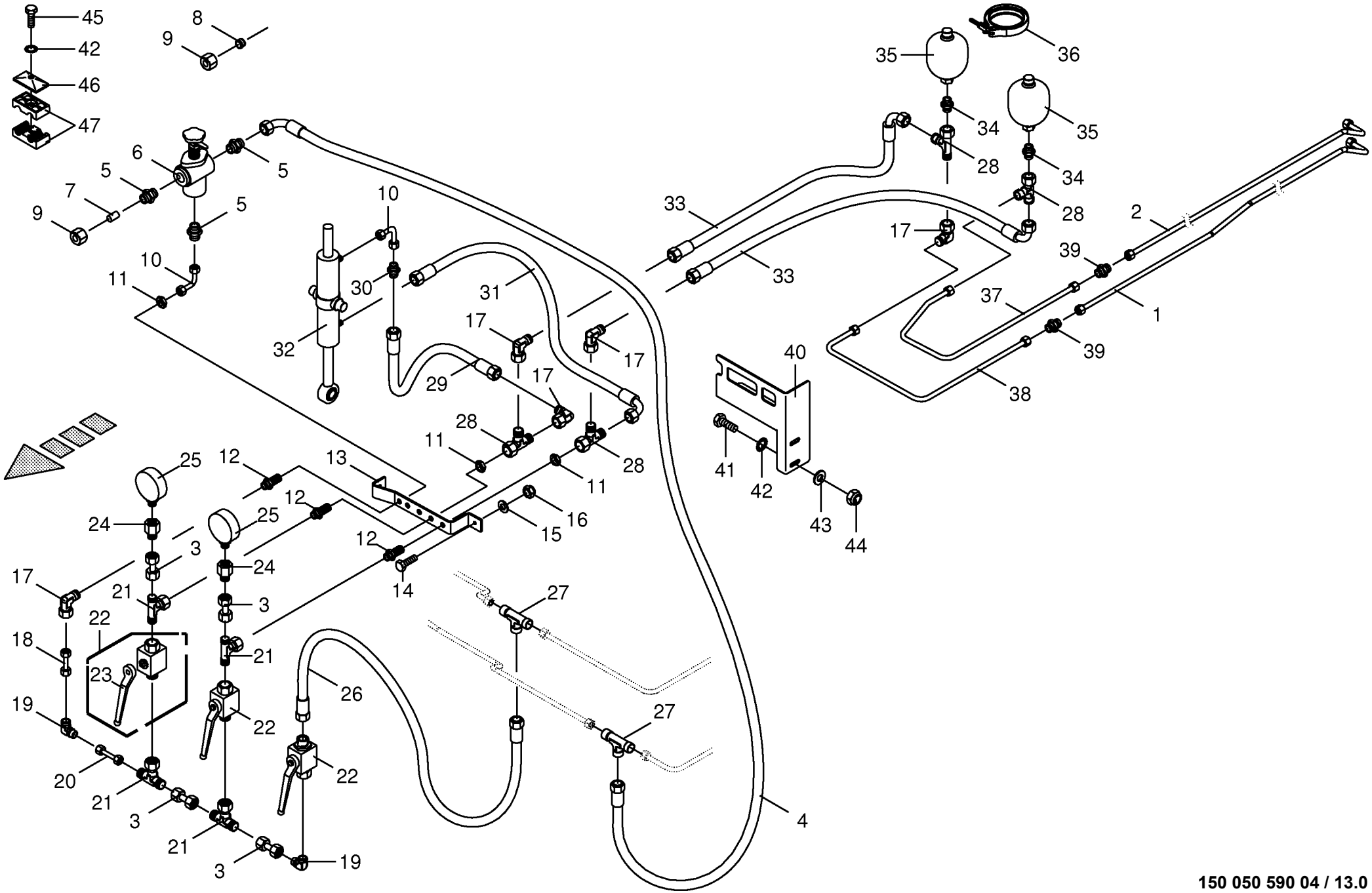

150 050 590 04 / 13.0

150 392 776 02

Hydraulik - Zwangslenkung -optional
Hydraulics - Forced steering
Système hydraulique - Guidage forcè

930001 - 939441

150 050 590 04

150 392 776 2 **13.0**

Pos.	ID-Nr.	Benennung	Description	Description	Masch.-Nr-	ZX 400 GL -1	ZX 450 GL -1	ZX 550 GL -1				Bemerkung/Remarks/Remarque
1	20 054 952 0	Hydraulikleitung -inkl.	Hydraulic line -incl. nozzle disc	Ligne hydraulique -incl. écrou de		x						12 X 1,5
		Überwurfmutter, Schneidring	cap, cutting ring	buse-pastille, baque coupante								
	20 054 951 0	Hydraulikleitung -inkl.	Hydraulic line -incl. nozzle disc	Ligne hydraulique -incl. écrou de			x					12 X 1,5
		Überwurfmutter, Schneidring	cap, cutting ring	buse-pastille, baque coupante								
2	20 054 953 0	Hydraulikleitung -inkl.	Hydraulic line -incl. nozzle disc	Ligne hydraulique -incl. écrou de		x						12 X 1,5
		Überwurfmutter, Schneidring	cap, cutting ring	buse-pastille, baque coupante								
	20 054 950 0	Hydraulikleitung -inkl.	Hydraulic line -incl. nozzle disc	Ligne hydraulique -incl. écrou de			x					12 X 1,5
		Überwurfmutter, Schneidring	cap, cutting ring	buse-pastille, baque coupante								
3	00 230 743 0	Doppelnippel	Double nipple	Double raccord		x	x					L 12
4	00 920 972 0	Hochdruckschlauchleitung	High pressure hose line	Conduite de tuyau haute pression		x	x					Lg.= 500
5	00 920 901 1	Einschraubstutzen	Male connector	Raccord filet		x	x					M 18 X 1,5
6	00 920 943 0	Druckbegrenzungsventil	Pressure control valve	Limitateur de pression		x	x					15 - 150 bar
7	00 919 300 0	Verschlusskegel mit O-Ring	Locking cone w. O-ring	Cône de verouillage av.joint t		x	x					L 12
8	00 921 206 0	Überwurfmutter	Nozzle disc cap	Écrou de buse-pastille		x	x					AL 12
9	00 921 046 1	Schneidring	Cutting ring	Baque coupante		x	x					L 12
10	20 052 967 0	Hydraulikleitung -inkl.	Hydraulic line -incl. nozzle disc	Ligne hydraulique -incl. écrou de		x	x					12 X 1,5
		Überwurfmutter, Schneidring	cap, cutting ring	buse-pastille, baque coupante								
11	00 908 524 2	6kt-Mutter -niedrige Form	Hex nut -low form	Écrou hex -forme basse		x	x					M 18 X 1,5
12	00 921 087 1	Gerade-Schottstutzen	Straight 2-way connector	Coupleur droit deux raccords		x	x					M 18 X 1,5
13	20 051 860 0	Halter	Support	Cadre support		x	x					
14	00 900 657 0	6kt-Schraube	Hex head bolt	Boulon tête hex		x	x					M 12 X 35
15	00 910 506 1	Scheibe	Washer	Rondelle		x	x					13 X 24 X 2,5
16	00 908 701 0	Sicherungsmutter	Locknut	Écrou hex		x	x					M 12
17	00 921 067 1	Winkelstutzen	Angle lug	Jarret tubulure		x	x					M 18 X 1,5
18	20 052 966 0	Hydraulikleitung -inkl.	Hydraulic line -incl. nozzle disc	Ligne hydraulique -incl. écrou de		x	x					12 X 1,5
		Überwurfmutter, Schneidring	cap, cutting ring	buse-pastille, baque coupante								
19	00 921 066 1	Winkel-Verbindungsstutzen	Elbow union	Raccord coude		x	x					L 12
20	20 053 851 0	Hydraulikleitung -inkl.	Hydraulic line -incl. nozzle disc	Ligne hydraulique -incl. écrou de		x	x					12 X 1,5
		Überwurfmutter, Schneidring	cap, cutting ring	buse-pastille, baque coupante								
21	00 921 077 1	T-Stutzen	T connector	Raccord T réglable		x	x					M 18 X 1,5
22	00 919 603 0	Kugelhahn	Ball valve	Robinet à bille		x	x					M 18 X 1,5 250 Bar
23	00 919 664 0	Handhebel -inkl. Schraube,	Hand lever -incl. screw, washer	Levier à main -incl. boulon,		x	x					
		Scheibe		rondelle								
24	00 920 919 0	Manometerverschraubung	Connector	Coude		x	x					MAVL 12 R1/4"
25	00 920 914 0	Manometer	Pressure guage	Manometre		x	x					250 Bar
26	00 921 012 1	Hochdruckschlauchleitung	High pressure hose line	Conduite de tuyau haute pression		x	x					Lg.= 470
27	00 921 071 1	T-Stutzen	T connector	Raccord T réglable		x	x					L 12
28	00 921 079 1	L-Stutzen	Adjustable L connection	Raccord L réglable		x	x					L 12

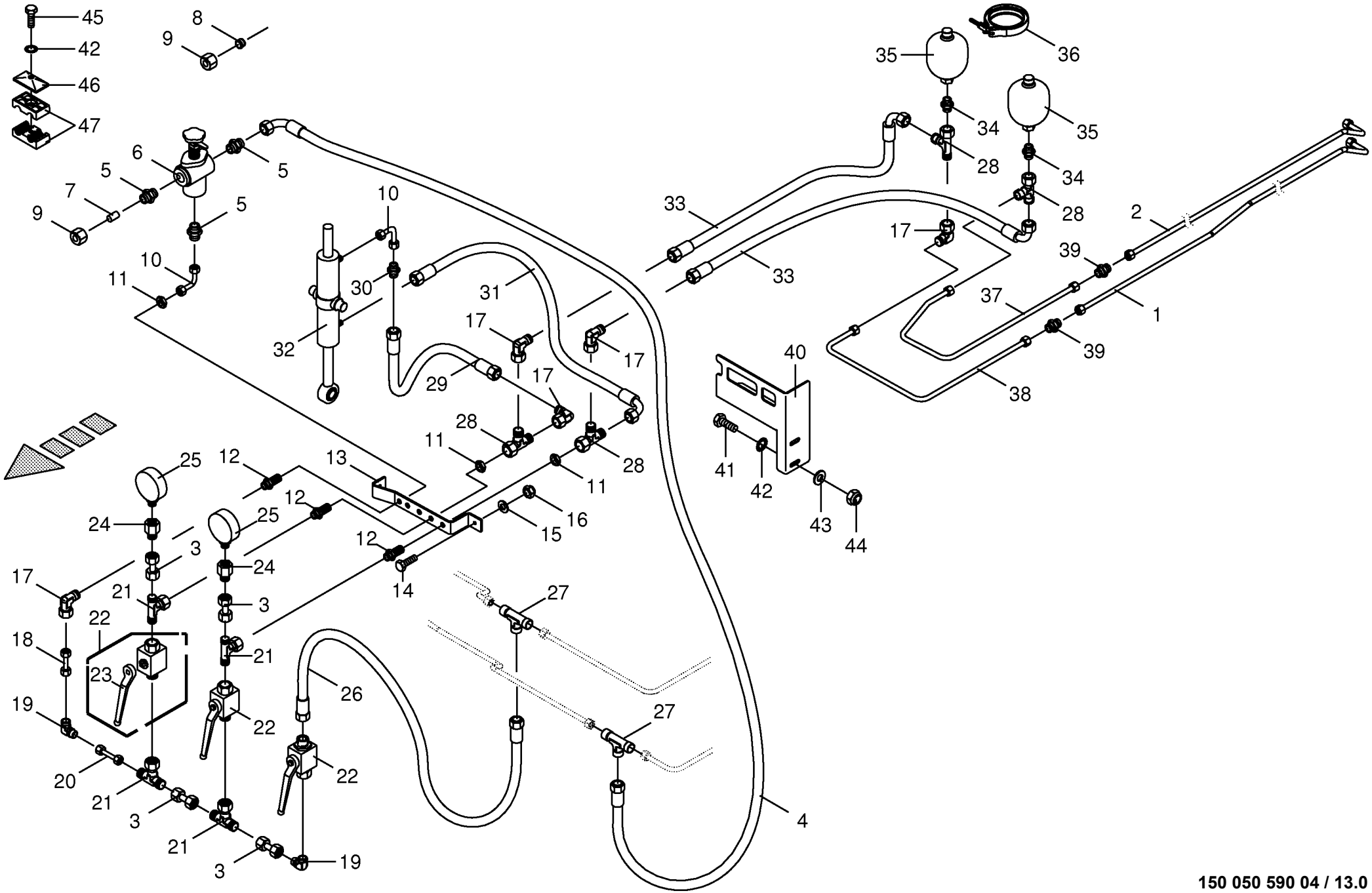

150 050 590 04 / 13.0

150 392 776 02

Hydraulik - Zwangslenkung -optional
Hydraulics - Forced steering
Système hydraulique - Guidage forcè

930001 - 939441

150 050 590 04

150 392 776 2 **13.0**

Pos.	ID-Nr.	Benennung	Description	Description	Masch.-Nr-	ZX 400 GL -1	ZX 450 GL -1	ZX 550 GL -1				Bemerkung/Remarks/Remarque
29	00 921 257 0	Hochdruckschlauchleitung	High pressure hose line	Conduite de tuyau haute pression		x	x					Lg.= 1200
30	00 921 054 1	Verbindungsstutzen	Connector	Raccord		x	x					M 18 X 1,5
31	27 000 742 0	Hochdruckschlauchleitung	High pressure hose line	Conduite de tuyau haute pression		x	x					Lg.= 850
32	27 001 323 0	Hydraulikzylinder	Hydraulic cylinder	Vérin hydraulique		x	x					Dz 40/80 X 270/345
	27 000 880 1	Dichtungssatz -Büter	Sealing set -Büter	Jeu de joints -Büter		x	x					Dz 40/80
	27 017 166 0	Kugel-Gelenkauge -Büter	Ball joint eye -Büter	Bossage de la rotule -Büter		x	x					
	27 017 167 0	Kugelschale innen -Büter	Ball cup inside -Büter	Coquille sphérique intérieure -Büter		x	x					
	27 017 153 0	Dichtungssatz DZ40/80 - Kandziora	Gasket set DZ40/80 -Kandziora	Jeu de joints DZ40/80 - Kandziora		x	x					
	27 017 161 0	Kugel-Gelenkauge Ø65 - Kandziora	Ball joint eye Ø65 -Kandziora	Bossage de la rotule Ø65 - Kandziora		x	x					
	90 003 029 0	Kronenmutter Ø72 -Kandziora	Castle nut Ø72 -Kandziora	Écrou créneaux -Kandziora		x	x					
33	27 003 846 0	Hochdruckschlauchleitung	High pressure hose line	Conduite de tuyau haute pression		x	x					Lg.= 450
34	00 919 602 1	Einschraubstutzen	Male connector	Raccord filet		x	x					L 12 E R 1/2"
35	00 919 346 0	Hydraulikspeicher	Hydraulic - reservoir	Reservoir hydraulique		x	x					0,6 L
36	00 924 040 0	Gelenkbolzen-Schlauchschelle	Joint bolt-hose clamp	Boulon-collier de serrage		x	x					113 - 121
37	20 054 243 0	Hydraulikleitung -inkl. Überwurfmutter, Schneidring	Hydraulic line -incl. nozzle disc cap, cutting ring	Ligne hydraulique -incl. écrou de buse-pastille, baque coupante		x	x					12 X 1,5
38	20 054 245 0	Hydraulikleitung -inkl. Überwurfmutter, Schneidring	Hydraulic line -incl. nozzle disc cap, cutting ring	Ligne hydraulique -incl. écrou de buse-pastille, baque coupante		x	x					12 X 1,5
39	00 921 054 1	Verbindungsstutzen	Connector	Raccord		x	x					M 18 X 1,5
40	00 348 574 0	Halter	Support	Cadre support		x	x					
41	00 900 617 0	6kt-Schraube	Hex head bolt	Boulon tête hex		x	x					M 8 X 30
42	00 909 908 1	Sperrkantscheibe	Detent edged washer	Disque à bord d'arrêt		x	x					SKM 8
43	00 910 603 0	Scheibe	Washer	Rondelle		x	x					8,4 X 24 X 2
44	00 908 706 0	Sicherungsmutter	Locknut	Écrou hex		x	x					M 8
45	00 900 201 0	6kt-Schraube	Hex head bolt	Boulon tête hex		x	x					M 8 X 35
46	00 925 134 0	Deckplatte	Cover plate	Plaque de recouvrement		x	x					
47	00 925 108 0	Rohrschelle -2 Hälften	Tube clamp -2 halves	Bride -2 moitiés		x	x					Bo.= 15/15

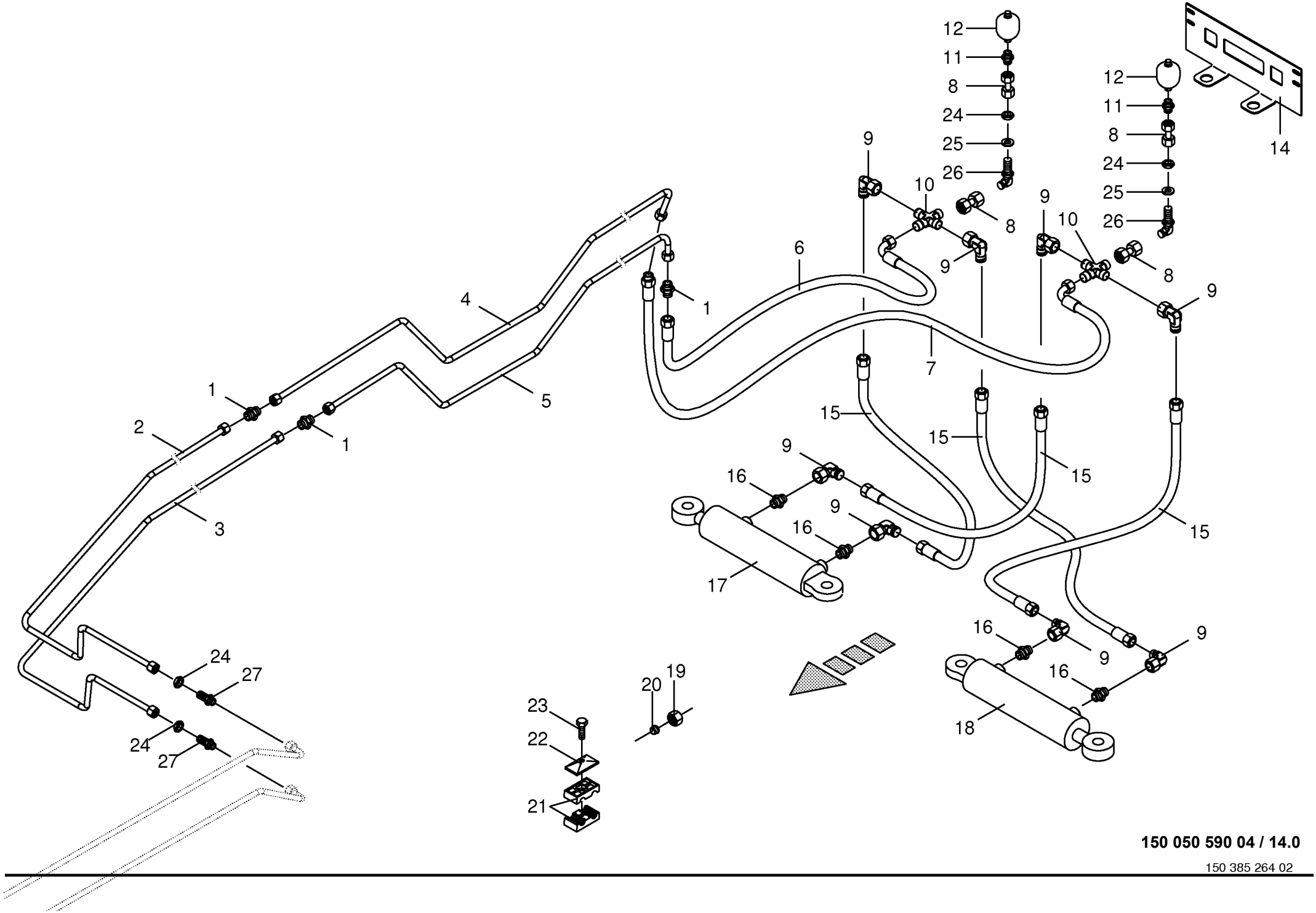

150 050 590 04 / 14.0

150 385 264 02

Hydraulik - Zwangslenkung -optional
Hydraulics - Forced steering
Système hydraulique - Guidage forcè

930001 - 939441

150 050 590 04

150 385 264 2 **14.0**

Pos.	ID-Nr.	Benennung	Description	Description	Masch.-Nr-	ZX 400 GL -1	ZX 450 GL -1	ZX 550 GL -1				Bemerkung/Remarks/Remarque
1	00 921 054 1	Verbindungsstutzen	Connector	Raccord		x	x					M 18 X 1,5
2	20 054 018 0	Hydraulikleitung -inkl. Überwurfmutter, Schneidring	Hydraulic line -incl. nozzle disc cap, cutting ring	Ligne hydraulique -incl. écrou de buse-pastille, baque coupante		x	x					12 X 1,5
3	20 054 129 0	Hydraulikleitung -inkl. Überwurfmutter, Schneidring	Hydraulic line -incl. nozzle disc cap, cutting ring	Ligne hydraulique -incl. écrou de buse-pastille, baque coupante		x	x					12 X 1,5
4	20 054 028 0	Hydraulikleitung -inkl. Überwurfmutter, Schneidring	Hydraulic line -incl. nozzle disc cap, cutting ring	Ligne hydraulique -incl. écrou de buse-pastille, baque coupante		x	x					12 X 1,5
5	20 054 027 0	Hydraulikleitung -inkl. Überwurfmutter, Schneidring	Hydraulic line -incl. nozzle disc cap, cutting ring	Ligne hydraulique -incl. écrou de buse-pastille, baque coupante		x	x					12 X 1,5
6	00 920 083 0	Hochdruckschlauchleitung	High pressure hose line	Conduite de tuyau haute pression		x	x					Lg.= 750
7	00 921 003 1	Hochdruckschlauchleitung	High pressure hose line	Conduite de tuyau haute pression		x	x					Lg.= 620
8	00 230 743 0	Doppelnippel	Double nipple	Double raccord		x	x					L 12
9	00 921 067 1	Winkelstutzen	Angle lug	Jarret tubulure		x	x					M 18 X 1,5
10	00 921 094 1	Kreuz-Verbindungsstutzen	Cross pipe union	Manchon de connexion du croix		x	x					L 12
11	00 919 602 1	Einschraubstutzen	Male connector	Raccord filet		x	x					L 12 E R 1/2"
12	27 005 379 0	Hydraulikspeicher	Hydraulic - reservoir	Reservoir hydraulique		x	x					0,075 Ltr.
14	00 348 891 0	Speicherhalter	Accumulator support	Support de l'accumulateur		x	x					
15	00 921 016 1	Hochdruckschlauchleitung	High pressure hose line	Conduite de tuyau haute pression		x	x					Lg.= 1050
16	00 919 918 1	Einschraubstutzen	Male connector	Raccord filet		x	x					M 18 X 1,5 / E R3/8"
17	27 007 204 0	Hyd-Zylinder DZ 30/65x200/420 -rechts	Hydraulic cylinder DZ 30/ 65x200/420 -right	Vérin hyd. DZ 30/65x200/420 Lenkachse re -droite		x	x					
	27 007 552 0	Dichtungssatz (270072030) DZ30/65	Sealing set (270072030) DZ30/ 65	Jeu de joints (270072030) DZ30/65		x	x					
18	27 007 203 0	Hyd-Zylinder DZ 30/65x200/420 -links	Hydraulic cylinder DZ 30/ 65x200/420 -left	Vérin hyd. DZ 30/65x200/420 Lenkachse li -gauche		x	x					
	27 007 552 0	Dichtungssatz (270072030) DZ30/65	Sealing set (270072030) DZ30/ 65	Jeu de joints (270072030) DZ30/65		x	x					
19	00 921 206 0	Überwurfmutter	Nozzle disc cap	Écrou de buse-pastille		x	x					AL 12
20	00 921 046 1	Schneidring	Cutting ring	Baque coupante		x	x					L 12
21	00 925 105 0	Rohrschelle -2 Hälften	Tube clamp -2 halves	Bride -2 moitiés		x	x					Bo.= 12/12
22	00 925 134 0	Deckplatte	Cover plate	Plaque de recouvrement		x	x					
23	00 900 214 0	6kt-Schraube	Hex head bolt	Boulon tête hex		x	x					M 8 X 55
	00 901 008 1	6kt-Schraube	Hex head bolt	Boulon tête hex		x	x					M 8 X 80
24	00 908 524 2	6kt-Mutter -niedrige Form	Hex nut -low form	Écrou hex -forme basse		x	x					M 18 X 1,5
25	00 910 331 0	Scheibe	Washer	Rondelle		x	x					21 X 60 X 4
26	00 921 089 1	Winkel-Schottstutzen	Angle bulkhead union	Raccord de cloison angulaire		x	x					L 12
27	00 921 087 1	Gerade-Schottstutzen	Straight 2-way connector	Coupleur droit deux raccords		x	x					M 18 X 1,5

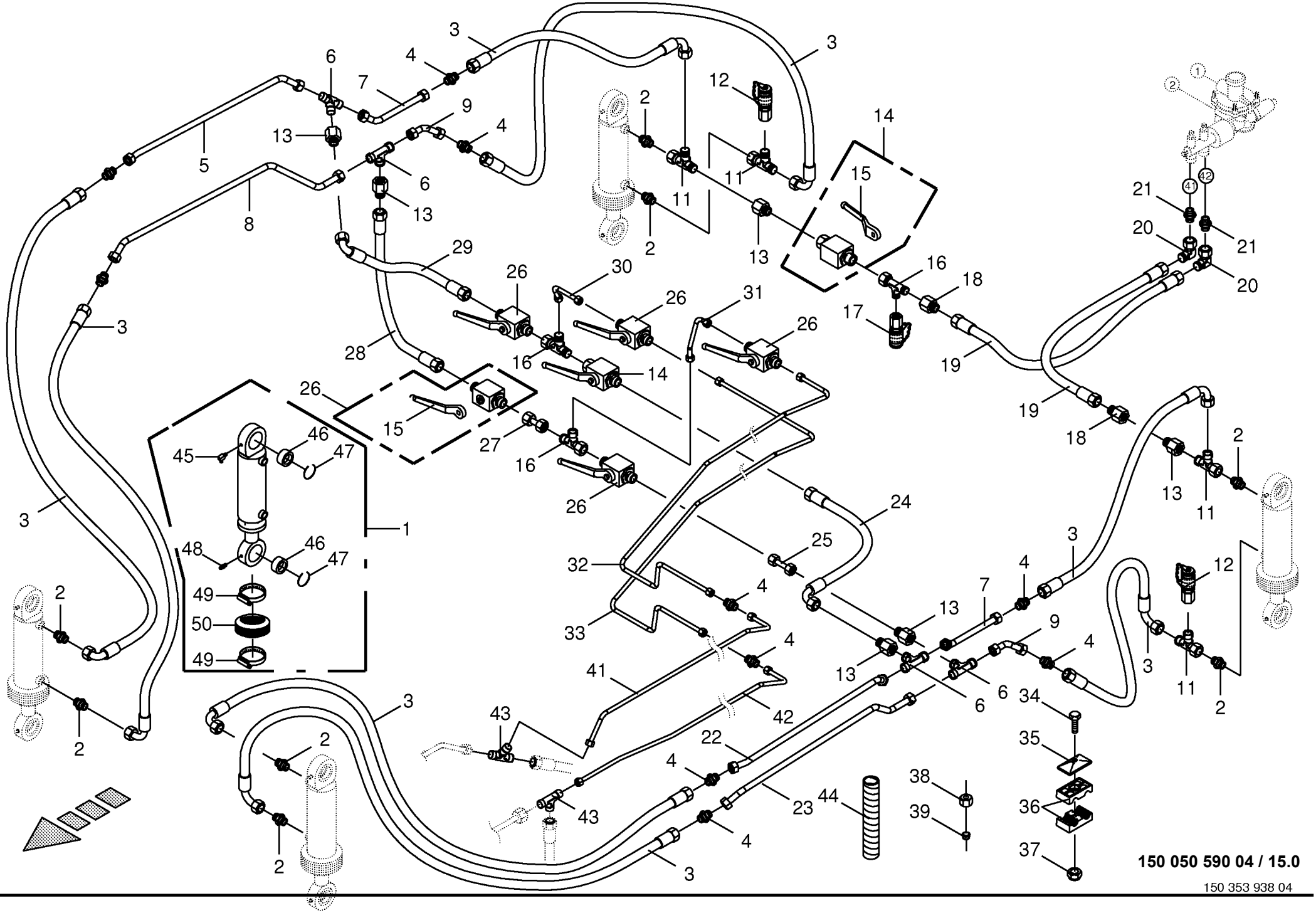
150 050 590 04 / 15.0
150 353 938 04

Hydraulischer Ausgleich
Hydraulic compensation
Compensation hydraulique

930001 - 939441

150 050 590 04

150 353 938 4 **15.0**

Pos.	ID-Nr.	Benennung	Description	Description	Masch.-Nr-	ZX 400 GL -1	ZX 450 GL -1	ZX 550 GL -1				Bemerkung/Remarks/Remarque
1	27 003 579 0	Hydraulikzylinder	Hydraulic cylinder	Vérin hydraulique		x	x					Dz 50/90 X 200/500
	27 003 764 0	Dichtungssatz	Sealing set	Jeu de joints		x	x					Dz 50/90
2	00 921 174 1	Einschraubstutzen	Male connector	Raccord filet		x	x					L 18
3	00 920 115 0	Hochdruckschlauchleitung	High pressure hose line	Conduite de tuyau haute pression		x	x					Lg.= 520
4	00 921 170 0	Verbindungsstutzen	Connector	Raccord		x	x					L 18
5	20 054 017 0	Hydraulikleitung -inkl. Überwurfmutter, Schneidring	Hydraulic line -incl. nozzle disc cap, cutting ring	Ligne hydraulique -incl. écrou de buse-pastille, baque coupante		x	x					18 X 2
6	00 921 175 0	T-Verbindungsstutzen	T-connector	T-raccord		x	x					L 18
7	20 054 015 0	Hydraulikleitung -inkl. Überwurfmutter, Schneidring	Hydraulic line -incl. nozzle disc cap, cutting ring	Ligne hydraulique -incl. écrou de buse-pastille, baque coupante		x	x					18 X 2
8	20 053 541 0	Hydraulikleitung -inkl. Überwurfmutter, Schneidring	Hydraulic line -incl. nozzle disc cap, cutting ring	Ligne hydraulique -incl. écrou de buse-pastille, baque coupante		x	x					18 X 2
9	20 054 016 0	Hydraulikleitung -inkl. Überwurfmutter, Schneidring	Hydraulic line -incl. nozzle disc cap, cutting ring	Ligne hydraulique -incl. écrou de buse-pastille, baque coupante		x	x					18 X 2
10	00 920 981 2	Hochdruckschlauchleitung	High pressure hose line	Conduite de tuyau haute pression		x	x					Lg.= 460
11	00 921 238 0	L-Stutzen	Adjustable L connection	Raccord L réglable		x	x					L 18
12	00 919 696 0	Mini-Messanschluss	Connector f.mini-test equipm.	Raccord instr.mesureur mini		x	x					M 16 X 2
13	00 920 902 0	Reduzier-Verschraubung	Reducer fitting	Réduction		x	x					M 26 X 1,5 / M 18 X 1,5
14	00 919 603 0	Kugelhahn	Ball valve	Robinet à bille		x	x					M 18 X 1,5 250 Bar
15	00 919 664 0	Handhebel -inkl. Schraube, Scheibe	Hand lever -incl. screw, washer	Levier à main -incl. boulon, rondelle		x	x					
16	00 921 079 1	L-Stutzen	Adjustable L connection	Raccord L réglable		x	x					L 12
17	00 920 868 0	Mini-Messanschluss	Connector f.mini-test equipm.	Raccord instr.mesureur mini		x	x					M 16 X 2 / M 18 X 1,5
18	00 921 083 1	Reduzier-Verschraubung	Reducer fitting	Réduction		x	x					M 18 X 1,5 / M 12 X 1,5
19	00 920 042 1	Hyd-Schlauch 1SN-K 6x700 DKOL DKOL	Hyd. hose 1SN-K 6x700 DKOL DKOL	Flex. hyd. 1SN-K 6x700 DKOL DKOL		x	x					
20	00 921 225 0	Winkelstutzen	Angle lug	Jarret tubulure		x	x					M 12 X 1,5
21	00 920 034 0	Einschraubstutzen	Male connector	Raccord filet		x	x					M 12 X 1,5
22	20 054 007 0	Hydraulikleitung -inkl. Überwurfmutter, Schneidring	Hydraulic line -incl. nozzle disc cap, cutting ring	Ligne hydraulique -incl. écrou de buse-pastille, baque coupante		x	x					18 X 2
23	20 053 539 0	Hydraulikleitung -inkl. Überwurfmutter, Schneidring	Hydraulic line -incl. nozzle disc cap, cutting ring	Ligne hydraulique -incl. écrou de buse-pastille, baque coupante		x	x					18 X 2
24	00 921 258 1	Hochdruckschlauchleitung	High pressure hose line	Conduite de tuyau haute pression		x	x					Lg.= 670
25	20 053 545 0	Hydraulikleitung -inkl. Überwurfmutter, Schneidring	Hydraulic line -incl. nozzle disc cap, cutting ring	Ligne hydraulique -incl. écrou de buse-pastille, baque coupante		x	x					12 X 1,5
26	00 921 122 2	Kugelhahn	Ball valve	Robinet à bille		x	x					M 18 X 1.5
27	00 230 743 0	Doppelnippel	Double nipple	Double raccord		x	x					L 12
28	00 921 012 1	Hochdruckschlauchleitung	High pressure hose line	Conduite de tuyau haute pression		x	x					Lg.= 470

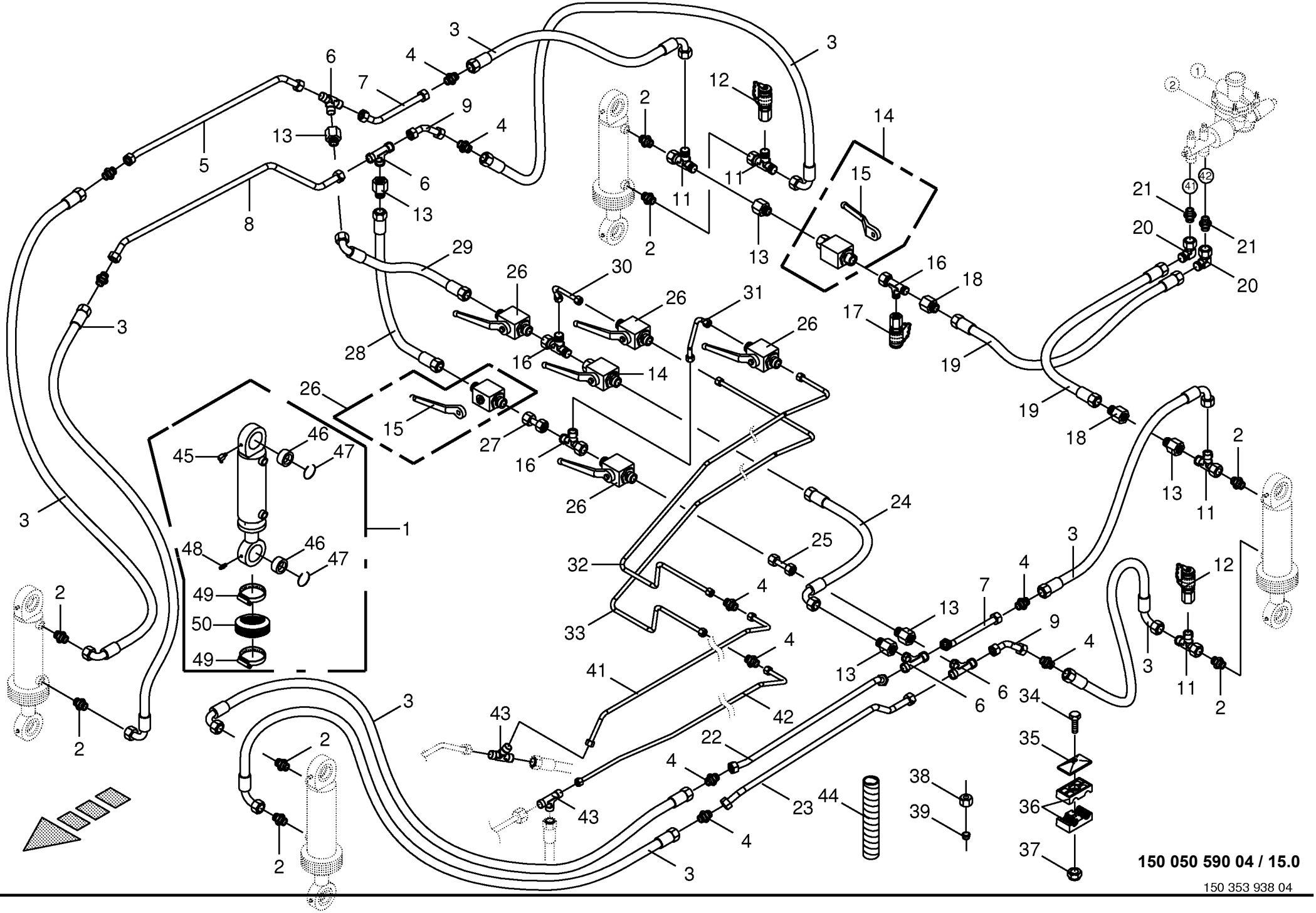
150 050 590 04 / 15.0
150 353 938 04

Hydraulischer Ausgleich
Hydraulic compensation
Compensation hydraulique

930001 - 939441

150 050 590 04

150 353 938 4 **15.0**

Pos.	ID-Nr.	Benennung	Description	Description	Masch.-Nr-	ZX 400 GL -1	ZX 450 GL -1	ZX 550 GL -1				Bemerkung/Remarks/Remarque
29	00 920 095 0	Hochdruckschlauchleitung	High pressure hose line	Conduite de tuyau haute pression		x	x					Lg.= 350
30	20 054 024 0	Hydraulikleitung -inkl. Überwurfmutter, Schneidring	Hydraulic line -incl. nozzle disc cap, cutting ring	Ligne hydraulique -incl. écrou de buse-pastille, baque coupante		x	x					12 X 1,5
31	20 054 026 0	Hydraulikleitung -inkl. Überwurfmutter, Schneidring	Hydraulic line -incl. nozzle disc cap, cutting ring	Ligne hydraulique -incl. écrou de buse-pastille, baque coupante		x	x					12 X 1,5
32	20 054 128 0	Hydraulikleitung -inkl. Überwurfmutter, Schneidring	Hydraulic line -incl. nozzle disc cap, cutting ring	Ligne hydraulique -incl. écrou de buse-pastille, baque coupante		x	x					12 X 1,5
33	20 054 025 0	Hydraulikleitung -inkl. Überwurfmutter, Schneidring	Hydraulic line -incl. nozzle disc cap, cutting ring	Ligne hydraulique -incl. écrou de buse-pastille, baque coupante		x	x					12 X 1,5
34	00 900 214 0	6kt-Schraube	Hex head bolt	Boulon tête hex		x	x					M 8 X 55
	00 901 008 1	6kt-Schraube	Hex head bolt	Boulon tête hex		x	x					M 8 X 80
35	00 925 134 0	Deckplatte	Cover plate	Plaque de recouvrement		x	x					
36	00 925 105 0	Rohrschelle -2 Hälften	Tube clamp -2 halves	Bride -2 moitiés		x	x					Bo.= 12/12
	00 925 155 0	Rohrschelle -2 Hälften	Tube clamp -2 halves	Bride -2 moitiés		x	x					Bo.= 18/18
37	00 908 706 0	Sicherungsmutter	Locknut	Écrou hex		x	x					M 8
38	00 921 206 0	Überwurfmutter	Nozzle disc cap	Écrou de buse-pastille		x	x					AL 12
	00 921 182 0	Überwurfmutter	Nozzle disc cap	Écrou de buse-pastille		x	x					AL 18
39	00 921 046 1	Schneidring	Cutting ring	Baque coupante		x	x					L 12
	00 921 183 1	Schneidring	Cutting ring	Baque coupante		x	x					L 18
40	00 921 054 1	Verbindungsstutzen	Connector	Raccord		x	x					M 18 X 1,5
41	20 055 034 0	Hydraulikleitung -inkl. Überwurfmutter, Schneidring	Hydraulic line -incl. nozzle disc cap, cutting ring	Ligne hydraulique -incl. écrou de buse-pastille, baque coupante		x						12 X 1,5
	20 055 032 0	Hydraulikleitung -inkl. Überwurfmutter, Schneidring	Hydraulic line -incl. nozzle disc cap, cutting ring	Ligne hydraulique -incl. écrou de buse-pastille, baque coupante			x					12 X 1,5
42	20 055 033 0	Hydraulikleitung -inkl. Überwurfmutter, Schneidring	Hydraulic line -incl. nozzle disc cap, cutting ring	Ligne hydraulique -incl. écrou de buse-pastille, baque coupante		x						12 X 1,5
	20 055 031 0	Hydraulikleitung -inkl. Überwurfmutter, Schneidring	Hydraulic line -incl. nozzle disc cap, cutting ring	Ligne hydraulique -incl. écrou de buse-pastille, baque coupante			x					12 X 1,5
43	00 921 071 1	T-Stutzen	T connector	Raccord T réglable		x	x					L 12
44	27 003 974 0	Spiralband -Id.-Nr.= 1m	Spiral strip -Id.-no.= 1m	Feuillards spiralé -Id.-no.= 1m		x	x					Rd. 20 / 24
45	90 001 870 0	Kegelschmiernippel	Grease niple	Graisseur à cone		x	x					Cm 6
46	27 011 464 0	Gelenklager GE50	Joint bearing	Palier à rotule		x	x					
47	90 002 298 0	Sprengring 76 x 2	Snap ring	Circlips		x	x					
48	00 919 002 0	Kegelschmiernippel	Grease niple	Graisseur à cone		x	x					M 6 X 1
49	00 924 021 0	Schneckengewindeschelle	Tube clip	Bride		x	x					100 - 120
50	27 010 507 0	Faltenbalg 105/105 L.max=250	Bellows	Soufflet		x	x					
		min=45										

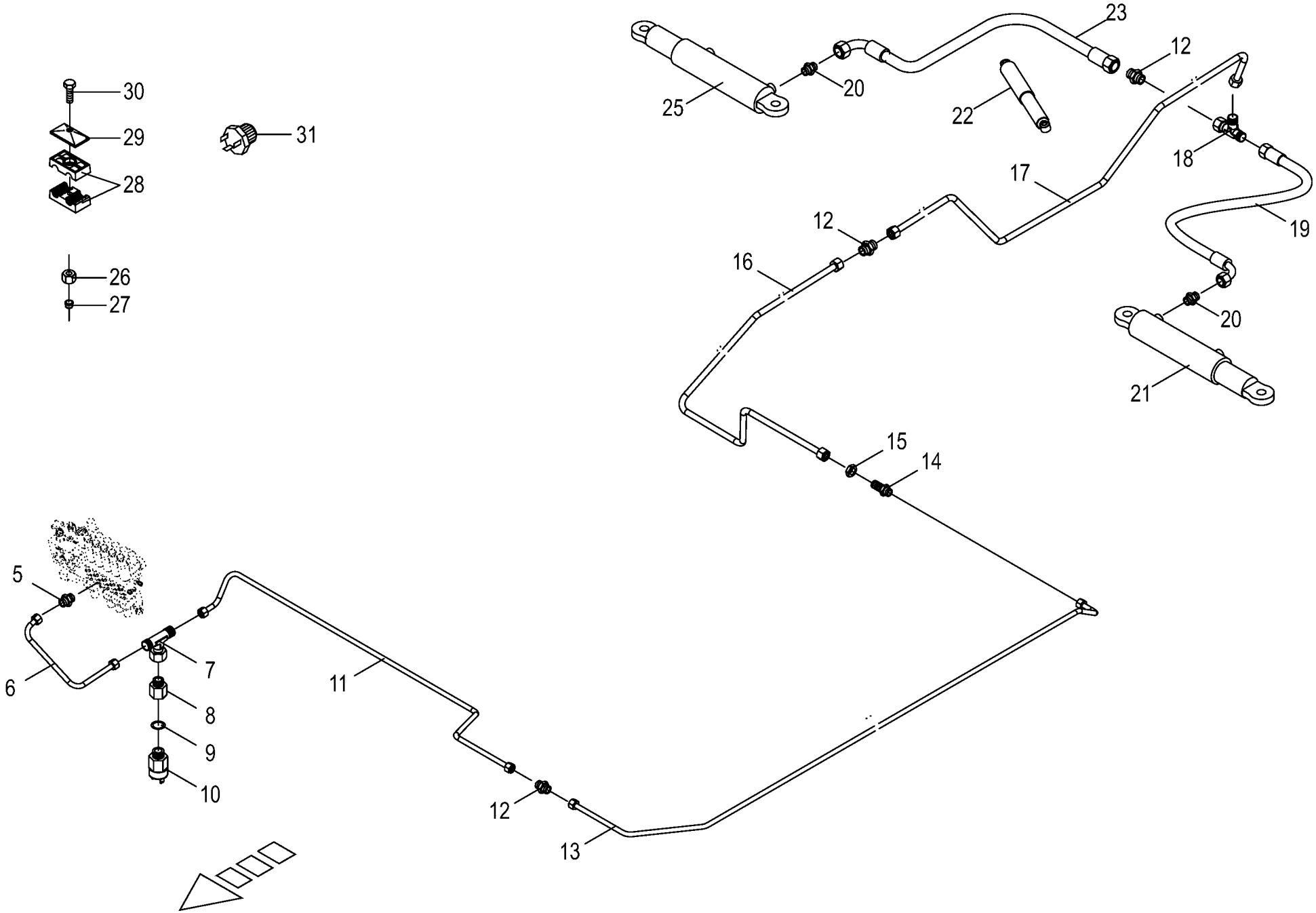

150 050 590 04 / 16.0

150 392 815 04

Hydraulische Blockierung Lenkachse -2-Zylinder
Hydraulic locking facility steering axle
Verrouillage hydraul. essieu directeur

930001 - 939441

150 050 590 04

150 392 815 4 **16.0**

Pos.	ID-Nr.	Benennung	Description	Description	Masch.-Nr-	ZX 400 GL -1	ZX 450 GL -1	ZX 550 GL -1				Bemerkung/Remarks/Remarque
5	00 920 818 0	Einschraubstutzen	Male connector	Raccord filet		x	x					L 12 MB / M 14 X 1,5
6	20 053 749 0	Hydraulikleitung -inkl. Überwurfmutter, Schneidring	Hydraulic line -incl. nozzle disc cap, cutting ring	Ligne hydraulique -incl. écrou de buse-pastille, baque coupante		x	x					12 X 1,5
7	00 921 077 1	T-Stutzen	T connector	Raccord T réglable		x	x					M 18 X 1,5
8	00 920 919 0	Manometerverschraubung	Connector	Coude		x	x					MAVL 12 R1/4"
9	00 937 717 1	Dichtring	Gasket ring	Bague d'étanchéité		x	x					A 14 X 20 X 1,5
10	00 940 103 0	Kolbendruckschalter	Piston pressure switch	Interrupteur pression piston		x	x					G 1/4"
11	20 053 750 0	Hydraulikleitung -inkl. Überwurfmutter, Schneidring	Hydraulic line -incl. nozzle disc cap, cutting ring	Ligne hydraulique -incl. écrou de buse-pastille, baque coupante		x	x					12 X 1,5
12	00 921 054 1	Verbindungsstutzen	Connector	Raccord		x	x					M 18 X 1,5
13	20 054 956 0	Hydraulikleitung -inkl. Überwurfmutter, Schneidring	Hydraulic line -incl. nozzle disc cap, cutting ring	Ligne hydraulique -incl. écrou de buse-pastille, baque coupante		x						12 X 1,5
	20 054 946 0	Hydraulikleitung -inkl. Überwurfmutter, Schneidring	Hydraulic line -incl. nozzle disc cap, cutting ring	Ligne hydraulique -incl. écrou de buse-pastille, baque coupante			x					12 X 1,5
14	00 921 087 1	Gerade-Schottstutzen	Straight 2-way connector	Coupleur droit deux raccords		x	x					M 18 X 1,5
15	00 908 524 2	6kt-Mutter -niedrige Form	Hex nut -low form	Écrou hex -forme basse		x	x					M 18 X 1,5
16	20 054 018 0	Hydraulikleitung -inkl. Überwurfmutter, Schneidring	Hydraulic line -incl. nozzle disc cap, cutting ring	Ligne hydraulique -incl. écrou de buse-pastille, baque coupante		x	x					12 X 1,5
17	20 054 028 0	Hydraulikleitung -inkl. Überwurfmutter, Schneidring	Hydraulic line -incl. nozzle disc cap, cutting ring	Ligne hydraulique -incl. écrou de buse-pastille, baque coupante		x	x					12 X 1,5
18	00 921 079 1	L-Stutzen	Adjustable L connection	Raccord L réglable		x	x					L 12
19	00 921 258 1	Hochdruckschlauchleitung	High pressure hose line	Conduite de tuyau haute pression		x	x					Lg.= 670
20	00 919 918 1	Einschraubstutzen	Male connector	Raccord filet		x	x					M 18 X 1,5 / E R3/8"
21	27 007 201 0	Hyd-Zylinder EZ 35x100/420	Hydraulic cylinder EZ 35x100/ 420	Vérin hydraulique EZ 35x100/ 420		x	x					
	27 007 547 0	Dichtungssatz	Sealing set	Jeu de joints		x	x					Ez 60/65
	00 919 202 0	Kegelschmiernippel	Grease niple	Graisseur à cone		x	x					Am 6 X 1
22	00 952 979 0	Stossdämpfer	Shock absorber	Amortisseur		x	x					Hub= 200
	00 918 831 0	Dichtungssatz	Sealing set	Jeu de joints		x	x					
23	00 921 257 0	Hochdruckschlauchleitung	High pressure hose line	Conduite de tuyau haute pression		x	x					Lg.= 1200
25	27 007 202 0	Hyd-Zylinder EZ 35x100/420	Hydraulic cylinder EZ 35x100/ 420	Vérin hydraulique EZ 35x100/ 420		x	x					
	27 007 547 0	Dichtungssatz	Sealing set	Jeu de joints		x	x					Ez 60/65
	00 919 202 0	Kegelschmiernippel	Grease niple	Graisseur à cone		x	x					Am 6 X 1
26	00 921 206 0	Überwurfmutter	Nozzle disc cap	Écrou de buse-pastille		x	x					AL 12
27	00 921 046 1	Schneidring	Cutting ring	Baque coupante		x	x					L 12
28	00 925 105 0	Rohrschelle -2 Hälften	Tube clamp -2 halves	Bride -2 moitiés		x	x					Bo.= 12/12
29	00 925 134 0	Deckplatte	Cover plate	Plaque de recouvrement		x	x					
30	00 901 042 1	6kt-Schraube	Hex head bolt	Boulon tête hex		x	x					M 8 X 35
31	00 303 969 0	Blindstecker	Blind-plug	Connecteur aveugle		x	x					

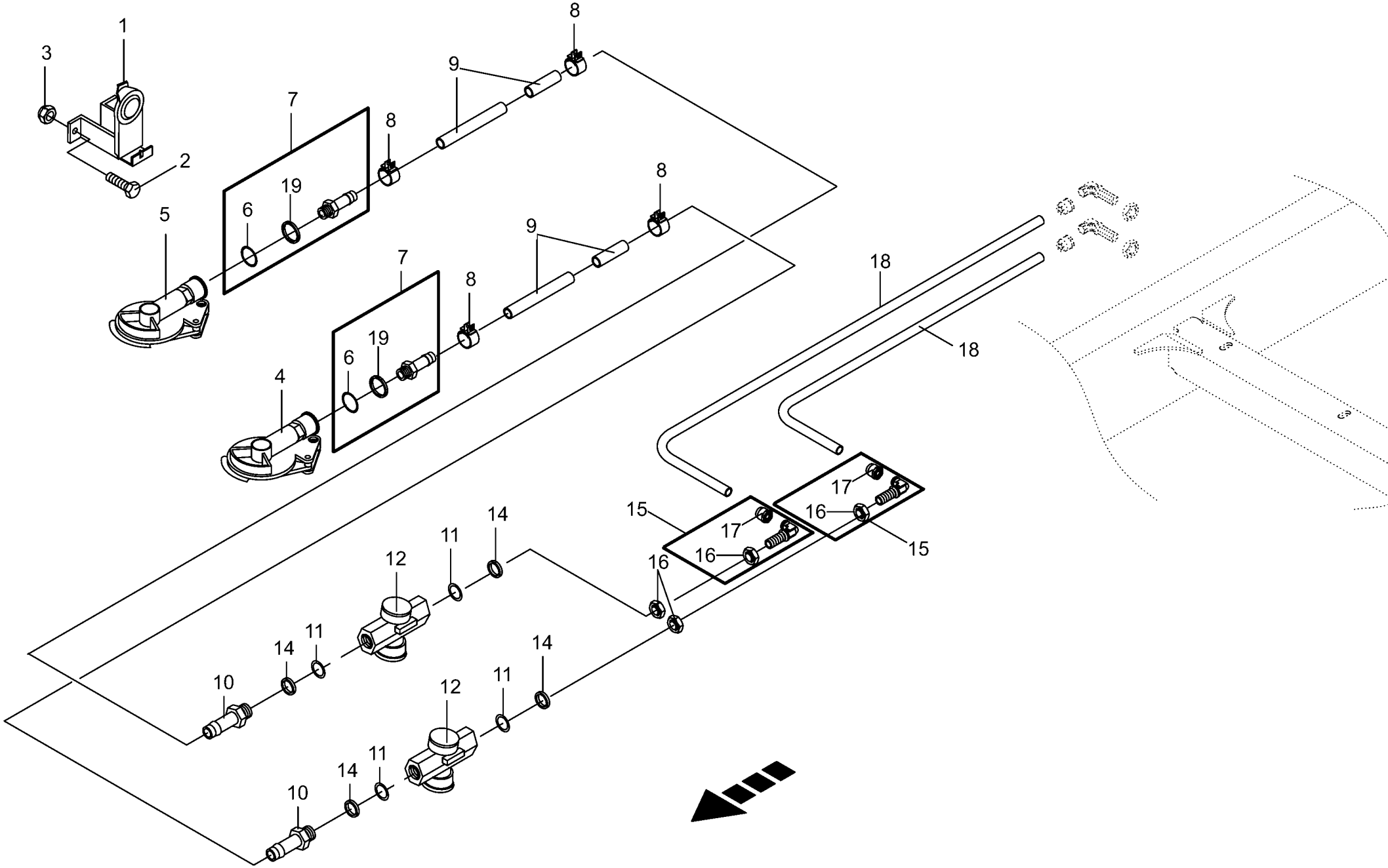

150 050 590 04 / 17.0

150 338 287 02

Druckluftbremsanlage(Kupplung-Achsaggr.)
Air pressure brake fitting
Frein pneumatique

930001 - 939441

150 050 590 04

150 338 287 2 **17.0**

Pos.	ID-Nr.	Benennung	Description	Description	Masch.-Nr-	ZX 400 GL -1	ZX 450 GL -1	ZX 550 GL -1				Bemerkung/Remarks/Remarque
1	00 945 051 0	Leerkupplung	Clutch	D'accouplement		x	x					
2	00 900 614 0	6kt-Schraube	Hex head bolt	Boulon tête hex		x	x					M 8 X 20
3	00 908 706 0	Sicherungsmutter	Locknut	Écrou hex		x	x					M 8
4	00 945 000 0	Kupplungskopf -gelb	Clutch head -yellow	Tête d'accouplement -jaune		x	x					
	00 945 437 0	Dichtung	Gasket	Joint		x	x					
5	00 945 012 0	Kupplungskopf -rot	Clutch head -red	Tête d'accouplement -rouge		x	x					
	00 945 437 0	Dichtung	Gasket	Joint		x	x					
6	00 945 084 0	O-Ring	O-ring	Joint torique		x	x					15 X 2
7	00 945 485 0	Schlauchstutzen	Hose connector	Raccord d'haute		x	x					M 16 X 1,5
8	00 945 086 0	Schlauchschelle	Hose clamp	Collier de serrage de tuyau		x	x					S 18 / 12
9	00 945 085 0	Schlauch -Id.-Nr.= 1m	Hose -Id.-no.= 1m	Tuyau -Id.-no.= 1m		x	x					Rd. 11 / 18
10	00 945 518 0	Schlauchstutzen	Hose connector	Raccord d'haute		x	x					M 22 X 1,5
11	00 945 089 0	O-Ring	O-ring	Joint torique		x	x					20,3 X 2,4
12	00 945 014 0	Luftfilter	Air filter	Filtre à air		x	x					M 22 X 1,5
14	00 945 088 0	Druckring	Thrust ring	Anneau de pression		x	x					M 22
15	00 945 496 0	Winkel-Steckverbindung	Snap-on elbow union	Raccord angulaire enfichable		x	x					M 22 X 1,5
16	00 921 074 1	6kt-Mutter -niedrige Form	Hex nut -low form	Écrou hex -forme basse		x	x					M 22 X 1,5
17	00 945 495 0	Steckeinheit	Snap-on connection	Unité enfichable		x	x					M 18 X 1,5
18	00 945 132 0	Kunststoffrohr -Id.-Nr.= 1m	Plastic tube -Id.-no.= 1m	Tube plastique -Id.-no.= 1m		x	x					12 X 1,5
19	00 945 083 0	Druckring	Thrust ring	Anneau de pression		x	x					M 16

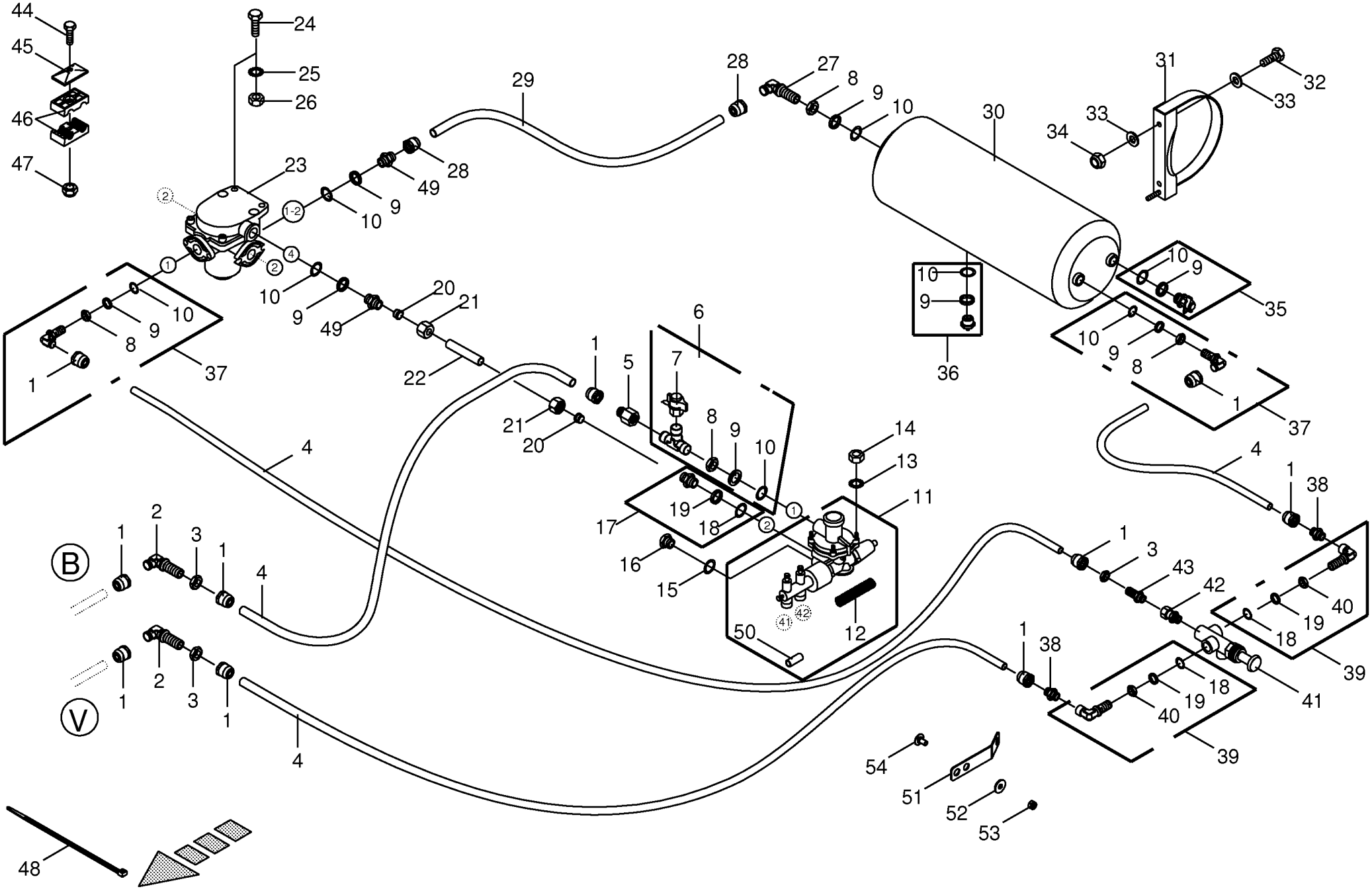

150 050 590 04 / 18.0

150 392 889 03

Druckluftbremsanlage
Air pressure brake fitting
Frein pneumatique

930001 - 939441

150 050 590 04

150 392 889 3 **18.0**

Pos.	ID-Nr.	Benennung	Description	Description	Masch.-Nr-	ZX 400 GL -1	ZX 450 GL -1	ZX 550 GL -1				Bemerkung/Remarks/Remarque
1	00 945 495 0	Steckeinheit	Snap-on connection	Unité enfichable		x	x					M 18 X 1,5
2	00 921 089 1	Winkel-Schottstutzen	Angle bulkhead union	Raccord de cloison angulaire		x	x					L 12
3	00 908 524 2	6kt-Mutter -niedrige Form	Hex nut -low form	Écrou hex -forme basse		x	x					M 18 X 1,5
4	00 945 132 0	Kunststoffrohr -Id.-Nr.= 1m	Plastic tube -Id.-no.= 1m	Tube plastique -Id.-no.= 1m		x	x					12 X 1,5
5	00 921 160 1	Reduzier-Verschraubung	Reducer fitting	Réduction		x	x					KOR 15 / 12 - PL
6	00 945 208 1	Prüfanschluss	Connection for testing instr.	Racc. pour appareil de contrôl		x	x					M 22 X 1,5 / M 16 X 1,5
7	00 945 145 0	Prüfanschluss	Connection for testing instr.	Racc. pour appareil de contrôl		x	x					M 12 X 1,5 / M 16 X 1,5
8	00 945 057 1	6kt-Mutter	Hex nut	Écrou hex		x	x					M 22 X 1,5
9	00 945 088 0	Druckring	Thrust ring	Anneau de pression		x	x					M 22
10	00 945 089 0	O-Ring	O-ring	Joint torique		x	x					20,3 X 2,4
11	27 002 098 0	Bremskraftregler ALB	Brake engine regulator	Regulateur de puissance de fr.		x	x					
12	27 001 566 0	Druckfeder	Pressure spring	Ressort de pression		x	x					2,8
13	00 909 908 1	Sperrkantscheibe	Detent edged washer	Disque à bord d'arrêt		x	x					SKM 8
14	00 908 210 0	6kt-Mutter	Hex nut	Écrou hex		x	x					M 8
15	00 937 721 0	Dichtring	Gasket ring	Bague d'étanchéité		x	x					A 16 X 22
16	00 906 007 1	Verschlussschraube	Screw plug	Bouchon fileté		x	x					M 16 X 1,5
17	00 945 543 0	Einschraubstutzen	Male connector	Raccord filet		x	x					M 16 X 1,5 M 22 X 1,5
18	00 945 084 0	O-Ring	O-ring	Joint torique		x	x					15 X 2
19	00 945 083 0	Druckring	Thrust ring	Anneau de pression		x	x					M 16
20	00 921 047 1	Schneidring	Cutting ring	Baque coupante		x	x					L 15
21	00 921 043 0	Überwurfmutter	Nozzle disc cap	Écrou de buse-pastille		x	x					AL 15
22	00 045 507 1	Hydraulikleitung	Hydraulic line	Ligne hydraulique		x	x					15 X 1,5 X 6000
23	00 945 420 0	Anhängerbremsventil	Trailer coupling brake valve	Robinet de freinage		x	x					
24	00 900 638 0	6kt-Schraube	Hex head bolt	Boulon tête hex		x	x					M 10 X 35
25	00 909 909 1	Sperrkantscheibe	Detent edged washer	Disque à bord d'arrêt		x	x					SKM 10
26	00 908 212 0	6kt-Mutter	Hex nut	Écrou hex		x	x					M 10
27	00 921 112 1	Winkel-Schottstutzen	Angle bulkhead union	Raccord de cloison angulaire		x	x					L 15
28	00 945 487 0	Steckeinheit	Snap-on connection	Unité enfichable		x	x					M 22 X 1,5
29	00 945 104 0	Kunststoffrohr -Id.-Nr.= 1m	Plastic tube -Id.-no.= 1m	Tube plastique -Id.-no.= 1m		x	x					15 X 1,5
30	00 945 534 0	Druckluftbehälter	Air pressure container	Reservoir a air comprime		x	x					80 ltr.
31	00 944 915 0	Spannband	Tension band	Collier tendeur		x	x					Rd. 396
32	00 900 636 0	6kt-Schraube	Hex head bolt	Boulon tête hex		x	x					M 10 X 25
33	00 910 414 0	Scheibe	Washer	Rondelle		x	x					10,5 X 21 X 2
34	00 908 758 0	Sicherungsmutter	Locknut	Écrou hex		x	x					M 10
35	00 945 068 3	Prüfanschluss	Connection for testing instr.	Racc. pour appareil de contrôl		x	x					M 22 X 1,5/M 16 X 1,5
36	00 945 067 1	Entwässerungsventil	Drain valve	Soupape de vidange d'eau		x	x					M 22 X 1,5
37	00 945 489 0	Winkel-Einschraubsteckverbindung	Threaded elbow union	Raccord fileté angulaire		x	x					M 22 X 1,5

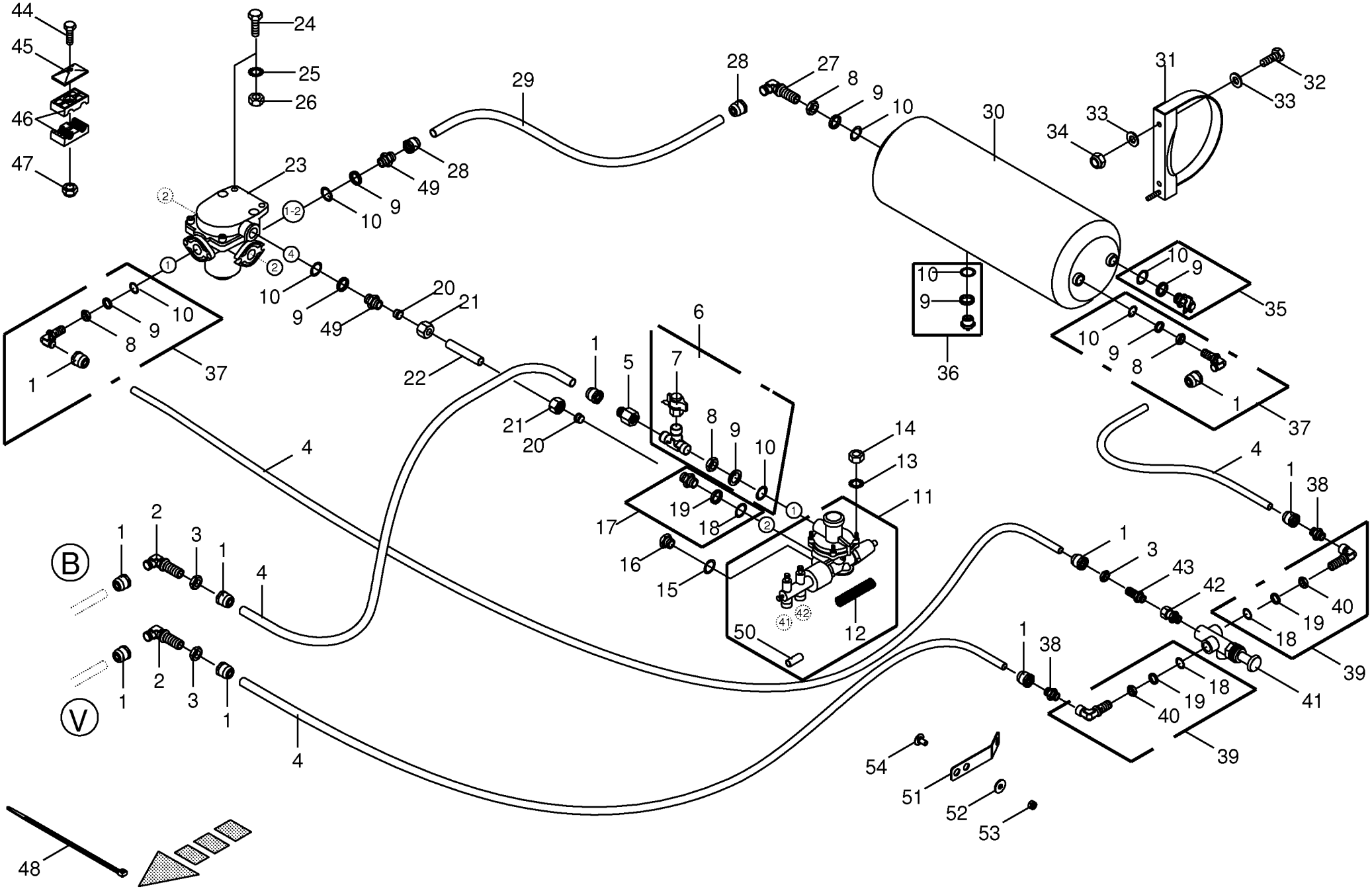

150 050 590 04 / 18.0

150 392 889 03

Druckluftbremsanlage
Air pressure brake fitting
Frein pneumatique

930001 - 939441

150 050 590 04

150 392 889 3 **18.0**

Pos.	ID-Nr.	Benennung	Description	Description	Masch.-Nr-	ZX 400 GL -1	ZX 450 GL -1	ZX 550 GL -1				Bemerkung/Remarks/Remarque
38	00 921 060 2	Einschraubstutzen	Male connector	Raccord filet		x	x					L 12 MB
39	00 945 536 1	Winkel-Einschraubstutzen	Angle-male connector	Angle-raccord filet		x	x					M 16 X 1,5 / M 16 X 1,5
40	00 908 521 2	6kt-Mutter -niedrige Form	Hex nut -low form	Écrou hex -forme basse		x	x					M 16 X 1,5
41	27 003 344 0	Löseventil	Release valve	Soupape de desserrage		x	x					M 16 X 1,5
42	00 921 204 0	Einschraubstutzen	Male connector	Raccord filet		x	x					L 12
43	00 921 087 1	Gerade-Schottstutzen	Straight 2-way connector	Coupleur droit deux raccords		x	x					M 18 X 1,5
44	00 901 425 0	6kt-Schraube	Hex head bolt	Boulon tête hex		x	x					M 8 X 60
45	00 925 134 0	Deckplatte	Cover plate	Plaque de recouvrement		x	x					
46	00 925 105 0	Rohrschelle -2 Hälften	Tube clamp -2 halves	Bride -2 moitiés		x	x					Bo.= 12/12
47	00 908 706 0	Sicherungsmutter	Locknut	Écrou hex		x	x					M 8
48	00 922 671 1	Kabelbinder	Cable band	Collier de serrage		x	x					Lg.= 300
49	00 920 911 1	Einschraubstutzen	Male connector	Raccord filet		x	x					L 15
50	20 054 378 0	Distanzstück	Spacer	Pièce d'entretoisement		x	x					12 X 15 X 30
51	20 057 294 0	Halter Druckluftventil	Support compressed air valve	Support vanne d'air comprimé		x	x					
52	00 910 609 0	Scheibe	Washer	Rondelle		x	x					13 X 37 X 3
53	00 908 701 0	Sicherungsmutter	Locknut	Écrou hex		x	x					M 12
54	00 904 882 3	Flachrundschraube	Coach bolt	Vis a tête bombée		x	x					M 12 X 25

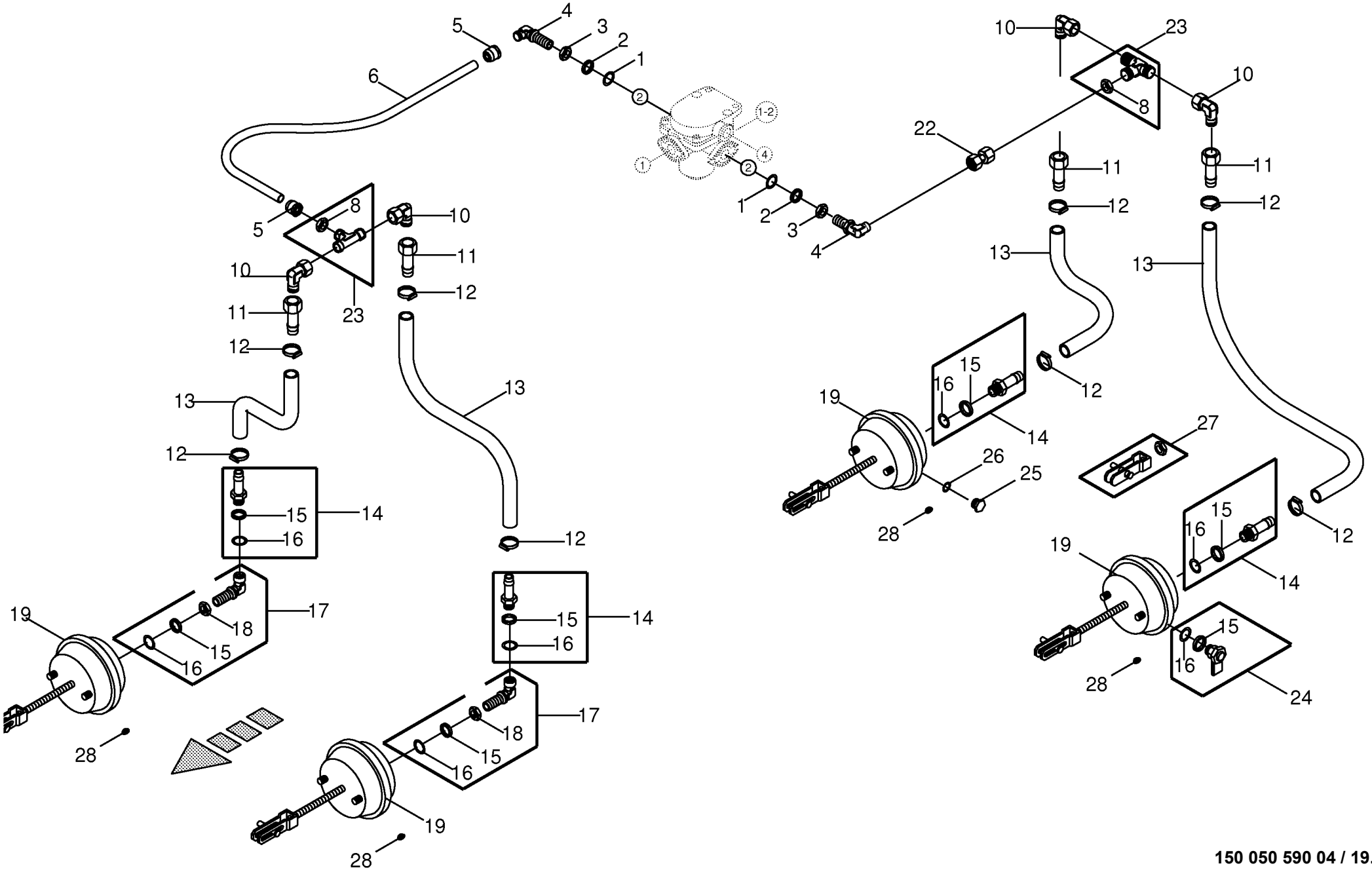

150 050 590 04 / 19.0

150 385 328 02

Druckluftbremsanlage - Bremsv.-Achsen
Air pressure brake fitting
Frein pneumatique

930001 - 939441

150 050 590 04

150 385 328 2 **19.0**

Pos.	ID-Nr.	Benennung	Description	Description	Masch.-Nr-	ZX 400 GL -1	ZX 450 GL -1	ZX 550 GL -1				Bemerkung/Remarks/Remarque
1	00 945 089 0	O-Ring	O-ring	Joint torique		x	x					20,3 X 2,4
2	00 945 088 0	Druckring	Thrust ring	Anneau de pression		x	x					M 22
3	00 945 057 1	6kt-Mutter	Hex nut	Écrou hex		x	x					M 22 X 1,5
4	00 945 504 0	Winkel-Einschraubstutzen	Angle-male connector	Angle-raccord filet		x	x					M 22 X 1,5
5	00 945 487 0	Steckeinheit	Snap-on connection	Unité enfichable		x	x					M 22 X 1,5
6	00 945 104 0	Kunststoffrohr -Id.-Nr.= 1m	Plastic tube -Id.-no.= 1m	Tube plastique -Id.-no.= 1m		x	x					15 X 1,5
8	00 921 074 1	6kt-Mutter -niedrige Form	Hex nut -low form	Écrou hex -forme basse		x	x					M 22 X 1,5
10	00 921 065 1	Winkelstutzen	Angle lug	Jarret tubulure		x	x					L 15
11	00 945 349 0	Schlauchstutzen	Hose connector	Raccord d'haute		x	x					M 22 X 1,5
12	00 945 086 0	Schlauchschelle	Hose clamp	Collier de serrage de tuyau		x	x					S 18 / 12
13	00 945 085 0	Schlauch -Id.-Nr.= 1m	Hose -Id.-no.= 1m	Tuyau -Id.-no.= 1m		x	x					Rd. 11 / 18
14	00 945 485 0	Schlauchstutzen	Hose connector	Raccord d'haute		x	x					M 16 X 1,5
15	00 945 083 0	Druckring	Thrust ring	Anneau de pression		x	x					M 16
16	00 945 084 0	O-Ring	O-ring	Joint torique		x	x					15 X 2
17	00 945 536 1	Winkel-Einschraubstutzen	Angle-male connector	Angle-raccord filet		x	x					M 16 X 1,5 / M 16 X 1,5
18	00 908 521 2	6kt-Mutter -niedrige Form	Hex nut -low form	Écrou hex -forme basse		x	x					M 16 X 1,5
19	00 945 152 0	Membran-Zylinder	Cylinder membr.	Plancher complet		x	x					Typ 30
22	00 230 744 0	Doppelnippel	Double nipple	Double raccord		x	x					L 15
23	00 945 497 0	T-Schottsteckverbindung	Snap-on tee-union	Union double passe-cloison "T"		x	x					M 22 X 1,5
24	00 945 151 2	Prüfanschluss	Connection for testing instr.	Racc. pour appareil de contrôl		x	x					M16 X 1,5
25	00 906 007 1	Verschlussschraube	Screw plug	Bouchon fileté		x	x					M 16 X 1,5
26	00 937 721 0	Dichtring	Gasket ring	Bague d'étanchéité		x	x					A 16 X 22
27	00 945 187 1	Beipack -hinten	Kit included -back	Kit inclus -derrière		x	x					Typ 20 / Typ 24 / Typ 30
	00 945 160 0	Beipack -vorn	Kit included -front	Kit inclus -devant		x	x					Typ 20 / Typ 24 / Typ 30
28	00 925 056 0	Verschlussstopfen	Sealing plug	Bouchon d'étanchéité		x	x					9/6,6 X 4/5,2

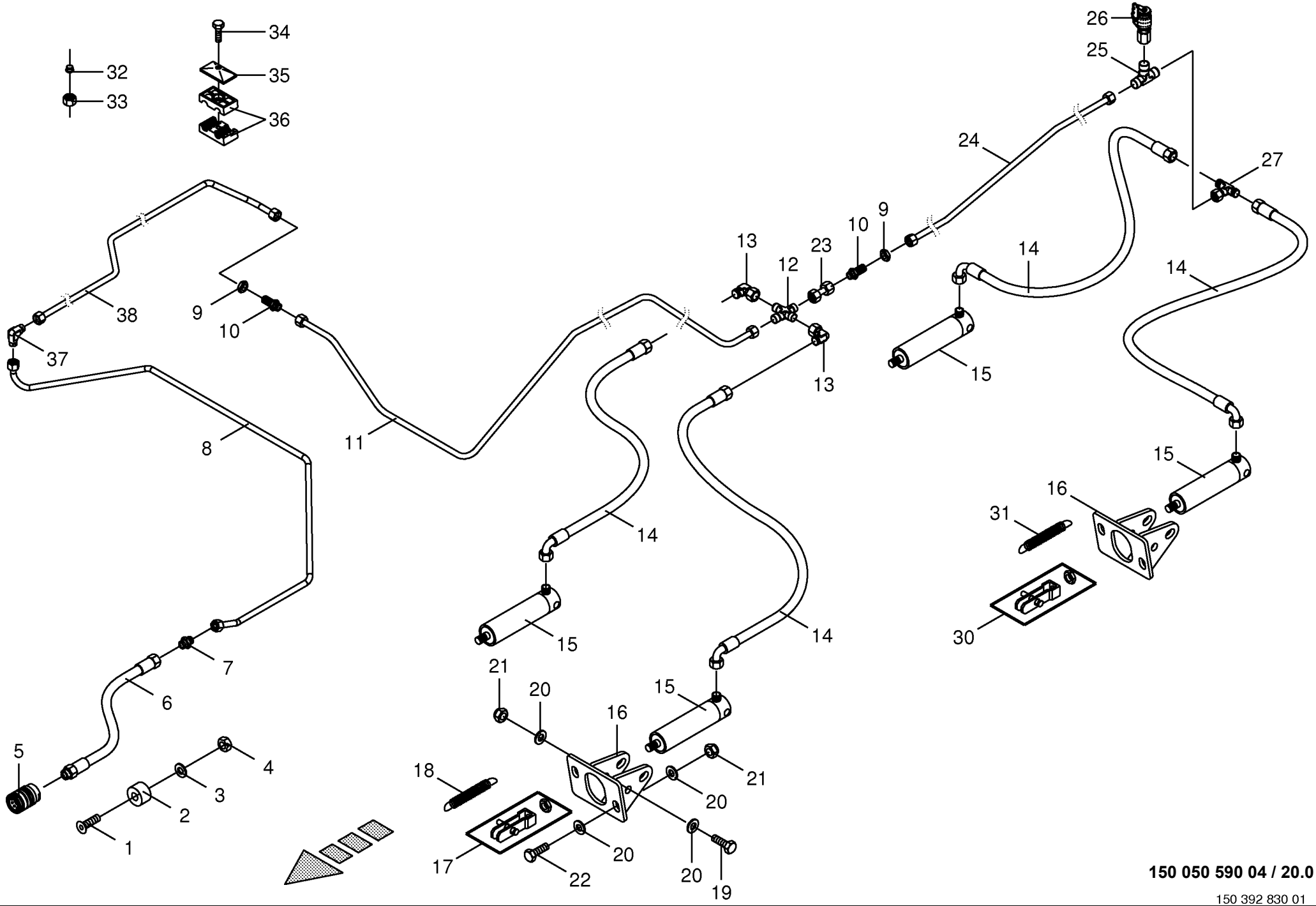

150 050 590 04 / 20.0

150 392 830 01

Hydraulische Bremse
Hydraulic brakes
Frein hydraulique

930001 - 939441

150 050 590 04

150 392 830 1 **20.0**

Pos.	ID-Nr.	Benennung	Description	Description	Masch.-Nr-	ZX 400 GL -1	ZX 450 GL -1	ZX 550 GL -1				Bemerkung/Remarks/Remarque
1	00 904 347 1	Senkschraube	Countersunkscrew	Vis à tête fraisée		x	x					M 5 X 20
2	00 187 960 0	Blindstopfen	Blind plug	Plot de remplissage		x	x					Rd. 35 X 17
3	00 910 500 1	Scheibe	Washer	Rondelle		x	x					5,3 X 10 X 1
4	00 908 207 1	6kt-Mutter	Hex nut	Écrou hex		x	x					M 5
5	00 921 155 0	Kupplungsmuffe	Sleeve	Cache poussiere		x	x					M 18 X 1,5
6	00 920 984 1	Hochdruckschlauchleitung	High pressure hose line	Conduite de tuyau haute pression		x	x					Lg.= 2200
7	00 921 054 1	Verbindungsstutzen	Connector	Raccord		x	x					M 18 X 1,5
8	20 054 944 0	Hydraulikleitung -inkl.	Hydraulic line -incl. nozzle disc	Ligne hydraulique -incl. écrou de		x	x					12 X 1,5
		Überwurfmutter, Schneidring	cap, cutting ring	buse-pastille, baque coupante								
9	00 908 524 2	6kt-Mutter -niedrige Form	Hex nut -low form	Écrou hex -forme basse		x	x					M 18 X 1,5
10	00 921 087 1	Gerade-Schottstutzen	Straight 2-way connector	Coupleur droit deux raccords		x	x					M 18 X 1,5
11	20 054 060 0	Hydraulikleitung -inkl.	Hydraulic line -incl. nozzle disc	Ligne hydraulique -incl. écrou de		x	x					12 X 1,5
		Überwurfmutter, Schneidring	cap, cutting ring	buse-pastille, baque coupante								
12	00 921 094 1	Kreuz-Verbindungsstutzen	Cross pipe union	Manchon de connexion du croix		x	x					L 12
13	00 921 067 1	Winkelstutzen	Angle lug	Jarret tubulure		x	x					M 18 X 1,5
14	00 920 093 0	Hochdruckschlauchleitung	High pressure hose line	Conduite de tuyau haute pression		x	x					Lg.= 1400
15	00 918 548 0	Hydraulikzylinder	Hydraulic cylinder	Vérin hydraulique		x	x					Ez 35/40 X 80/197
	00 921 467 3	Dichtungssatz	Sealing set	Jeu de joints		x	x					Ez 35/40
16	00 348 899 1	Halter -vorn	Support -front	Cadre support -devant		x	x					
17	00 945 160 0	Beipack -vorn	Kit included -front	Kit inclus -devant		x	x					Typ 20 / Typ 24 / Typ 30
18	00 953 845 0	Zugfeder -vorn	Tension spring -front	Ressort de traction -devant		x	x					2,8 X 23 X 148
19	00 901 490 0	6kt-Schraube	Hex head bolt	Boulon tête hex		x	x					M 16 X 120
20	00 910 303 1	Scheibe	Washer	Rondelle		x	x					17 X 30 X 3
21	00 908 719 0	Sicherungsmutter	Locknut	Écrou hex		x	x					M 16
22	00 900 675 0	6kt-Schraube	Hex head bolt	Boulon tête hex		x	x					M 16 X 40
23	00 230 743 0	Doppelnippel	Double nipple	Double raccord		x	x					L 12
24	20 054 061 0	Hydraulikleitung -inkl.	Hydraulic line -incl. nozzle disc	Ligne hydraulique -incl. écrou de		x	x					12 X 1,5
		Überwurfmutter, Schneidring	cap, cutting ring	buse-pastille, baque coupante								
25	00 921 071 1	T-Stutzen	T connector	Raccord T réglable		x	x					L 12
26	00 920 868 0	Mini-Messanschluss	Connector f.mini-test equipm.	Raccord instr.mesureur mini		x	x					M 16 X 2 / M 18 X 1,5
27	00 921 077 1	T-Stutzen	T connector	Raccord T réglable		x	x					M 18 X 1,5
30	00 945 187 1	Beipack -hinten	Kit included -back	Kit inclus -derrière		x	x					Typ 20 / Typ 24 / Typ 30
31	00 940 453 0	Zugfeder -hinten	Tension spring -back	Ressort de traction -derrière		x	x					3,2 X 28,2 X 118
32	00 921 046 1	Schneidring	Cutting ring	Baque coupante		x	x					L 12
33	00 921 206 0	Überwurfmutter	Nozzle disc cap	Écrou de buse-pastille		x	x					AL 12
34	00 901 425 0	6kt-Schraube	Hex head bolt	Boulon tête hex		x	x					M 8 X 60
	00 901 423 0	6kt-Schraube	Hex head bolt	Boulon tête hex		x	x					M 8 X 50
35	00 925 134 0	Deckplatte	Cover plate	Plaque de recouvrement		x	x					

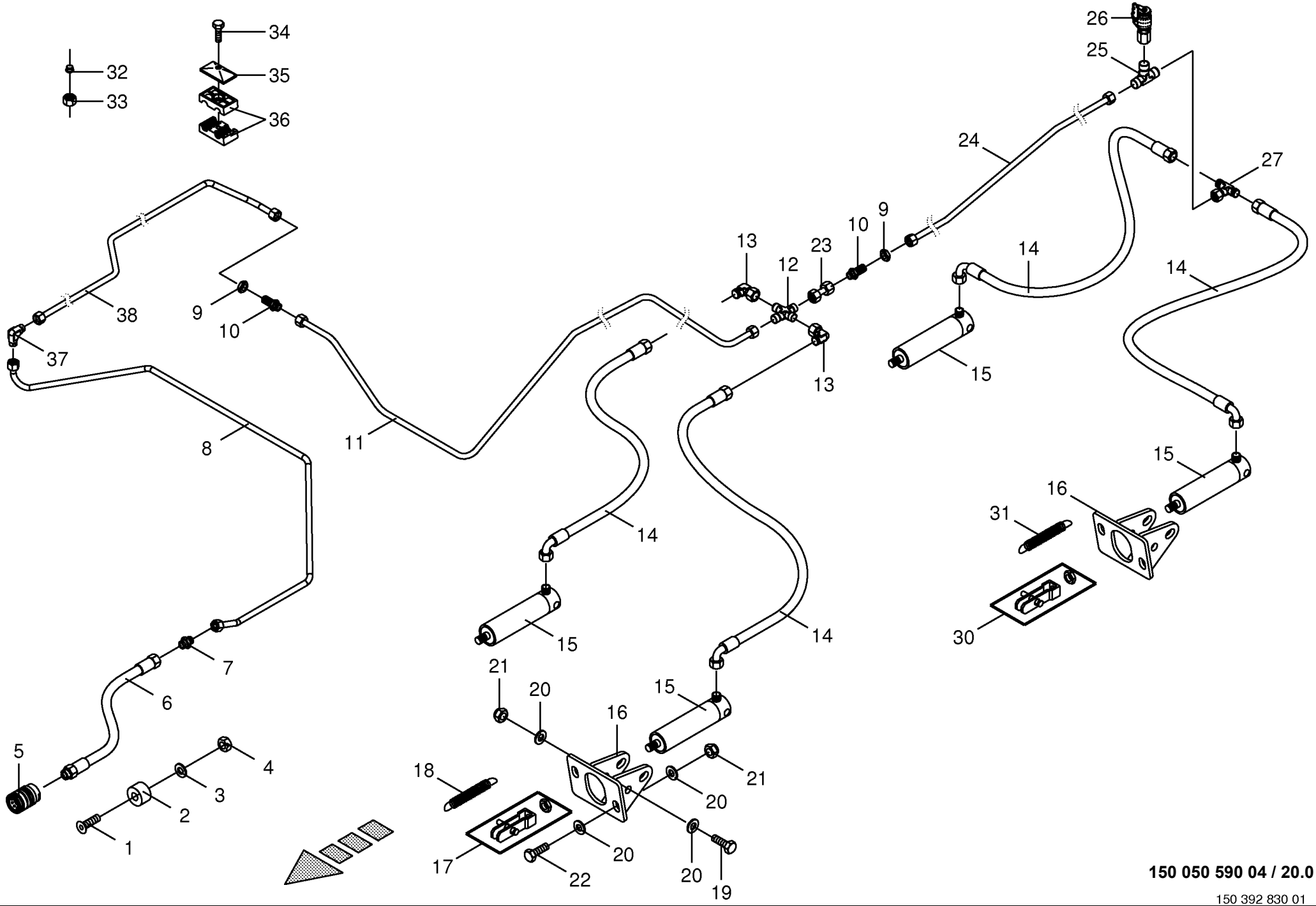

150 050 590 04 / 20.0

150 392 830 01

Hydraulische Bremse
Hydraulic brakes
Frein hydraulique

930001 - 939441

150 050 590 04

150 392 830 1 **20.0**

Pos.	ID-Nr.	Benennung	Description	Description	Masch.-Nr-	ZX 400 GL -1	ZX 450 GL -1	ZX 550 GL -1				Bemerkung/Remarks/Remarque
36	00 925 105 0	Rohrschelle -2 Hälften	Tube clamp -2 halves	Bride -2 moitiés		x	x					Bo.= 12/12
	00 925 158 0	Rohrschelle -2 Hälften	Tube clamp -2 halves	Bride -2 moitiés		x	x					Bo.= 18/12
37	00 921 066 1	Winkel-Verbindungsstutzen	Elbow union	Raccord coude		x	x					L 12
38	20 054 945 0	Hydraulikleitung -inkl.	Hydraulic line -incl. nozzle disc	Ligne hydraulique -incl. écrou de		x						12 X 1,5
		Überwurfmutter, Schneidring	cap, cutting ring	buse-pastille, baque coupante								
	20 054 947 0	Hydraulikleitung -inkl.	Hydraulic line -incl. nozzle disc	Ligne hydraulique -incl. écrou de			x					12 X 1,5
		Überwurfmutter, Schneidring	cap, cutting ring	buse-pastille, baque coupante								

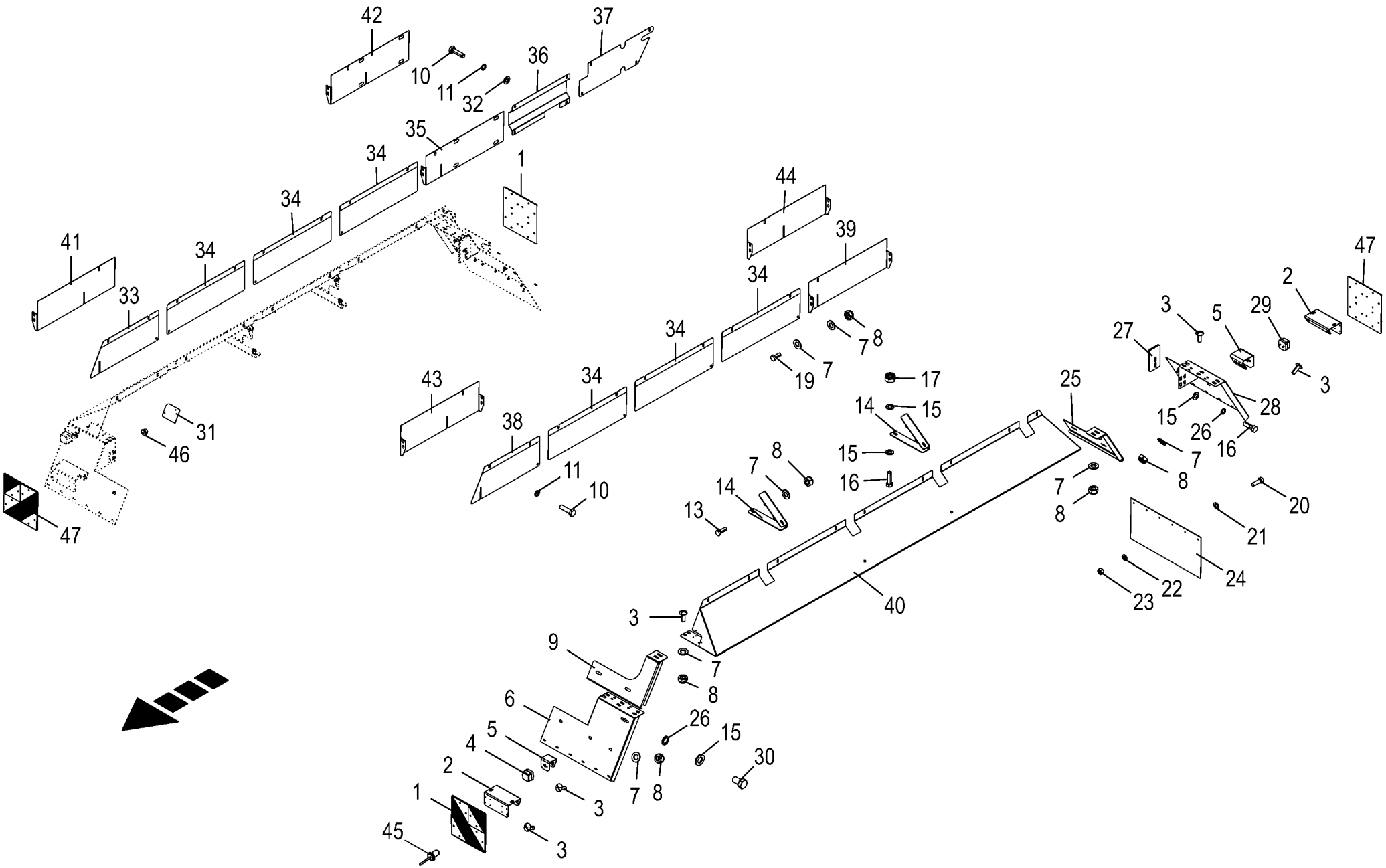

150 050 590 04 / 21.0

150 434 536 05

Kotflügel
Mudguard
Aile

930001 - 939441

150 050 590 04

150 434 536 5 **21.0**

Pos.	ID-Nr.	Benennung	Description	Description	Masch.-Nr-	ZX 400 GL -1	ZX 450 GL -1	ZX 550 GL -1				Bemerkung/Remarks/Remarque
1	27 016 881 0	Warntafel vorn links / hinten rechts	Warning panel vorn links / hinten rechts	Panneau d'avertissement		2	2					
2	00 343 443 0	Winkelhalterung	Angle support	Support de jarret		4	4					
3	00 905 253 1	Flachrundschraube	Coach bolt	Vis a tête bombée		x	x					M 10 X 30
4	00 338 143 0	Leuchte BGRZ Glühlampe 2-p kpl.	Lamp BGRZ bulb 2-p CPL	Voyant BGRZ ampoule 2-p cpl.		2	2					
5	20 057 090 0	Halter fuer Positionsleuchte	Support for position lamp	Support pour feu de position		4	4					
6	20 057 061 0	Schmutzfänger -links	Mud flap -left	Bavettem d'aile -gauche		1	1					
	20 057 060 0	Schmutzfänger -rechts	Mud flap -right	Bavettem d'aile -droite		1	1					
7	00 910 414 0	Scheibe	Washer	Rondelle		x	x					10,5 X 21 X 2
8	00 908 758 0	Sicherungsmutter	Locknut	Écrou hex		x	x					M 10
9	20 057 244 0	Knoten für Schmutzfänger vo. li -links vorn/rechts hinten	Knot for dirt deflector front lh -front left/back right	Nœud p. pare-boue avant ga. - devant en gauche/derrière à droite		2	2					
10	00 900 617 0	6kt-Schraube	Hex head bolt	Boulon tête hex		x	x					M 8 X 30
11	00 909 908 1	Sperrkantscheibe	Detent edged washer	Disque à bord d'arrêt		x	x					SKM 8
13	00 900 637 0	6kt-Schraube	Hex head bolt	Boulon tête hex		x	x					M 10 X 30
14	20 057 062 0	Strebe Kotflügel links	Strut lh	Potence aile ga.		2	2					
	20 057 063 0	Strebe Kotflügel rechts	Strut mudguard rh	Potence aile dr.		2	2					
15	00 910 506 1	Scheibe	Washer	Rondelle		x	x					13 X 24 X 2,5
16	00 900 658 0	6kt-Schraube	Hex head bolt	Boulon tête hex		x	x					M 12 X 40
17	00 908 701 0	Sicherungsmutter	Locknut	Écrou hex		x	x					M 12
19	00 900 636 0	6kt-Schraube	Hex head bolt	Boulon tête hex		x	x					M 10 X 25
20	00 903 745 0	Zylinderschraube	Allen screw	Vis tête cylindrique		x	x					M 5 X 16
21	00 910 500 1	Scheibe	Washer	Rondelle		x	x					5,3 X 10 X 1
22	00 910 031 0	Federring	Spring washer	Rondelle elastique		x	x					B 5
23	00 908 207 1	6kt-Mutter	Hex nut	Écrou hex		x	x					M 5
24	00 944 919 0	Schmutzfänger	Mud flap	Bavettem d'aile		2	2					600 X 300
25	20 057 245 0	Knoten für Schmutzfänger vo.re	Knot for dirt deflector front rh	Nœud p. pare-boue avant dr.		2	2					
26	00 909 911 0	Sperrkantscheibe	Detent edged washer	Disque à bord d'arrêt		x	x					SKZ 12
27	20 057 912 0	Zwischenblech	Intermediate plate	Plaque intermédiaire		2	2					
28	20 057 060 0	Schmutzfänger -links	Mud flap -left	Bavettem d'aile -gauche		1	1					
	20 057 061 0	Schmutzfänger -rechts	Mud flap -right	Bavettem d'aile -droite		1	1					
29	00 343 694 0	Leuchte BGRZ Glühlampe 2-p kpl.	Lamp BGRZ bulb 2-p CPL	Voyant BGRZ ampoule 2-p cpl.		2	2					
30	00 900 653 0	6kt-Schraube	Hex head bolt	Boulon tête hex		x	x					M 12 X 20
31	20 057 066 0	Abdeckblech	Cover plate	Tôle de capotage		1	1					
32	00 910 603 0	Scheibe	Washer	Rondelle		x	x					8,4 X 24 X 2
33	20 058 105 0	Abdeckblech rechts	Cover plate rh	Tôle de capotage dr.			1					
34	20 058 106 0	Abdeckblech 675mm	Cover plate 675 mm	Tôle de capotage 675 mm		6	6					
35	20 058 108 0	Abdeckblech rechts 755mm	Cover plate rh 755 mm	Tôle de capotage dr. 755 mm			1					

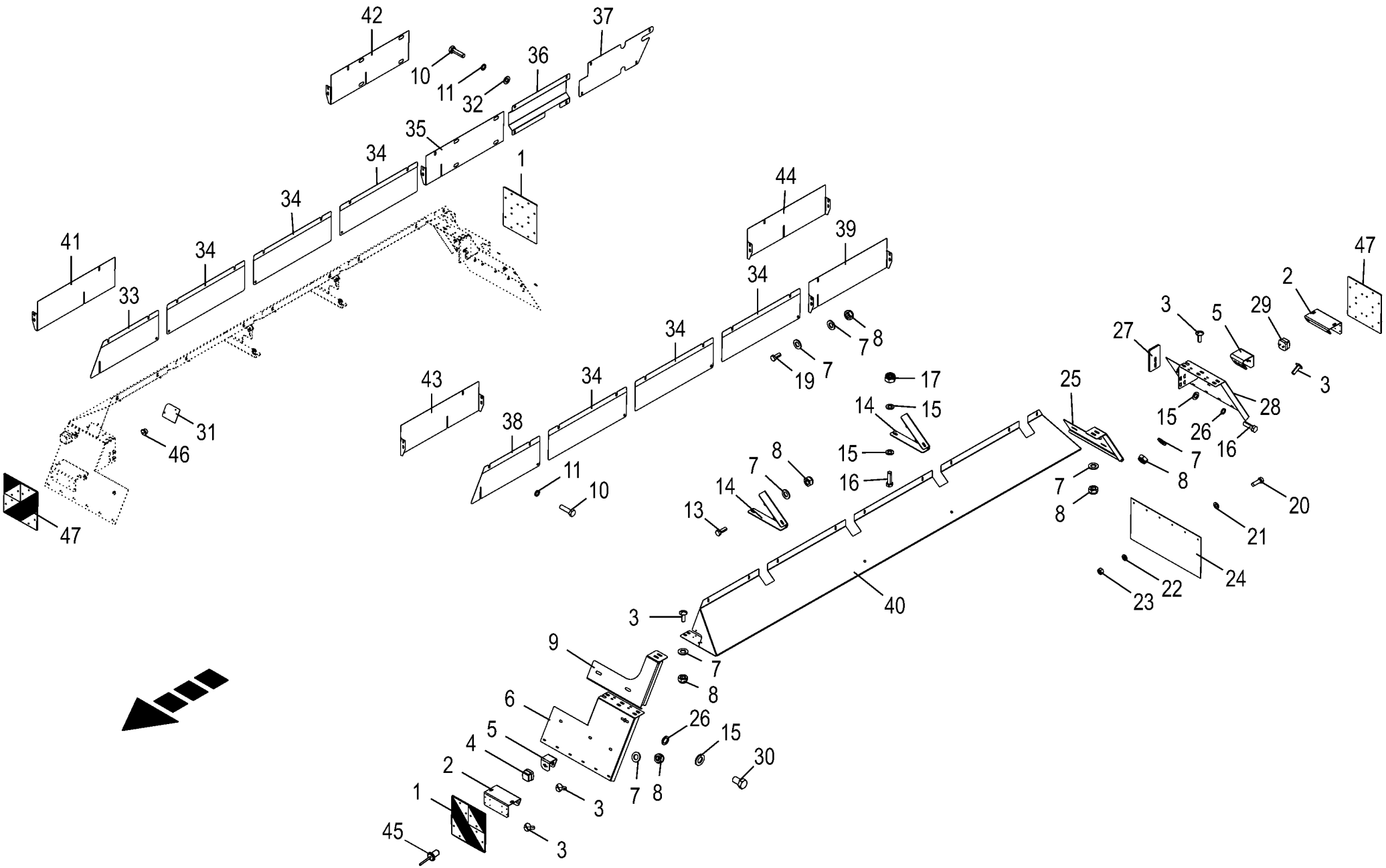

150 050 590 04 / 21.0

150 434 536 05

Kotflügel
Mudguard
Aile

930001 - 939441

150 050 590 04

150 434 536 5 **21.0**

Pos.	ID-Nr.	Benennung	Description	Description	Masch.-Nr-	ZX 400 GL -1	ZX 450 GL -1	ZX 550 GL -1				Bemerkung/Remarks/Remarque
36	20 058 109 0	Abdeckung 500mm	Cover 500 mm	Couvercle 500 mm			1					
37	20 058 110 0	Abdeckung 644mm	Cover 644 mm	Couvercle 644 mm			1					
38	20 058 104 0	Abdeckblech links	Cover plate lh	Tôle de capotage ga.			1					
39	20 058 107 0	Abdeckblech 755mm	Cover plate 755 mm	Tôle de capotage 755 mm			1					
40	20 057 064 0	Kotflügel links	Mudguard lh	Aile ga.			1					
	20 057 065 0	Kotflügel rechts	Mud guard rh	Aile dr.			1					
	20 058 354 0	Kotflügel links	Mudguard lh	Aile ga.		1						
	20 058 356 0	Kotflügel rechts	Mudguard rh	Aile dr.		1						
41	20 058 361 0	Abdeckblech	Cover plate	Tôle de capotage		1						
42	20 058 359 0	Abdeckblech rechts	Cover plate rh	Tôle de capotage dr.		1						
43	20 058 360 0	Abdeckblech	Cover plate	Tôle de capotage		1						
44	20 058 358 0	Abdeckblech	Cover plate	Tôle de capotage		1						
45	00 914 138 0	Blindniet	Blind rivet	Rivet aveugle		x	x					5 X 14,5
46	00 914 701 0	Blindniet	Blind rivet	Rivet aveugle		x	x					6,5 X 14
47	27 016 880 0	Warntafel vorn rechts / hinten links	Warning panel vorn rechts / hinten links	Panneau d'avertissement		2	2					

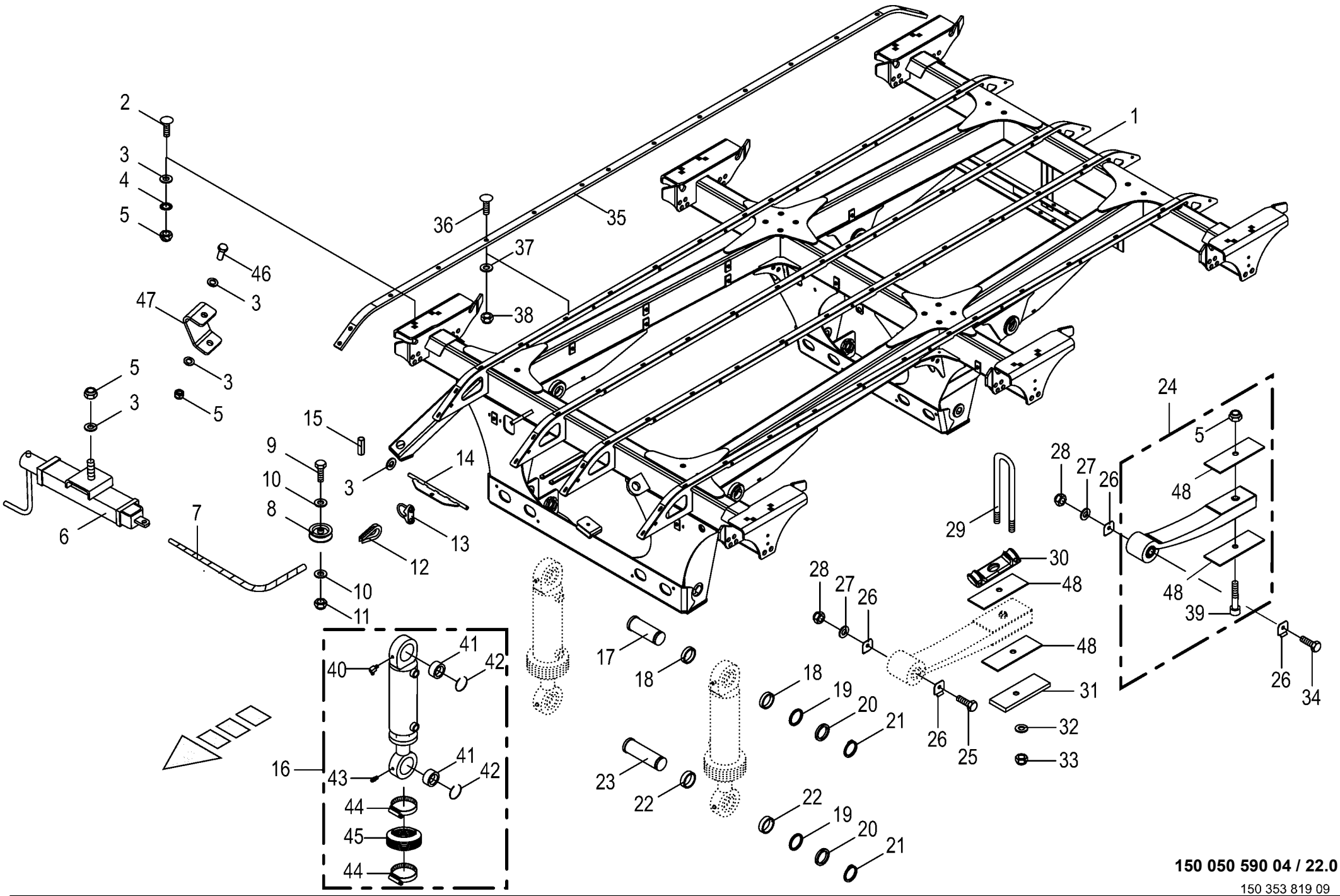

150 050 590 04 / 22.0

150 353 819 09

Tandemaggregat - hydr. Ausgleich - ohne Federung - 26,5" - **Tandem axle assy** **Collection essieu tandem**					930001 - 939441	ZX 400 GL -1	ZX 450 GL -1	ZX 550 GL -1				**150 050 590 04** 150 353 819 9 **22.0**
Pos.	ID-Nr.	Benennung	Description	Description	Masch.-Nr-							Bemerkung/Remarks/Remarque
1	20 053 216 2	Achsrahmen 26,5" -nur auf Anfrage	Axle frame 26.5" -on request only	Cadre d'essieu 26,5" - uniquement sur demande		x	x					
2	00 904 708 0	Flachrundschraube	Coach bolt	Vis a tête bombée		x	x					M 16 X 40
	00 904 723 0	Flachrundschraube	Coach bolt	Vis a tête bombée		x	x					M 16 X 50
3	00 910 303 1	Scheibe	Washer	Rondelle		x	x					17 X 30 X 3
4	00 909 912 1	Sperrkantscheibe	Detent edged washer	Disque à bord d'arrêt		x	x					SKM 16
5	00 908 719 0	Sicherungsmutter	Locknut	Écrou hex		x	x					M 16
6	00 336 988 1	Standbremse m. Lagerbügel	Parking brake with bearing bracket	Frein de parking + étrier		x	x					
7	00 922 948 0	Drahtseil -Id.-Nr.= 1m	Steel wire rope -Id.-no.= 1m	Câble d'acier -Id.-no.= 1m		x	x					Rd. 6
8	00 952 683 0	Seilrolle	Rope pulley	Poulie à cable		x	x					Rd. 80
9	00 900 284 1	6kt-Schraube	Hex head bolt	Boulon tête hex		x	x					M 10 X 50
10	00 910 414 0	Scheibe	Washer	Rondelle		x	x					10,5 X 21 X 2
11	00 908 758 0	Sicherungsmutter	Locknut	Écrou hex		x	x					M 10
12	00 917 506 0	Kausche	Grommet thimble	Cosse a corde		x	x					A 6
13	00 917 603 1	Drahtseilklemme	Wire rope clamp	Pince de cable metallique		x	x					6,5
14	20 053 470 0	Bremsausgleich	Brake equalizer	Égalité de freinage		x	x					
15	00 912 613 2	Spannstift	Roll pin	Goupille de serrage		x	x					5 X 30
16	27 003 579 0	Hydraulikzylinder	Hydraulic cylinder	Vérin hydraulique		x	x					Dz 50/90 X 200/500
	27 003 764 0	Dichtungssatz	Sealing set	Jeu de joints		x	x					Dz 50/90
17	00 953 964 1	Bolzen oben Rd 55 h9 ZLÜ	Bolt top Rd 55 h9 ZLUE	Boulon en haut Rd 55 h9 ZLÜ		x	x					
18	20 053 436 0	Buchse	Bushing	Douille		x	x					50 X 60,3 X 13
19	90 001 568 0	Passscheibe	Shim ring	Rondelle d'ajustage		x	x					50 X 62 X 1
	00 910 905 1	Passscheibe	Shim ring	Rondelle d'ajustage		x	x					50 X 62 X 2,0
20	90 000 428 0	Stützscheibe	Supporting disc	Rondelle diélectrique		x	x					50 X 62 X 3
21	00 911 554 0	Sicherungsring	Circlip	Circlip		x	x					50 X 3,0
22	00 952 848 0	Buchse	Bushing	Douille		x	x					50 X 60,3 X 17
23	00 953 963 1	Bolzen unten Rd 55 h9 ZLÜ	Bolt bottom Rd 55 h9	Boulon en bas Rd 55 h9 ZLÜ		x	x					
24	27 005 004 0	Parabelfeder	Parabolic spring	Ressort parabolique		x	x					
25	00 900 225 0	6kt-Schraube	Hex head bolt	Boulon tête hex		x	x					M 30 X 280
26	20 053 372 0	Verschleissblech	Wearing plate	Tôle d'usure		x	x					
27	00 910 515 2	Scheibe	Washer	Rondelle		x	x					31 X 56 X 4
28	00 908 730 0	Sicherungsmutter	Locknut	Écrou hex		x	x					M 30
29	20 053 441 0	Federbügel	Spring bow	Rondelle		x	x					M 24 X 320
30	00 953 961 0	Federplatte	Spring plate	Plaque ressort		x	x					
31	00 953 960 0	Spurplatte	Bedplate	Plaque d'écartement		x	x					
32	00 909 917 1	Sperrkantscheibe	Detent edged washer	Disque à bord d'arrêt		x	x					SKM 24
33	90 003 275 0	Sicherungsmutter M24	Locknut M24	Écrou de blocage M24		x	x					
34	90 000 304 0	6kt-Schraube	Hex head bolt	Boulon tête hex		x	x					M 30 X 260

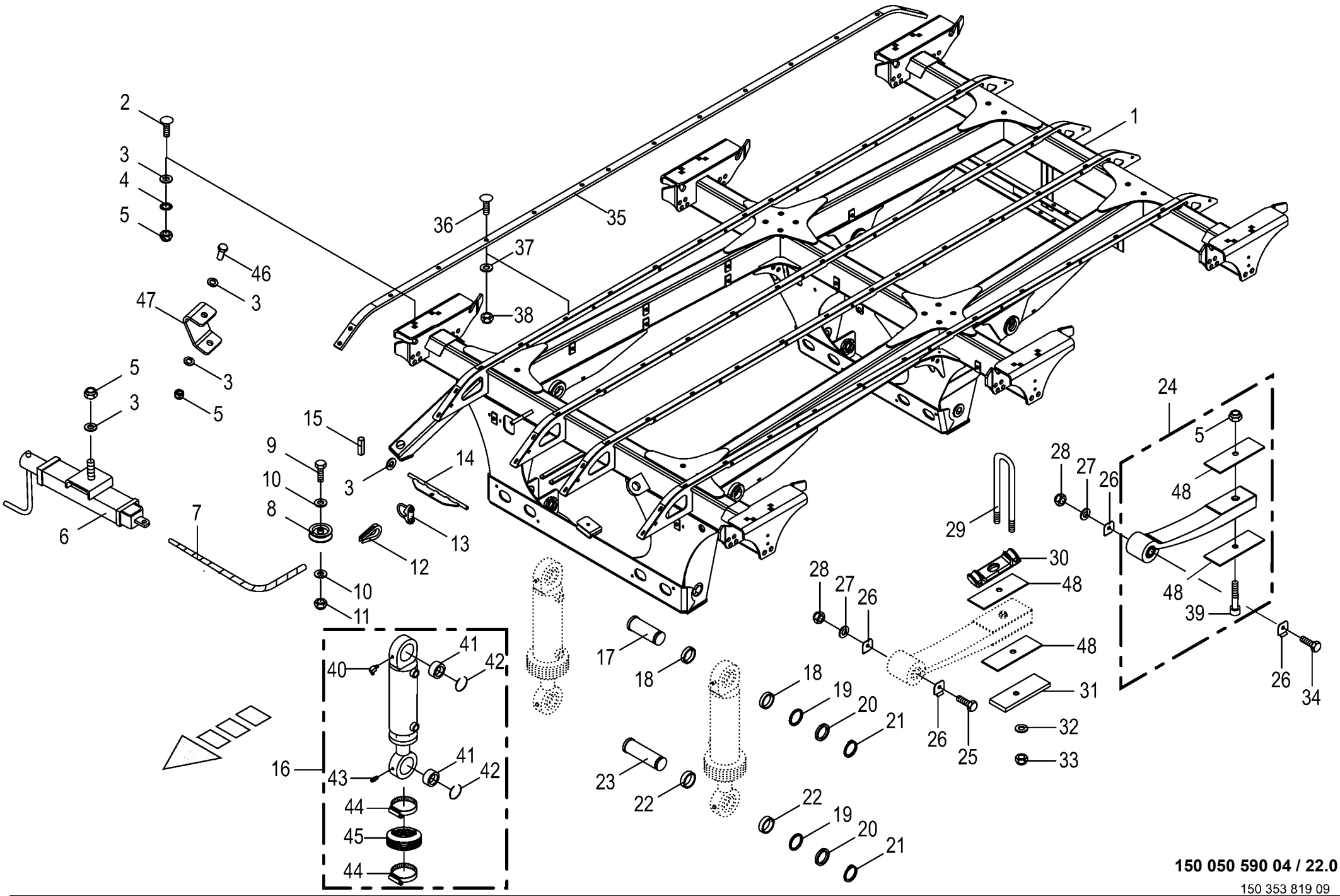

150 050 590 04 / 22.0

150 353 819 09

Tandemaggregat - hydr. Ausgleich - ohne Federung - 26,5" -					930001 - 939441	ZX 400 GL -1	ZX 450 GL -1	ZX 550 GL -1				150 050 590 04
Tandem axle assy												
Collection essieu tandem												150 353 819 9 **22.0**
Pos.	ID-Nr.	Benennung	Description	Description	Masch.-Nr-							Bemerkung/Remarks/Remarque
35	20 054 284 0	Gleitschiene -schwarz	Guide rail -black	Glissière -noir		4	4					Lg.= 3731
36	00 904 026 0	Senkschraube	Countersunkscrew	Vis à tête fraisée		x	x					M 8 X 30
37	00 910 603 0	Scheibe	Washer	Rondelle		x	x					8,4 X 24 X 2
38	00 908 706 0	Sicherungsmutter	Locknut	Écrou hex		x	x					M 8
39	27 007 696 0	Herzbolzen	Heart-shaped pivot pin	Coeur de centrage		x	x					M16 X 85
40	90 001 870 0	Kegelschmiernippel	Grease niple	Graisseur à cone		x	x					Cm 6
41	27 011 464 0	Gelenklager GE50	Joint bearing	Palier à rotule		x	x					
42	90 002 298 0	Sprengring 76 x 2	Snap ring	Circlips		x	x					
43	00 919 002 0	Kegelschmiernippel	Grease niple	Graisseur à cone		x	x					M 6 X 1
44	00 924 021 0	Schneckengewindeschelle	Tube clip	Bride		x	x					100 - 120
45	27 010 507 0	Faltenbalg 105/105 L.max=250 min=45	Bellows	Soufflet		x	x					
46	00 000 001 0	-nicht für diese Maschine	-not for this machine	-non prevu pour cette machine		x	x					
47	00 000 001 0	-nicht für diese Maschine	-not for this machine	-non prevu pour cette machine		x	x					
48	27 016 571 0	Zwischenplatte 97x3x220	Intermediate plate 97 x 3 x 220	Tôle intermédiaire 97x3x220		x	x					

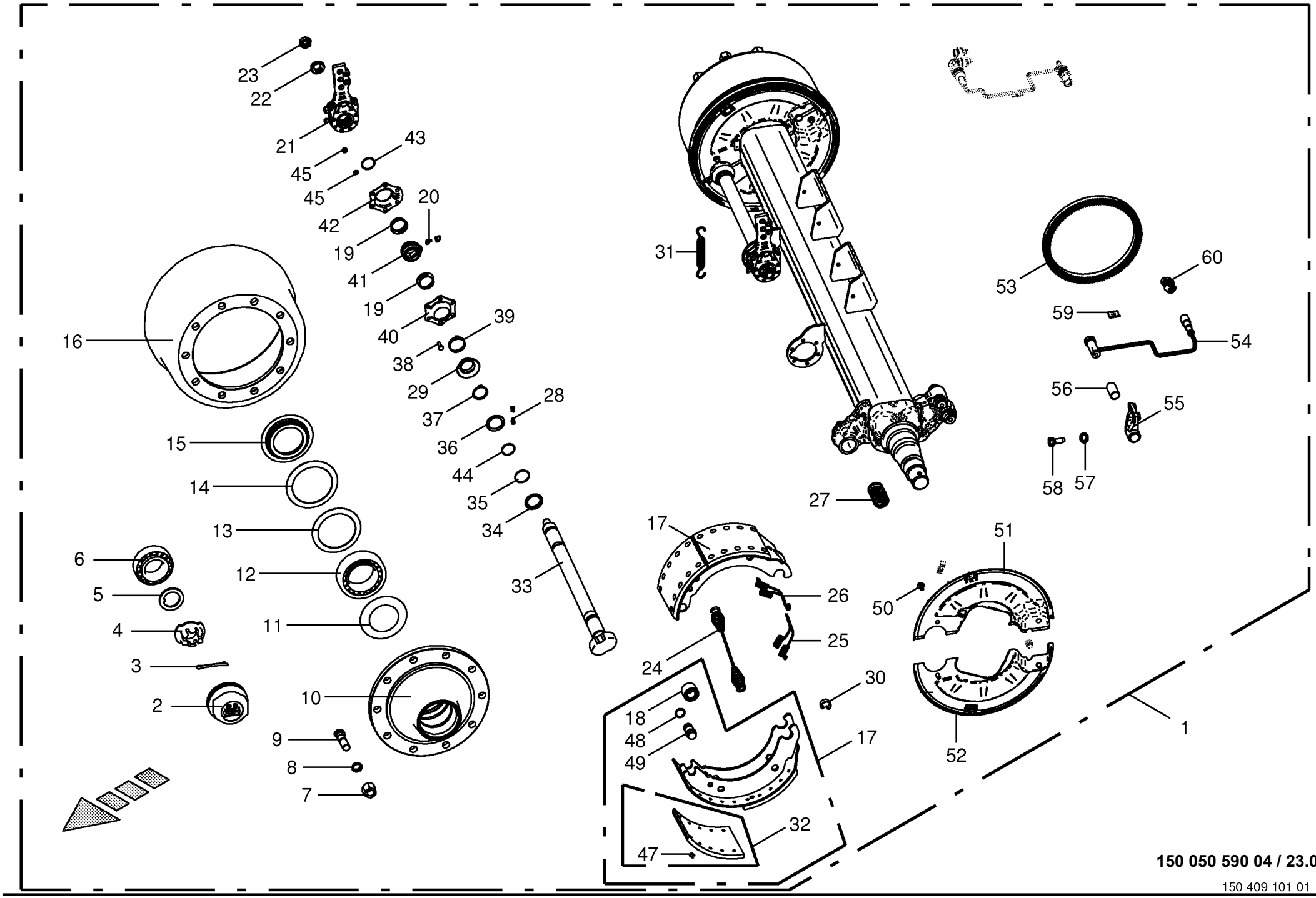

150 050 590 04 / 23.0

150 409 101 01

Bremsachse vorne -EBS **Brake axle front** **Essieu avant**					930001 - 939441	ZX 400 GL -1	ZX 450 GL -1	ZX 550 GL -1				**150 050 590 04** 150 409 101 1 **23.0**
Pos.	ID-Nr.	Benennung	Description	Description	Masch.-Nr-							Bemerkung/Remarks/Remarque
1	27 007 935 0	Bremsachse -kpl.	Brake axle -cpl.	Essieu -cpl.		x	x					
2	00 952 902 0	Radkappe	Wheel cap	Chapeau de roue		x	x					M 125 X 2
3	00 912 132 0	Splint	Cotter pin	Goupille fendue		x	x					8 X 56
4	90 000 266 0	Kronenmutter	Castellated nut	Ecrou crenele plat		x	x					M 52 X 2
5	00 952 090 0	Sicherungsscheibe	Lock washer	Rondelle de protection		x	x					
6	00 932 101 0	Kegelrollenlager	Taper roller bearing	Roulement à rouleaux coniques		x	x					33213
7	00 910 235 0	Radmutter	Nut	Ecrou de roue		x	x					M 22 X 1,5
8	00 910 217 0	Federring	Spring washer	Rondelle elastique		x	x					C 22,5
9	00 952 900 0	Riffelbolzen	Wheel pin	Boulon de fix.de roue		x	x					M 22 X 1,5 X 80
10	00 952 098 0	Radnabe	Hub f. axle	Moyeu de roue		x	x					10/280/335
11	00 952 901 0	Abdeckblech	Cover plate	Tôle de recouvrement		x	x					
12	00 932 164 0	Kegelrollenlager	Taper roller bearing	Roulement à rouleaux coniques		x	x					33118
13	00 952 092 0	Lagerscheibe	Washer	Rondelle		x	x					
14	00 952 091 0	Lagerscheibe	Washer	Rondelle		x	x					120 X 157 X 2,5
15	00 952 089 0	Stossring	Push ring	Bague		x	x					
16	00 952 099 0	Bremstrommel	Brake drum	Moyeu tambour		x	x					410 X 180
17	00 952 903 0	Bremsbacke -mit Belag	Brake shoe -with coating	Machoire de frein -avec revêtment		x	x					410 X 180
18	00 952 962 0	Rolle	Roller	Galet		x	x					
19	00 952 974 0	Dichtung	Gasket	Joint		x	x					
20	00 940 097 0	Einschraubnippel	Screw-in nipple	Raccord de graissage vissé		x	x					M 8 X 1
21	00 952 965 0	Gestängesteller	Rod control	Element de commande		x	x					
22	00 910 369 0	Scheibe	Washer	Rondelle		x	x					23 X 39 X 3
23	00 908 077 0	6kt-Mutter	Hex nut	Écrou hex		x	x					M 22 X 1,5
24	00 952 968 0	Zugfeder	Tension spring	Ressort de traction		x	x					5,3 X 28,5 X 268
25	00 952 096 0	Zugfeder	Tension spring	Ressort de traction		x	x					
26	00 952 095 0	Zugfeder	Tension spring	Ressort de traction		x	x					
27	00 952 960 0	Buchse	Bushing	Douille		x	x					42 X 46 X 72,6
28	00 919 004 0	Kegelschmiernippel	Grease niple	Graisseur à cone		x	x					M 10 X 1
29	00 952 975 0	Dichtung	Gasket	Joint		x	x					
30	00 952 961 0	Sprengring	Snap ring	Circlips		x	x					
31	00 953 845 0	Zugfeder	Tension spring	Ressort de traction		x	x					2,8 X 23 X 148
32	27 003 681 0	Bremsbelag -inkl. Niet	Brake lining -incl. Rivet	Machoire de frein -incl. Rivet		x	x					410 X 180
33	27 011 495 0	Bremswelle L=795 A=676,5	Brake shaft L=795 A=67.5	Arbre de frein L=795 A=676,5		x	x					
34	27 008 283 0	Ring	Ring	Anneau		x	x					
35	90 000 049 0	O-Ring	O-ring	Joint torique		x	x					40 X 2,5
36	27 008 282 0	Dichtring	Gasket ring	Bague d'étanchéité		x	x					
37	00 911 518 0	Sicherungsring	Circlip	Circlip		x	x					40 X 2,5
38	00 900 616 0	6kt-Schraube	Hex head bolt	Boulon tête hex		x	x					M 8 X 25

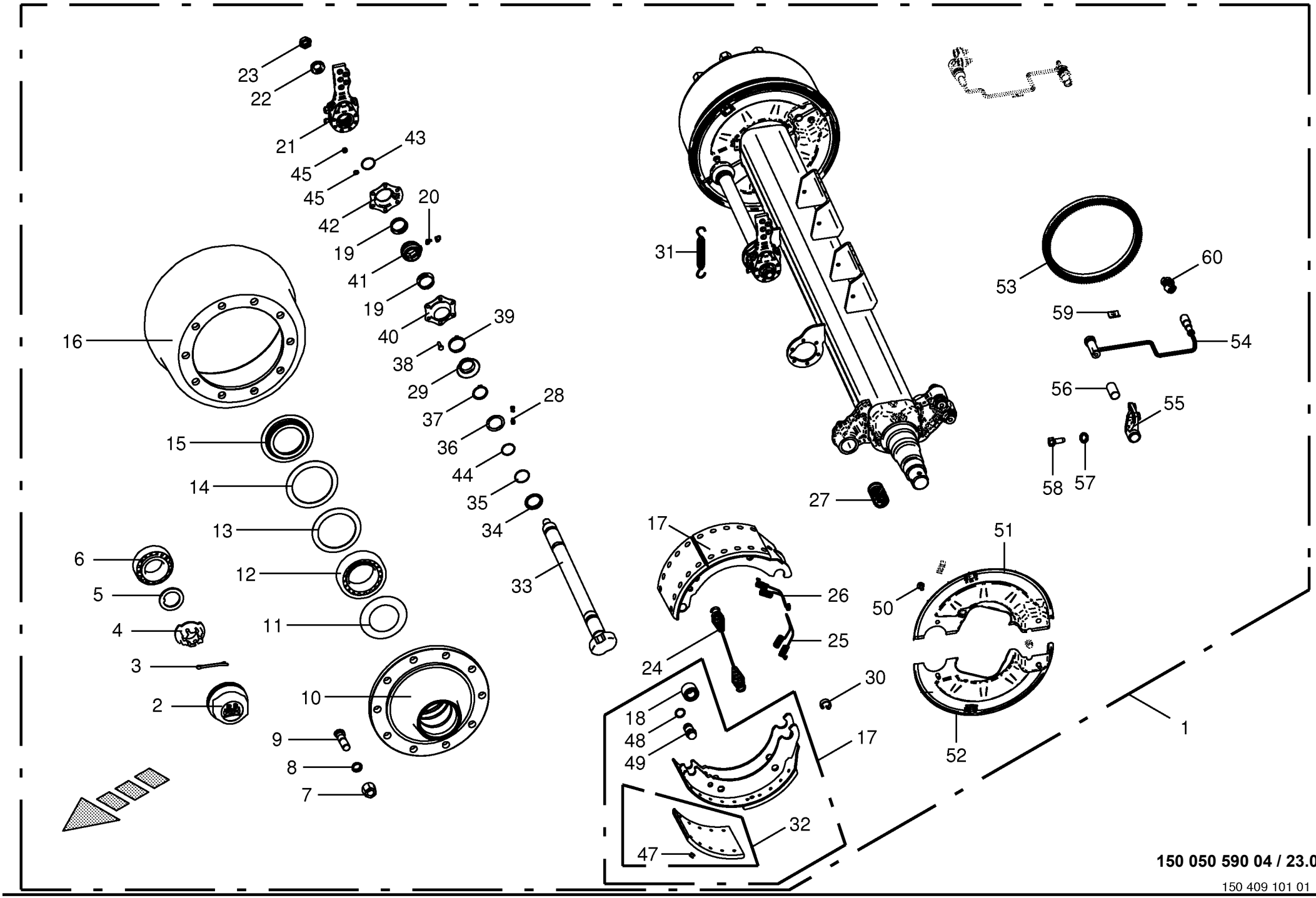

150 050 590 04 / 23.0

150 409 101 01

Bremsachse vorne -EBS **Brake axle front** **Essieu avant**					930001 - 939441	ZX 400 GL -1	ZX 450 GL -1	ZX 550 GL -1				**150 050 590 04** 150 409 101 1 **23.0**
Pos.	ID-Nr.	Benennung	Description	Description	Masch.-Nr-							Bemerkung/Remarks/Remarque
39	27 001 434 0	Sicherungsklammer	Securing clip	Parenthèse de garantie		x	x					
40	27 009 311 0	Lagerhalter	Bearing support	Support de palier		x	x					
41	27 011 494 0	Buchse Bremswellenlagerung	Bushing brake shaft bearing	Douille palier de l'arbre de frein		x	x					
42	27 009 312 0	Lagerhalter	Bearing support	Support de palier		x	x					
43	00 911 804 0	Sprengring	Snap ring	Circlips		x	x					B 40 X 2,5
44	90 001 971 0	O-Ring	O-ring	Joint torique		x	x					37 X 2,6
45	00 909 908 1	Sperrkantscheibe	Detent edged washer	Disque à bord d'arrêt		x	x					SKM 8
46	00 908 210 0	6kt-Mutter	Hex nut	Écrou hex		x	x					M 8
47	00 913 810 0	Niet - Brems u. Kupplungsbel.	Rivet	Rivet		x	x					8 X 15
48	27 009 350 0	Ring	Ring	Anneau		x	x					
49	27 001 438 0	Bolzen	Pin	Boulon		x	x					
50	00 900 632 0	6kt-Schraube	Hex head bolt	Boulon tête hex		x	x					M 10 X 16
51	27 011 497 0	Deckel f. Bremse oben, links	Cover for brake top left	Couv. p. frein en haut, ga.		x	x					
	27 011 500 0	Deckel f. Bremse oben, rechts	Cover for brake top right	Couv. p. frein en haut, dr.		x	x					
52	27 011 498 0	Deckel f. Bremse unten, links	Cover for brake bottom left	Couv. p. frein en bas, ga.		x	x					
	27 011 501 0	Deckel f. Bremse unten, rechts	Cover for brake bottom right	Couv. p. frein en bas, dr.		x	x					
53	27 011 496 0	Polrad 120 Zähne	Field spider 120 gears	Induit 120 dents		x	x					
54	27 010 462 0	ABS Sensor 0,7 mm - Fahrtrichtung rechts	Sensor für EBS-Bremse -Right driving direction	Capteur EBS-Bremse - Direction de voyage droite		x	x					
55	27 010 468 0	Sensorhalter links	Sensor support lh.	Support de capteur ga.		x	x					
	27 010 469 0	Sensorhalter rechts	Sensor support rh.	Support de capteur dr.		x	x					
56	27 010 463 0	Buchse f. Sensor	Bushing for sensor	Douille pour capteur		x	x					
57	00 909 903 0	Sperrkantscheibe	Detent edged washer	Disque à bord d'arrêt		x	x					SKZ 8
58	00 900 614 0	6kt-Schraube	Hex head bolt	Boulon tête hex		x	x					M 8 X 20
59	27 010 464 0	Befestigungsklammer für EBS-Kabel	clamp for EBS - cable	Befestigungsklammer für EBS-Kabel		x	x					
60	27 011 505 0	Sensorhalter	Sensor support	Support de capteur		x	x					

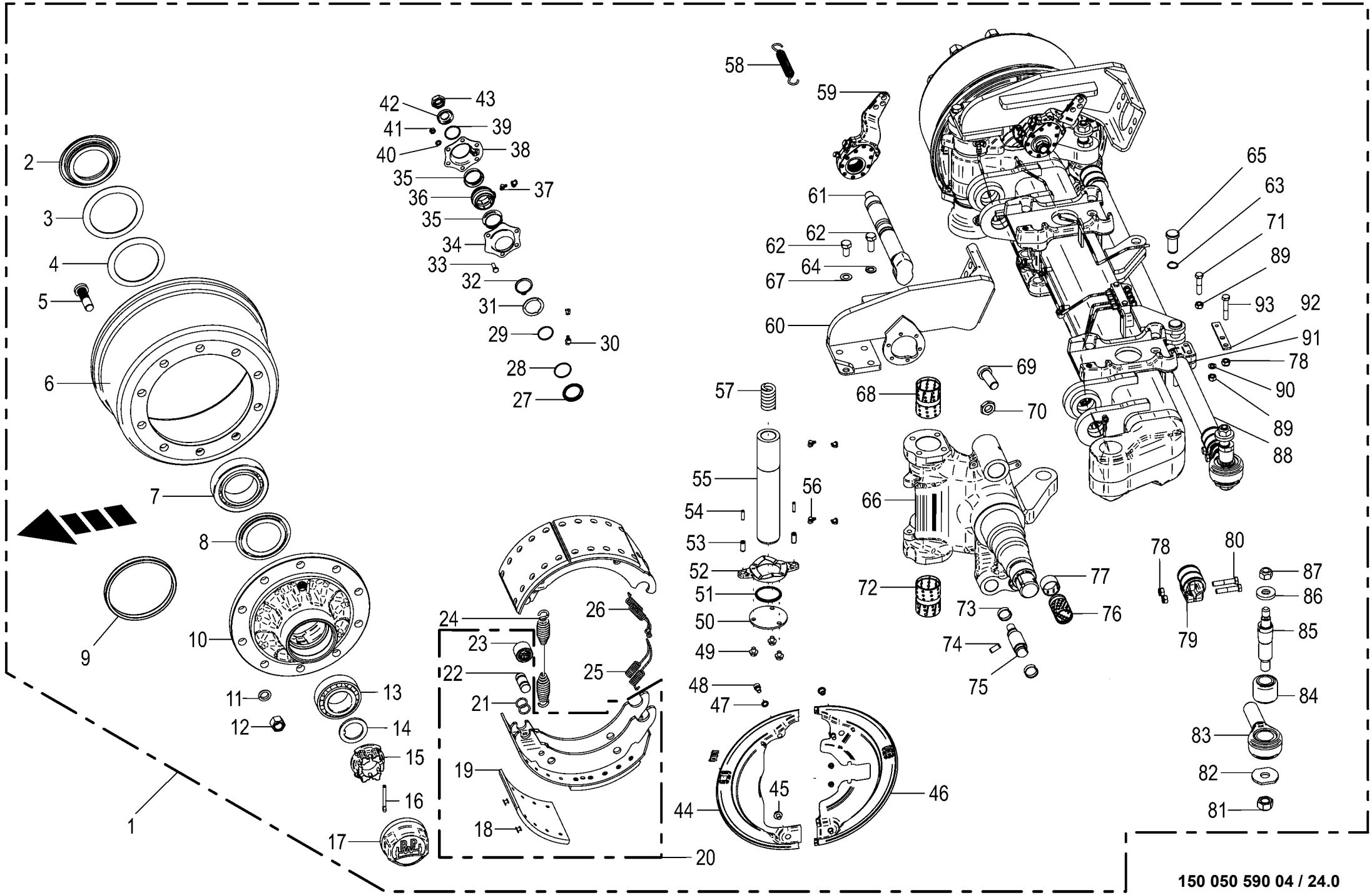

150 050 590 04 / 24.0

150 424 137 02

Lenkachse hinten -BPW Tandem EBS Steering axle back Essieu directeur arriere					930001 - 939441	ZX 400 GL -1	ZX 450 GL -1	ZX 550 GL -1				150 050 590 04 150 424 137 2 24.0
Pos.	ID-Nr.	Benennung	Description	Description	Masch.-Nr-							Bemerkung/Remarks/Remarque
1	27 012 071 0	Br-Lenkachse 10/280/335/M22X1, 5 2050	Braking and steering axle 10/ 280/335	Essieu directeur de freinage 10/280/335		x	x	x				
2	00 952 089 0	Stossring	Push ring	Bague		x	x	x				
3	00 952 091 0	Lagerscheibe	Washer	Rondelle		x	x	x				120 X 157 X 2,5
4	00 952 092 0	Lagerscheibe	Washer	Rondelle		x	x	x				
5	00 952 900 0	Riffelbolzen	Wheel pin	Boulon de fix.de roue		x	x	x				M 22 X 1,5 X 80
6	00 952 099 0	Bremstrommel	Brake drum	Moyeu tambour		x	x	x				410 X 180
7	00 932 164 0	Kegelrollenlager	Taper roller bearing	Roulement à rouleaux coniques		x	x	x				33118
8	00 952 901 0	Abdeckblech	Cover plate	Tôle de recouvrement		x	x	x				
9	27 011 496 0	Polrad 120 Zähne	Field spider 120 gears	Induit 120 dents		x	x	x				
10	27 014 835 0	Radnabe 10/280/335 33213/33118	Wheel hub 10/280/335 33213/ 33118	Moyeu de roue 10/280/335 33213/33118		x	x	x				
11	00 910 217 0	Federring	Spring washer	Rondelle elastique		x	x	x				C 22,5
12	00 910 235 0	Radmutter	Nut	Ecrou de roue		x	x	x				M 22 X 1,5
13	00 932 101 0	Kegelrollenlager	Taper roller bearing	Roulement à rouleaux coniques		x	x	x				33213
14	00 952 090 0	Sicherungsscheibe	Lock washer	Rondelle de protection		x	x	x				
15	90 000 266 0	Kronenmutter	Castellated nut	Ecrou crenele plat		x	x	x				M 52 X 2
16	00 912 132 0	Splint	Cotter pin	Goupille fendue		x	x	x				8 X 56
17	00 952 902 0	Radkappe	Wheel cap	Chapeau de roue		x	x	x				M 125 X 2
18	00 913 810 0	Niet - Brems u. Kupplungsbel.	Rivet	Rivet		x	x	x				8 X 15
19	27 003 681 0	Bremsbelag	Brake lining	Machoire de frein		x	x	x				410 X 180
20	00 952 903 0	Bremsbacke	Brake shoe	Machoire de frein		x	x	x				410 X 180
21	27 009 350 0	Ring	Ring	Anneau		x	x	x				
22	27 001 438 0	Bolzen	Pin	Boulon		x	x	x				
23	00 952 962 0	Rolle	Roller	Galet		x	x	x				
24	00 952 968 0	Zugfeder	Tension spring	Ressort de traction		x	x	x				5,3 X 28,5 X 268
25	00 953 983 0	Zugfeder	Tension spring	Ressort de traction		x	x	x				
26	00 953 978 0	Zugfeder	Tension spring	Ressort de traction		x	x	x				
27	27 008 282 0	Dichtring	Gasket ring	Bague d'étanchéité		x	x	x				
28	90 000 049 0	O-Ring	O-ring	Joint torique		x	x	x				40 X 2,5
29	90 001 971 0	O-Ring	O-ring	Joint torique		x	x	x				37 X 2,6
30	00 919 104 0	Kegelschmiernippel	Grease niple	Graisseur à cone		x	x	x				BM 10 X 1
31	27 008 283 0	Ring	Ring	Anneau		x	x	x				
32	90 001 871 0	Sicherungsring	Circlip	Circlip		x	x	x				42 X 2,5 DT
33	00 900 616 0	6kt-Schraube	Hex head bolt	Boulon tête hex		x	x	x				M 8 X 25
34	27 009 311 0	Lagerhalter	Bearing support	Support de palier		x	x	x				
35	00 952 974 0	Dichtung	Gasket	Joint		x	x	x				
36	27 011 494 0	Buchse Bremswellenlagerung	Bushing brake shaft bearing	Douille palier de l'arbre de frein		x	x	x				

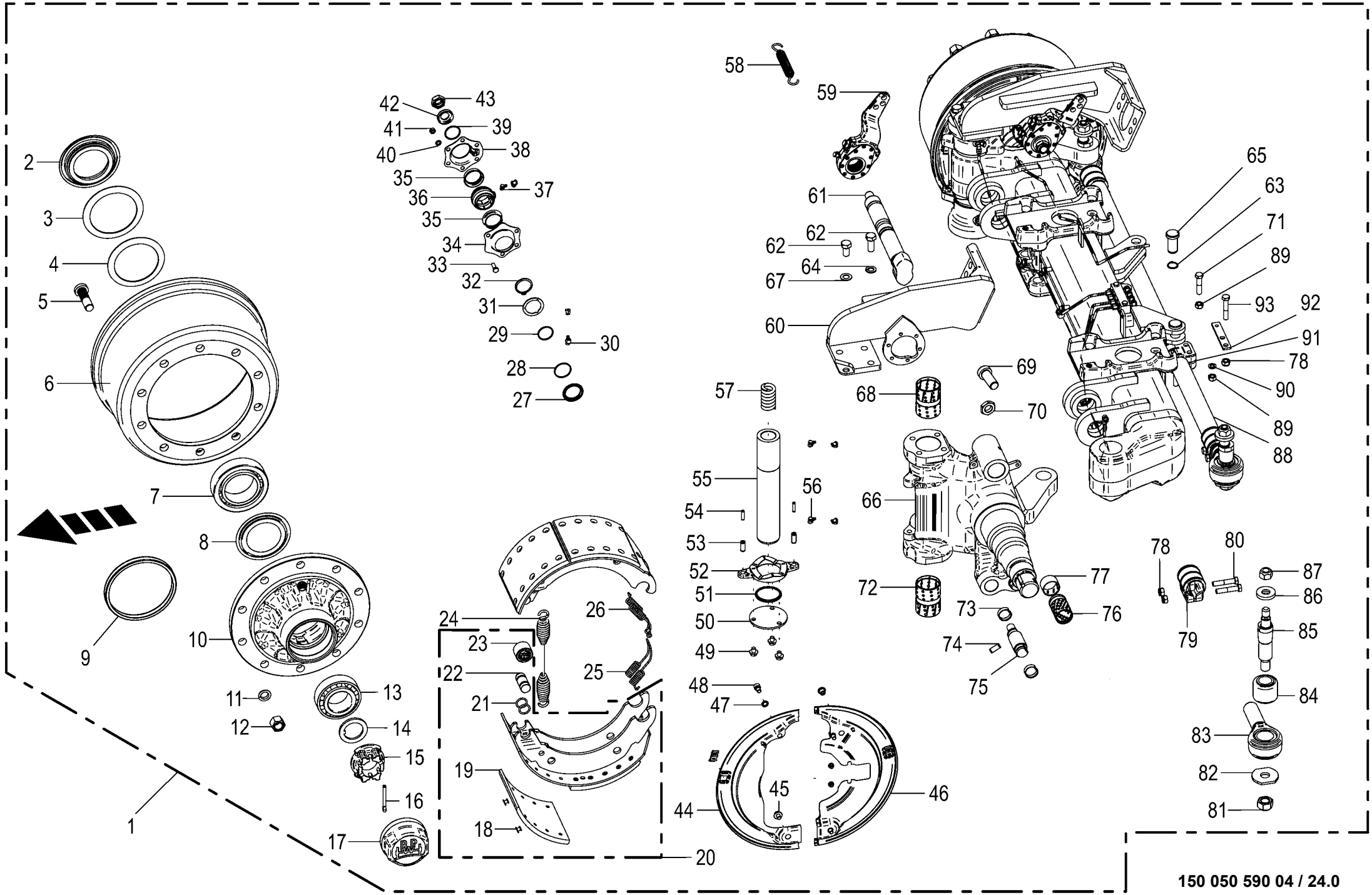

150 050 590 04 / 24.0

150 424 137 02

Lenkachse hinten -BPW Tandem EBS
Steering axle back
Essieu directeur arriere

930001 - 939441

150 050 590 04

150 424 137 2 **24.0**

Pos.	ID-Nr.	Benennung	Description	Description	Masch.-Nr-	ZX 400 GL -1	ZX 450 GL -1	ZX 550 GL -1				Bemerkung/Remarks/Remarque
37	00 940 097 0	Einschraubnippel	Screw-in nipple	Raccord de graissage vissé		x	x	x				M 8 X 1
38	27 009 312 0	Lagerhalter	Bearing support	Support de palier		x	x	x				
39	00 911 804 0	Sprengring	Snap ring	Circlips		x	x	x				B 40 X 2,5
40	00 909 908 1	Sperrkantscheibe	Detent edged washer	Disque à bord d'arrêt		x	x	x				SKM 8
41	00 908 210 0	6kt-Mutter	Hex nut	Écrou hex		x	x	x				M 8
42	00 910 369 0	Scheibe	Washer	Rondelle		x	x	x				23 X 39 X 3
43	00 957 286 0	6kt-Mutter	Hex nut	Écrou hex		x	x	x				M 22 X 1,5
44	27 011 643 0	Deckel f. Bremse vorne, links	Cover for brake front left	Couvercle p. frein avant ga.		x	x	x				
	27 011 645 0	Deckel f. Bremse vorne, rechts	Cover for brake front right	Couvercle p. frein avant dr.		x	x	x				
45	00 900 272 2	6kt-Schraube	Hex head bolt	Boulon tête hex		x	x	x				M 10 X 12
46	27 011 640 0	Deckel f. Bremse hinten, links	Cover for brake rear left	Couvercle p. frein arrière, ga.		x	x	x				
	27 011 642 0	Deckel f. Bremse hinten, rechts	Cover for brake rear right	Couvercle p. frein arrière, dr.		x	x	x				
47	00 953 871 0	Fächerscheibe	Serrated washer	Rondelle a eventail		x	x	x				
48	90 000 129 0	Zylinderschraube	Allen screw	Vis tête cylindrique		x	x	x				M 10 X 16
49	00 900 272 0	6kt-Schraube	Hex head bolt	Boulon tête hex		x	x	x				
50	00 953 974 0	Scheibe	Washer	Rondelle		x	x	x				
51	27 011 629 0	Dichtring 70/62/59x5	Seal ring 70/62/59x5	Bague d'étan. 70/62/59x5		x	x	x				
52	00 952 954 0	Druckscheibe	Pression disc	Disque de pression		x	x	x				
53	00 912 501 2	Spannstift	Roll pin	Goupille de serrage		x	x	x				12 X 30
54	00 912 516 3	Spannstift	Roll pin	Goupille de serrage		x	x	x				7 X 30
55	27 014 818 0	Lenkbolzen RD=60X331	Steering pivot RD=60X331	Boulon de direction RD=60X331		x	x	x				
56	00 919 104 0	Kegelschmiernippel	Grease niple	Graisseur à cone		x	x	x				BM 10 X 1
57	00 953 971 0	Druckfeder	Pressure spring	Ressort de pression		x	x	x				
58	00 953 979 0	Zugfeder	Tension spring	Ressort de traction		x	x	x				2,5 X 20 X 99
59	27 014 836 0	Gestängesteller Z42X38 GK58,5	Linkage setter Z42X38 GK58.5	Tringlerie Z42X38 GK58,5		x	x	x				
	27 014 837 0	Gestängesteller Z42X38 GK58,5	Linkage setter Z42X38 GK58.5	Tringlerie Z42X38 GK58,5		x	x	x				
60	27 014 819 0	Grundplatte oben links	Base plate top left	Plaque de base en haut ga.		x	x	x				
	27 014 820 0	Grundplatte oben rechts	Base plate top right	Plaque de base en haut dr.		x	x	x				
61	27 011 633 0	Bremswelle L=365 A=246,5	Brake shaft L=365 A=246,5	Arbre de frein L=365 A=246,5		x	x	x				
62	90 001 430 0	6kt-Schraube	Hex head bolt	Boulon tête hex		x	x	x				M 14 X 40
	90 002 084 0	6kt-Schraube M14 x 30 DT	Hexagon head screw M14 x 30	Vis six pans M14 x 30		x	x	x				
63	00 911 529 0	Sicherungsring	Circlip	Circlip		x	x	x				A 25 X 1,2
64	00 909 902 1	Sperrkantscheibe	Detent edged washer	Disque à bord d'arrêt		x	x	x				SKZ 14
65	27 009 366 0	Bolzen	Pin	Boulon		x	x	x				Rd. 25 X 60
66	27 014 817 0	Lenkschenkel-GRP rechts	Steering journal right	Traverse de direction dr.		x	x	x				
	27 014 816 0	Lenkschenkel-GRP links	Steering journal left	Traverse de direction ga.		x	x	x				
67	00 909 929 0	Sperrkantscheibe	Detent edged washer	Disque à bord d'arrêt		x	x	x				SKM 14
68	27 011 626 0	Buchse	Bushing	Douille		x	x	x				

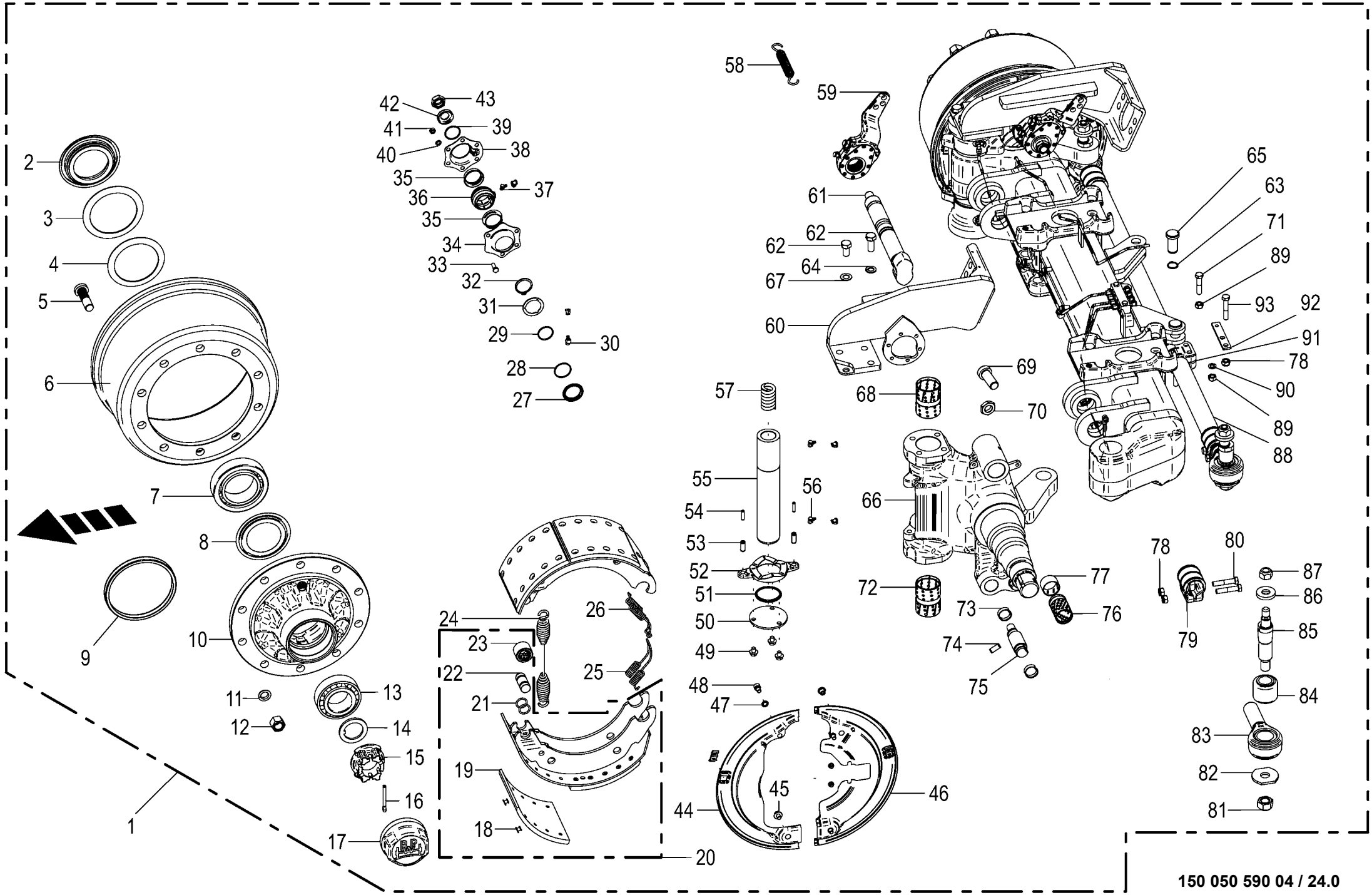

150 050 590 04 / 24.0

150 424 137 02

Lenkachse hinten -BPW Tandem EBS Steering axle back Essieu directeur arriere					930001 - 939441	ZX 400 GL -1	ZX 450 GL -1	ZX 550 GL -1				150 050 590 04 150 424 137 2 24.0
Pos.	ID-Nr.	Benennung	Description	Description	Masch.-Nr-							Bemerkung/Remarks/Remarque
69	27 021 744 0	Gewindebolzen M24x55				x	x	x				
70	00 908 531 2	6kt-Mutter -niedrige Form	Hex nut -low form	Écrou hex -forme basse		x	x	x				M 24
71	90 002 326 0	6kt-Schraube M12 x 55	Hexagon head screw M12 x 55	Vis six pans M12 x 55		x	x	x				
72	00 953 968 0	Buchse	Bushing	Douille		x	x	x				
73	00 952 961 0	Sprengring	Snap ring	Circlips		x	x	x				
74	00 912 501 2	Spannstift	Roll pin	Goupille de serrage		x	x	x				12 X 30
75	27 011 627 0	Bolzen	Bolt	Boulon		x	x	x				
76	00 952 960 0	Buchse	Bushing	Douille		x	x	x				42 X 46 X 72,6
77	00 953 969 0	Buchse	Bushing	Douille		x	x	x				
78	00 908 703 0	Sicherungsmutter	Locknut	Écrou hex		x	x	x				M 12 X 1,5
79	27 009 317 0	Schelle	Clamp	Collier de serrage		x	x	x				
80	00 902 135 0	6kt-Schraube	Hex head bolt	Boulon tête hex		x	x	x				M 12 X 1,5 X 60
81	00 908 726 2	Sicherungsmutter	Locknut	Écrou hex		x	x	x				M 24
82	00 952 948 0	Scheibe	Washer	Rondelle		x	x	x				
83	27 002 953 0	Spannkopf -rechts hinten	Chuck Head -back right	Tête de serrage -derrière à droite		x	x	x				
	27 002 954 0	Spannkopf -links hinten	Chuck Head -back left	Tête de serrage -derrière en gauche		x	x	x				
84	27 003 320 0	Buchse	Bushing	Douille		x	x	x				35,1 X 64,4 X 56
85	00 953 976 0	Gewindebolzen	Threaded bolt	Boulon fileté		x	x	x				
86	00 953 977 0	Spannstück	Tensioning element	Element tendeur		x	x	x				35/25,5 X 12,5
87	00 908 721 0	Sicherungsmutter	Locknut	Écrou hex		x	x	x				M 20
88	27 001 436 0	Rohr	Tube	Tube		x	x	x				Lg.= 1320
89	00 908 701 0	Sicherungsmutter	Locknut	Écrou hex		x	x	x				M 12
90	00 910 506 1	Scheibe	Washer	Rondelle		x	x	x				13 X 24 X 2,5
91	00 953 982 0	Halter	Support	Cadre support		x	x	x				
92	27 014 821 0	Halter T5 120X22	Holder T5 120X22	Support T5 120X22		x	x	x				
	27 021 584 0	Platte	Plate	Plaque		x	x	x				
93	90 003 701 0	6kt-Schraube M12 x 1,5 x 70 Zn8	Hex bolt M12 x 1.5 x 70 Zn8	Vis six pans M12 x 1,5 x 70		x	x	x				

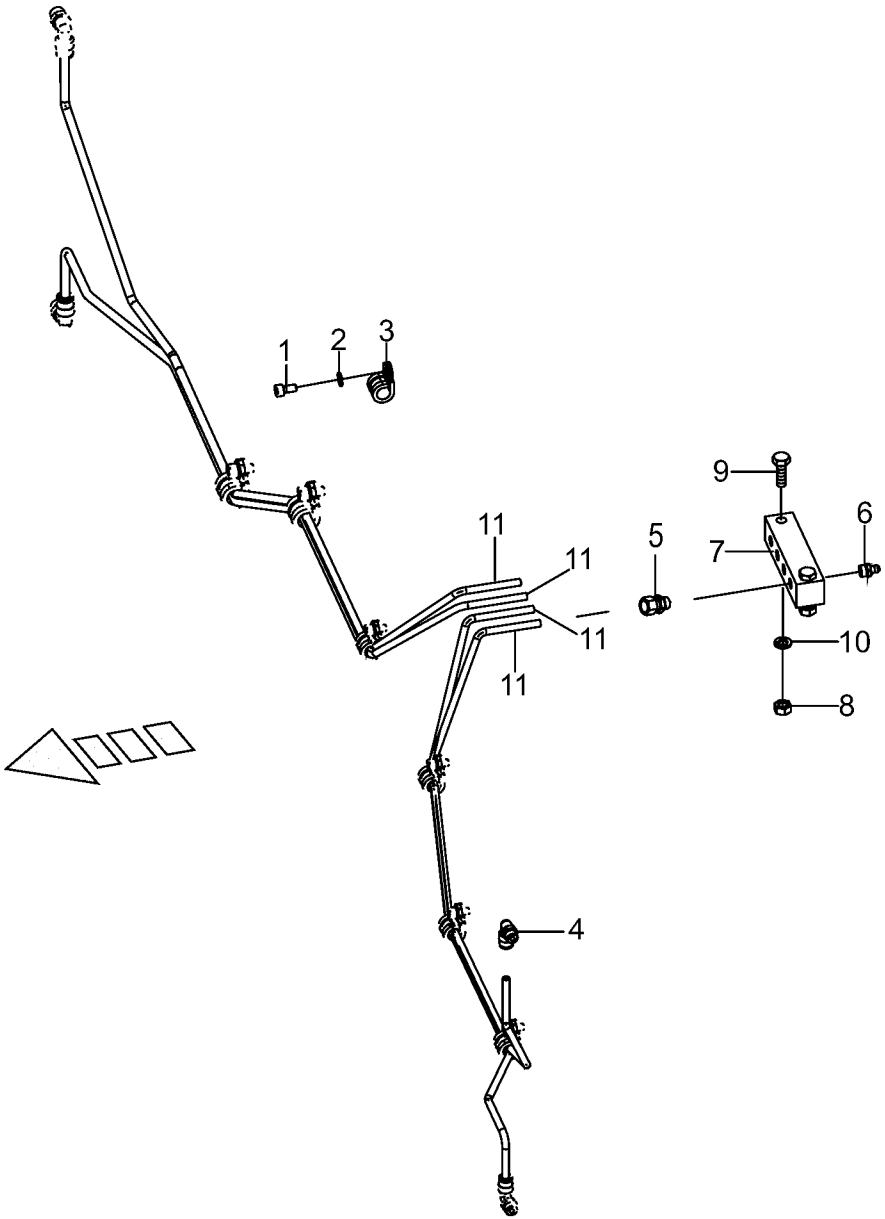

150 050 590 04 / 25.0

150 437 048 01

Lenkachse hinten -Schmierleitungen -EBS
Steering axle back -Lubricating line
Essieu directeur arriere -Tuyauterie de graissage

930001 - 939441

150 050 590 04

150 437 048 1 **25.0**

Pos.	ID-Nr.	Benennung	Description	Description	Masch.-Nr-	ZX 400 GL -1	ZX 450 GL -1	ZX 550 GL -1				Bemerkung/Remarks/Remarque
1	00 903 043 1	Zylinderschraube	Allen screw	Vis tête cylindrique		x	x	x				M 6 X 16
2	00 909 906 1	Sperrkantscheibe	Detent edged washer	Disque à bord d'arrêt		x	x	x				SKM 6
3	00 953 980 0	Schelle	Clamp	Collier de serrage		x	x	x				
4	90 000 203 0	Winkeleinschraubstutzen	Angel male connector	Raccord filet jarret		x	x	x				M 10 X 1
5	00 919 333 0	Einschraubstutzen	Male connector	Raccord filet		x	x	x				M 10 X 1
6	00 919 004 0	Kegelschmiernippel	Grease niple	Graisseur à cone		x	x	x				M 10 X 1
7	00 952 941 0	Platte	Plate	Plaque		x	x	x				
8	00 908 210 0	6kt-Mutter	Hex nut	Écrou hex		x	x	x				M 8
9	00 900 264 1	6kt-Schraube	Hex head bolt	Boulon tête hex		x	x	x				M 8 X 45
10	00 910 033 0	Federring	Spring washer	Rondelle elastique		x	x	x				B 8
11	00 938 933 0	Kunststoffrohr mit Fett gefüllt -Id.-Nr.= 1m	Plastic tube filled with grease -Id.-no.= 1m	Tube plastique farci avec graisse -Id.-no.= 1m		x	x	x				6 X 1,5

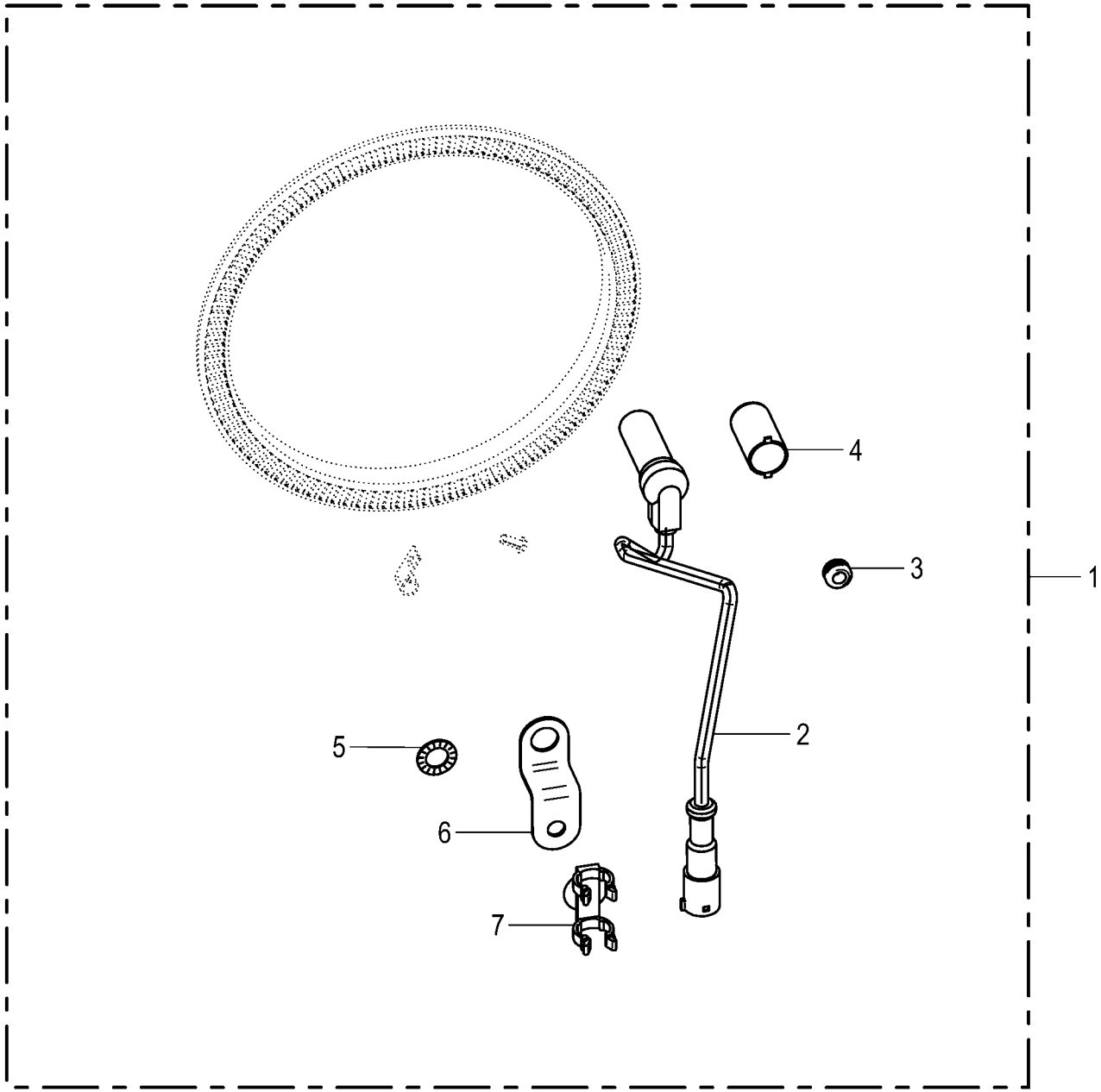

150 050 590 04 / 25.2

150 505 485 01

Lenkachse hinten -ABS Sensor
Steering axle back
Essieu directeur arriere

930001 - 939441

150 050 590 04

150 505 485 1 **25.2**

Pos.	ID-Nr.	Benennung	Description	Description	Masch.-Nr-	ZX 400 GL -1	ZX 450 GL -1	ZX 550 GL -1				Bemerkung/Remarks/Remarque
1	27 021 745 0	ABS Sensor MT:TGRP				x	x	x				
2	27 010 462 0	ABS Sensor 0,7 mm	Sensor für EBS-Bremse	Capteur EBS-Bremse		x	x	x				
3	27 010 467 0	Scheibe 10x13x7mm	Scheibe 10x13x7mm	Scheibe 10x13x7mm		x	x	x				
4	27 016 404 0	Buchse	Bushing	Douille		x	x	x				
5	00 953 871 0	Fächerscheibe	Serrated washer	Rondelle a eventail		x	x	x				
6	27 010 465 0	Halter Sensorkabel	Support EBS-cable	Supporteur EBS-cable		x	x	x				
7	27 010 466 0	Halter Sensorkabel	Support EBS-cable	Supporteur EBS-cable		x	x	x				

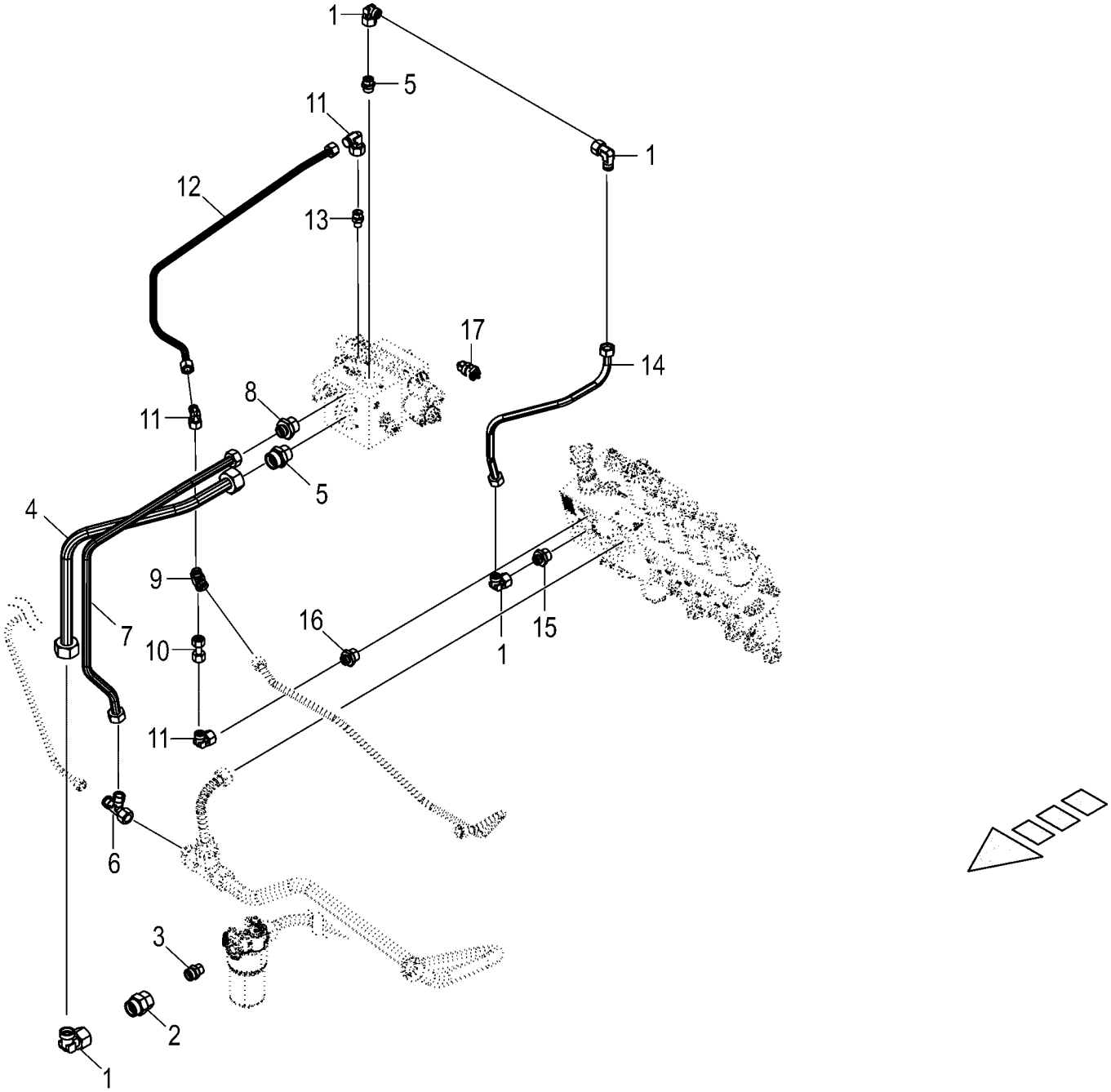

150 050 590 04 / 26.0

150 444 634 01

Elektronische Zwangslenkung - Hydraulik -EBS electronic self steer - Hydraulics essieu suiveur électronique - Système hydraulique					930001 - 939441	ZX 400 GL -1	ZX 450 GL -1	ZX 550 GL -1				150 050 590 04 150 444 634 1 26.0
Pos.	ID-Nr.	Benennung	Description	Description	Masch.-Nr-							Bemerkung/Remarks/Remarque
1	00 920 873 0	Winkelstutzen	Angle lug	Jarret tubulure		x	x					S 25
2	90 001 610 0	Reduzier-Verschraubung	Reducer fitting	Réduction		x	x					M 36 X 2 / M 30 X 2
3	90 001 609 0	Einschraubstutzen	Male connector	Raccord filet		x	x					M 30 X 2 / M 22 X 1,5
4	20 057 402 0	Hyd.-Leitung 25 x 2,5 x 693 2 Bögen	Hydraulic line 25 x 2,5 x 693 2	Conduite hydraulique 25 x 2,5 x 693 2		x	x					
5	90 001 873 0	Einschraubstutzen S 25 / G 1" E Zn8	Screw-in fitting S 25 / G 1" E Zn8	Manchon fileté S 25 / G 1" E Zn8		x	x					
6	00 921 238 0	L-Stutzen	Adjustable L connection	Raccord L réglable		x	x					L 18
7	20 057 405 0	Hyd.-Leitung 18 x 2 x 877 4 Bögen	Hydraulic line 18 x 2 x 877 4	Conduite hydraulique 18 x 2 x 877 4		x	x					
8	90 002 414 0	Einschraubstutzen L 18 / G 1" E Zn8	Screw-in fitting L 18 / G 1" E Zn8	Manchon fileté L 18 / G 1" E Zn8		x	x					
9	00 919 729 0	Wechselventil	Valve	Soupape		x	x					L 12
10	00 230 743 0	Doppelnippel	Double nipple	Double raccord		x	x					L 12
11	00 921 067 1	Winkelstutzen	Angle lug	Jarret tubulure		x	x					M 18 X 1,5
12	20 057 404 0	Hyd.-Leitung 12 x 1,5 x 700 4 Bögen	Hydraulic line 12 x 1,5 x 700 4	Conduite hydraulique 12 x 1,5 x 700 4		x	x					
13	00 919 630 0	Einschraubstutzen	Male connector	Raccord filet		x	x					L 12/G 1/4"
14	20 057 403 0	Hyd.-Leitung 25 x 2,5 x 844 4 Bögen	Hydraulic line 25 x 2,5 x 844 4	Conduite hydraulique 25 x 2,5 x 844 4		x	x					
15	90 001 608 0	Einschraubstutzen	Male connector	Raccord filet		x	x					M 36 X 2 / M 26 X 1,5
16	00 920 818 0	Einschraubstutzen	Male connector	Raccord filet		x	x					L 12 MB / M 14 X 1,5
17	20 082 853 0	Druckschalter 10bar Wechsler	Pressure switch 10bar Changeover contact	Manostat 10Bar Inverseur		x	x					

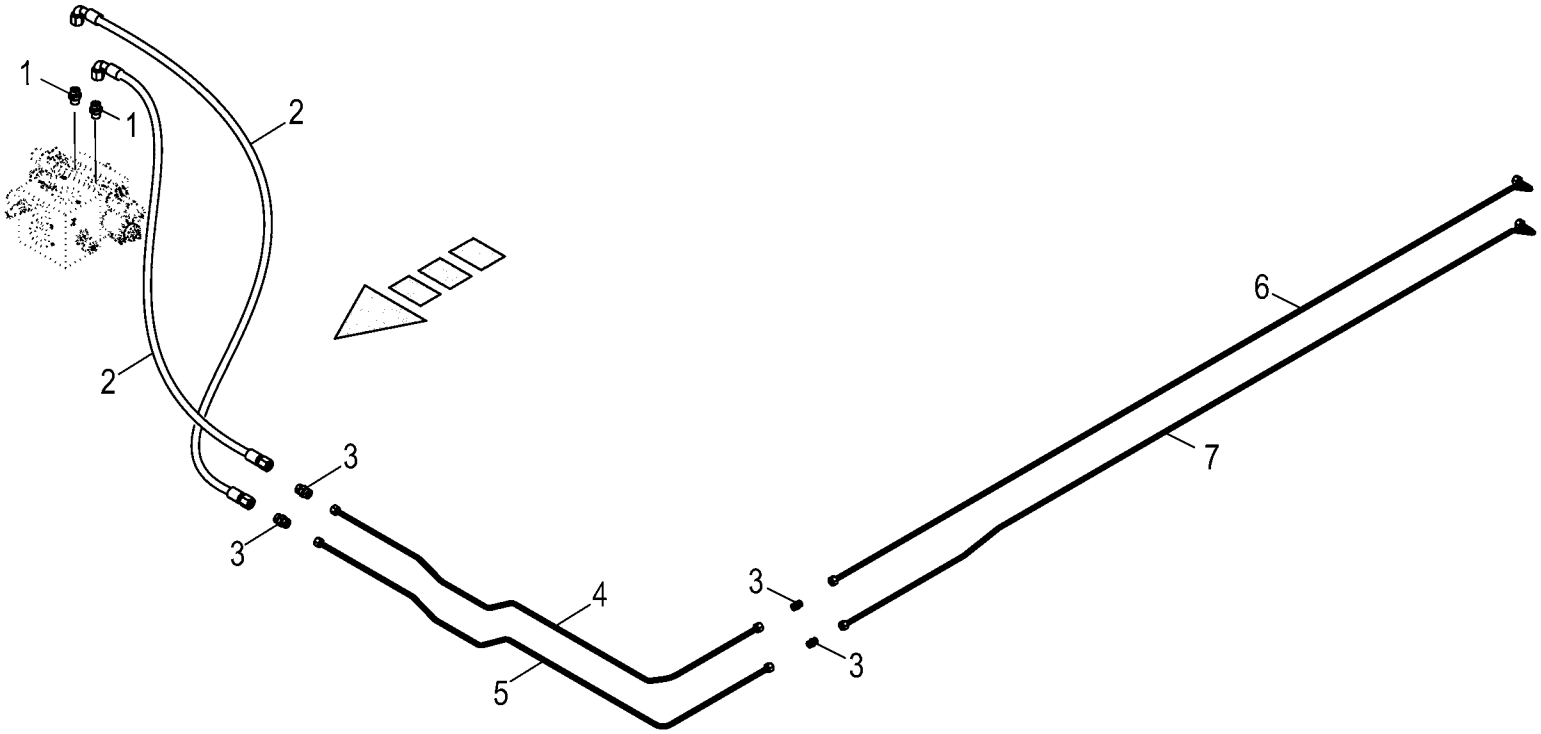

150 050 590 04 / 27.0

150 444 641 01

Elektronische Zwangslenkung - Hydraulik -EBS electronic self steer - Hydraulics essieu suiveur électronique - Système hydraulique					930001 - 939441	ZX 400 GL -1	ZX 450 GL -1	ZX 550 GL -1				150 050 590 04 150 444 641 1 27.0
Pos.	ID-Nr.	Benennung	Description	Description	Masch.-Nr-							Bemerkung/Remarks/Remarque
1	00 919 918 1	Einschraubstutzen	Male connector	Raccord filet		x	x					M 18 X 1,5 / E R3/8"
2	00 919 864 0	Hochdruckschlauchleitung	High pressure hose line	Conduite de tuyau haute pression		x	x					Lg. = 950
3	00 921 054 1	Verbindungsstutzen	Connector	Raccord		x	x					M 18 X 1,5
4	20 057 407 0	Hyd.-Leitung 12 x 1,5 x 1771 6	Hydraulic line 12 x 1,5 x 1771 6	Conduite hydraulique 12 x 1,5 x		x	x					
		Bögen		1771 6								
5	20 057 408 0	Hyd.-Leitung 12 x 1,5 x 1874 5	Hydraulic line 12 x 1,5 x 1874 5	Conduite hydraulique 12 x 1,5 x		x	x					
		Bögen		1874 5								
6	20 054 950 0	Hydraulikleitung -inkl.	Hydraulic line -incl. nozzle disc	Ligne hydraulique -incl. écrou de			x					12 X 1,5
		Überwurfmutter, Schneidring	cap, cutting ring	buse-pastille, baque coupante								
	20 054 953 0	Hydraulikleitung -inkl.	Hydraulic line -incl. nozzle disc	Ligne hydraulique -incl. écrou de		x						12 X 1,5
		Überwurfmutter, Schneidring	cap, cutting ring	buse-pastille, baque coupante								
7	20 054 951 0	Hydraulikleitung -inkl.	Hydraulic line -incl. nozzle disc	Ligne hydraulique -incl. écrou de			x					12 X 1,5
		Überwurfmutter, Schneidring	cap, cutting ring	buse-pastille, baque coupante								
	20 054 952 0	Hydraulikleitung -inkl.	Hydraulic line -incl. nozzle disc	Ligne hydraulique -incl. écrou de		x						12 X 1,5
		Überwurfmutter, Schneidring	cap, cutting ring	buse-pastille, baque coupante								

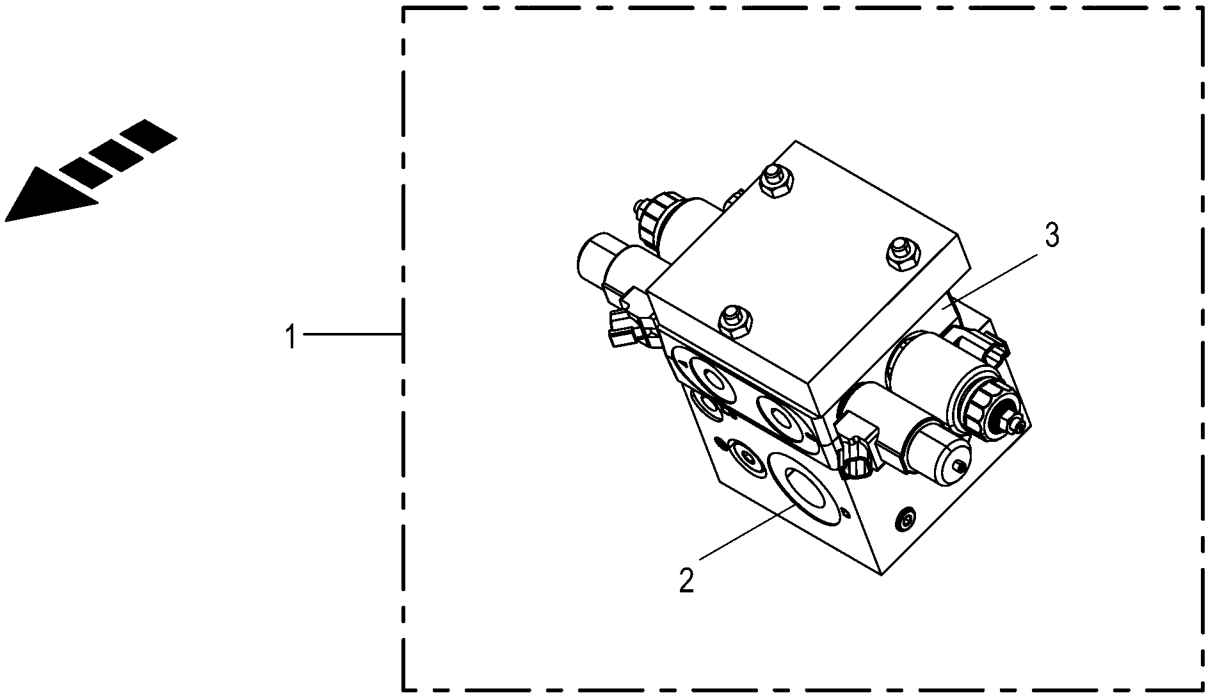
1
2
3

Elektronische Zwangslenkung - Hydraulik -EBS
electronic self steer - Hydraulics
essieu suiveur électronique - Système hydraulique

930001 - 939441

150 050 590 04

150 425 267 2 **28.0**

Pos.	ID-Nr.	Benennung	Description	Description	Masch.-Nr-	ZX 400 GL -1	ZX 450 GL -1	ZX 550 GL -1				Bemerkung/Remarks/Remarque
1	27 011 842 0	Hyd.-Block Zwangsl. Ta-Achse Elek./Hydr. -kpl.	Hyd block forced steering Ta- axle el/hy -cpl.	Bloc hyd. ess. suiveur ess. ta. él./hyd. -cpl.		x	x					
2	27 019 082 0	Ventil-Eingangsplatte	Valve inlet plate	Plaque d'entrée de vanne		x	x					
	27 019 083 0	Druckbegrenzungsventil Schraube 180bar	Pressure limiting valve LPA 20/T-N-P	Soupape de limit. de press. LPA 20/T-N-P		x	x					
	27 019 084 0	Dichtungssatz Ventilscheibe (LVS08)	Sealing kit LVS08	Jeu de joints LVS08		x	x					
3	27 019 089 0	Prop. Steuerbl.-Scheibe	Prop. control block disc	Disque de bloc de cmd. proportionnelle		x	x					
	27 019 090 0	Spule 12V PROP DT-Stecker	Coil 12 V proportional DT-plug	Bobine 12V PROP connecteur DT		x	x					
	27 019 094 0	Wegeventil Einsatz 2/2 Sitz ELEK.	Directional valve inset 2 / 2 seat elec.	Distributeur insert 2/2 voies élec.		x	x					
	27 019 170 0	Spule 12V S/W DT-Stecker	Coil 12V S/W DT-plug	Bobine 12V S/W connecteur DT		x	x					
	27 019 084 0	Dichtungssatz Ventilscheibe (LVS08)	Sealing kit LVS08	Jeu de joints LVS08		x	x					

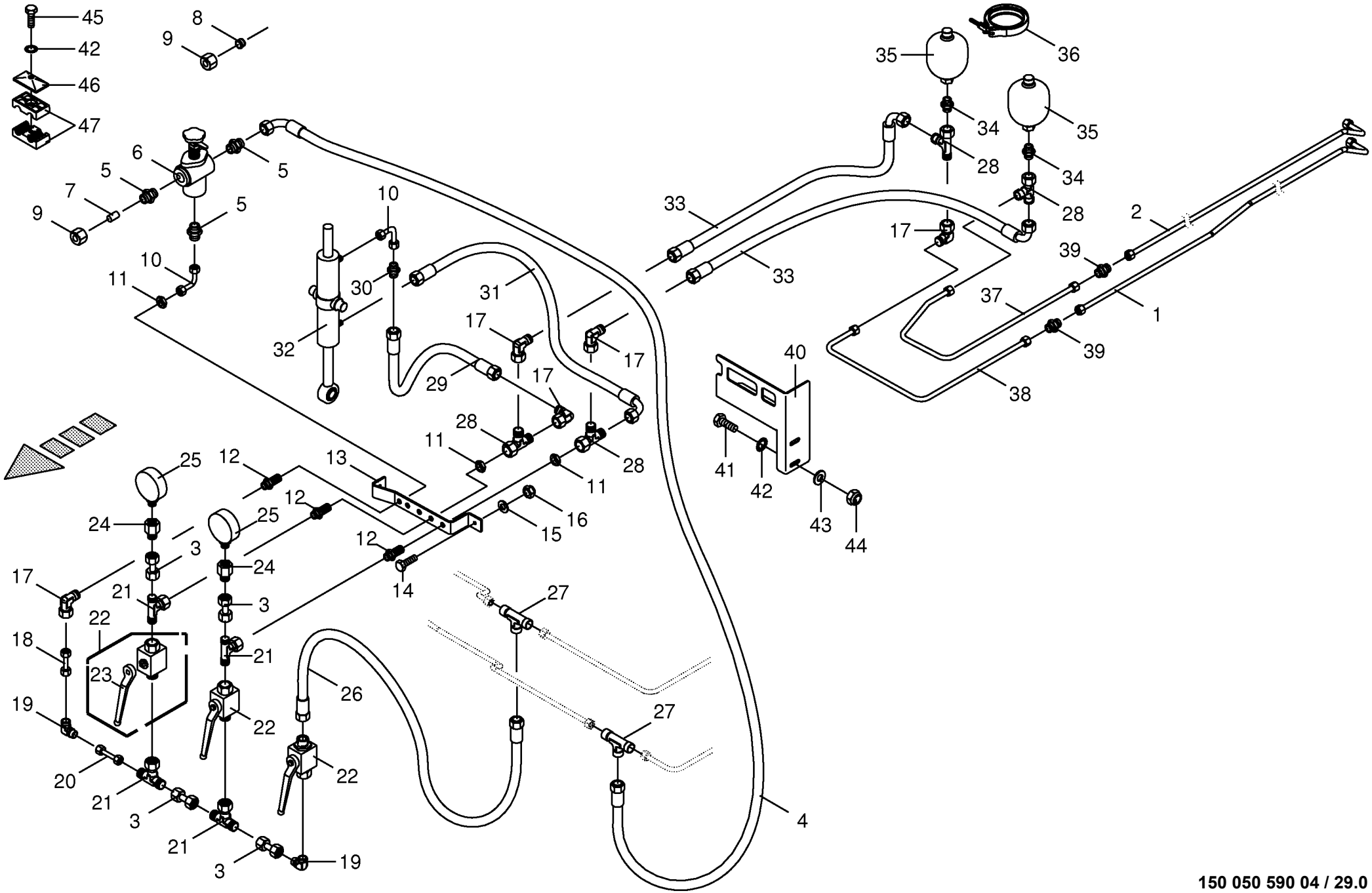

150 050 590 04 / 29.0

150 392 776 02

Hydraulik - Zwangslenkung -EBS
Hydraulics - Forced steering
Système hydraulique - Guidage forcè

930001 - 939441

150 050 590 04

150 392 776 2 **29.0**

Pos.	ID-Nr.	Benennung	Description	Description	Masch.-Nr-	ZX 400 GL -1	ZX 450 GL -1	ZX 550 GL -1				Bemerkung/Remarks/Remarque
1	20 054 952 0	Hydraulikleitung -inkl.	Hydraulic line -incl. nozzle disc	Ligne hydraulique -incl. écrou de		x						12 X 1,5
		Überwurfmutter, Schneidring	cap, cutting ring	buse-pastille, baque coupante								
	20 054 951 0	Hydraulikleitung -inkl.	Hydraulic line -incl. nozzle disc	Ligne hydraulique -incl. écrou de			x					12 X 1,5
		Überwurfmutter, Schneidring	cap, cutting ring	buse-pastille, baque coupante								
2	20 054 953 0	Hydraulikleitung -inkl.	Hydraulic line -incl. nozzle disc	Ligne hydraulique -incl. écrou de		x						12 X 1,5
		Überwurfmutter, Schneidring	cap, cutting ring	buse-pastille, baque coupante								
	20 054 950 0	Hydraulikleitung -inkl.	Hydraulic line -incl. nozzle disc	Ligne hydraulique -incl. écrou de			x					12 X 1,5
		Überwurfmutter, Schneidring	cap, cutting ring	buse-pastille, baque coupante								
3	00 230 743 0	Doppelnippel	Double nipple	Double raccord		x	x					L 12
4	00 920 972 0	Hochdruckschlauchleitung	High pressure hose line	Conduite de tuyau haute pression		x	x					Lg.= 500
5	00 920 901 1	Einschraubstutzen	Male connector	Raccord filet		x	x					M 18 X 1,5
6	00 920 943 0	Druckbegrenzungsventil	Pressure control valve	Limitateur de pression		x	x					15 - 150 bar
7	00 919 300 0	Verschlusskegel mit O-Ring	Locking cone w. O-ring	Cône de verouillage av.joint t		x	x					L 12
8	00 921 206 0	Überwurfmutter	Nozzle disc cap	Écrou de buse-pastille		x	x					AL 12
9	00 921 046 1	Schneidring	Cutting ring	Baque coupante		x	x					L 12
10	20 052 967 0	Hydraulikleitung -inkl.	Hydraulic line -incl. nozzle disc	Ligne hydraulique -incl. écrou de		x	x					12 X 1,5
		Überwurfmutter, Schneidring	cap, cutting ring	buse-pastille, baque coupante								
11	00 908 524 2	6kt-Mutter -niedrige Form	Hex nut -low form	Écrou hex -forme basse		x	x					M 18 X 1,5
12	00 921 087 1	Gerade-Schottstutzen	Straight 2-way connector	Coupleur droit deux raccords		x	x					M 18 X 1,5
13	20 051 860 0	Halter	Support	Cadre support		x	x					
14	00 900 657 0	6kt-Schraube	Hex head bolt	Boulon tête hex		x	x					M 12 X 35
15	00 910 506 1	Scheibe	Washer	Rondelle		x	x					13 X 24 X 2,5
16	00 908 701 0	Sicherungsmutter	Locknut	Écrou hex		x	x					M 12
17	00 921 067 1	Winkelstutzen	Angle lug	Jarret tubulure		x	x					M 18 X 1,5
18	20 052 966 0	Hydraulikleitung -inkl.	Hydraulic line -incl. nozzle disc	Ligne hydraulique -incl. écrou de		x	x					12 X 1,5
		Überwurfmutter, Schneidring	cap, cutting ring	buse-pastille, baque coupante								
19	00 921 066 1	Winkel-Verbindungsstutzen	Elbow union	Raccord coude		x	x					L 12
20	20 053 851 0	Hydraulikleitung -inkl.	Hydraulic line -incl. nozzle disc	Ligne hydraulique -incl. écrou de		x	x					12 X 1,5
		Überwurfmutter, Schneidring	cap, cutting ring	buse-pastille, baque coupante								
21	00 921 077 1	T-Stutzen	T connector	Raccord T réglable		x	x					M 18 X 1,5
22	00 919 603 0	Kugelhahn	Ball valve	Robinet à bille		x	x					M 18 X 1,5 250 Bar
23	00 919 664 0	Handhebel -inkl. Schraube,	Hand lever -incl. screw, washer	Levier à main -incl. boulon,		x	x					
		Scheibe		rondelle								
24	00 920 919 0	Manometerverschraubung	Connector	Coude		x	x					MAVL 12 R1/4"
25	00 920 914 0	Manometer	Pressure guage	Manometre		x	x					250 Bar
26	00 921 012 1	Hochdruckschlauchleitung	High pressure hose line	Conduite de tuyau haute pression		x	x					Lg.= 470
27	00 921 071 1	T-Stutzen	T connector	Raccord T réglable		x	x					L 12
28	00 921 079 1	L-Stutzen	Adjustable L connection	Raccord L réglable		x	x					L 12

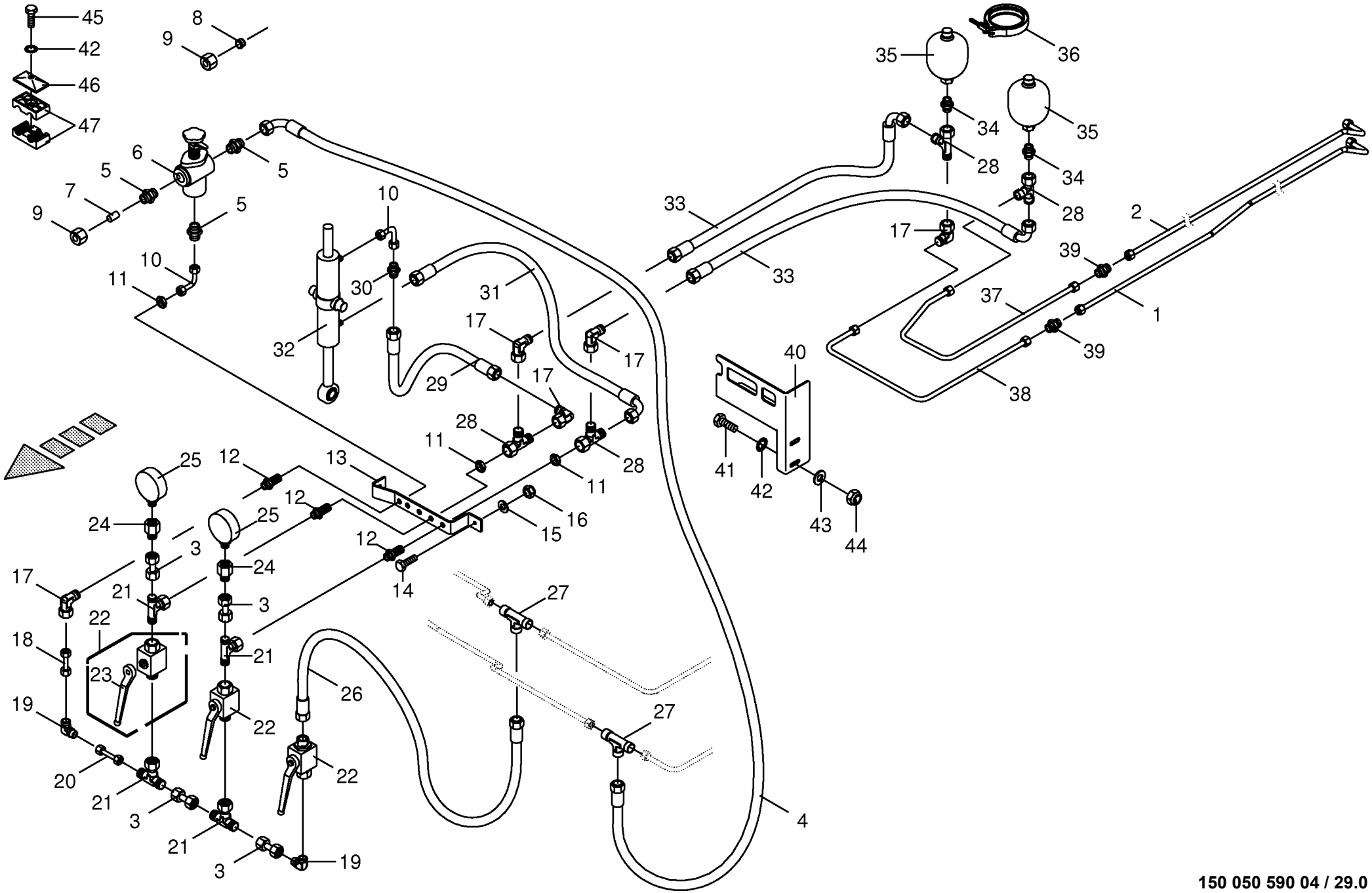

150 050 590 04 / 29.0

150 392 776 02

Hydraulik - Zwangslenkung -EBS
Hydraulics - Forced steering
Système hydraulique - Guidage forcè

930001 - 939441

150 050 590 04

150 392 776 2 **29.0**

Pos.	ID-Nr.	Benennung	Description	Description	Masch.-Nr-	ZX 400 GL -1	ZX 450 GL -1	ZX 550 GL -1				Bemerkung/Remarks/Remarque
29	00 921 257 0	Hochdruckschlauchleitung	High pressure hose line	Conduite de tuyau haute pression		x	x					Lg.= 1200
30	00 921 054 1	Verbindungsstutzen	Connector	Raccord		x	x					M 18 X 1,5
31	27 000 742 0	Hochdruckschlauchleitung	High pressure hose line	Conduite de tuyau haute pression		x	x					Lg.= 850
32	27 001 323 0	Hydraulikzylinder	Hydraulic cylinder	Vérin hydraulique		x	x					Dz 40/80 X 270/345
	27 000 880 1	Dichtungssatz -Büter	Sealing set -Büter	Jeu de joints -Büter		x	x					Dz 40/80
	27 017 166 0	Kugel-Gelenkauge -Büter	Ball joint eye -Büter	Bossage de la rotule -Büter		x	x					
	27 017 167 0	Kugelschale innen -Büter	Ball cup inside -Büter	Coquille sphérique intérieure -Büter		x	x					
	27 017 153 0	Dichtungssatz DZ40/80 - Kandziora	Gasket set DZ40/80 -Kandziora	Jeu de joints DZ40/80 - Kandziora		x	x					
	27 017 161 0	Kugel-Gelenkauge Ø65 - Kandziora	Ball joint eye Ø65 -Kandziora	Bossage de la rotule Ø65 - Kandziora		x	x					
	90 003 029 0	Kronenmutter Ø72 -Kandziora	Castle nut Ø72 -Kandziora	Écrou créneaux -Kandziora		x	x					
33	27 003 846 0	Hochdruckschlauchleitung	High pressure hose line	Conduite de tuyau haute pression		x	x					Lg.= 450
34	00 919 602 1	Einschraubstutzen	Male connector	Raccord filet		x	x					L 12 E R 1/2"
35	00 919 346 0	Hydraulikspeicher	Hydraulic - reservoir	Reservoir hydraulique		x	x					0,6 L
36	00 924 040 0	Gelenkbolzen-Schlauchschelle	Joint bolt-hose clamp	Boulon-collier de serrage		x	x					113 - 121
37	20 054 243 0	Hydraulikleitung -inkl. Überwurfmutter, Schneidring	Hydraulic line -incl. nozzle disc cap, cutting ring	Ligne hydraulique -incl. écrou de buse-pastille, baque coupante		x	x					12 X 1,5
38	20 054 245 0	Hydraulikleitung -inkl. Überwurfmutter, Schneidring	Hydraulic line -incl. nozzle disc cap, cutting ring	Ligne hydraulique -incl. écrou de buse-pastille, baque coupante		x	x					12 X 1,5
39	00 921 054 1	Verbindungsstutzen	Connector	Raccord		x	x					M 18 X 1,5
40	00 348 574 0	Halter	Support	Cadre support		x	x					
41	00 900 617 0	6kt-Schraube	Hex head bolt	Boulon tête hex		x	x					M 8 X 30
42	00 909 908 1	Sperrkantscheibe	Detent edged washer	Disque à bord d'arrêt		x	x					SKM 8
43	00 910 603 0	Scheibe	Washer	Rondelle		x	x					8,4 X 24 X 2
44	00 908 706 0	Sicherungsmutter	Locknut	Écrou hex		x	x					M 8
45	00 900 201 0	6kt-Schraube	Hex head bolt	Boulon tête hex		x	x					M 8 X 35
46	00 925 134 0	Deckplatte	Cover plate	Plaque de recouvrement		x	x					
47	00 925 108 0	Rohrschelle -2 Hälften	Tube clamp -2 halves	Bride -2 moitiés		x	x					Bo.= 15/15

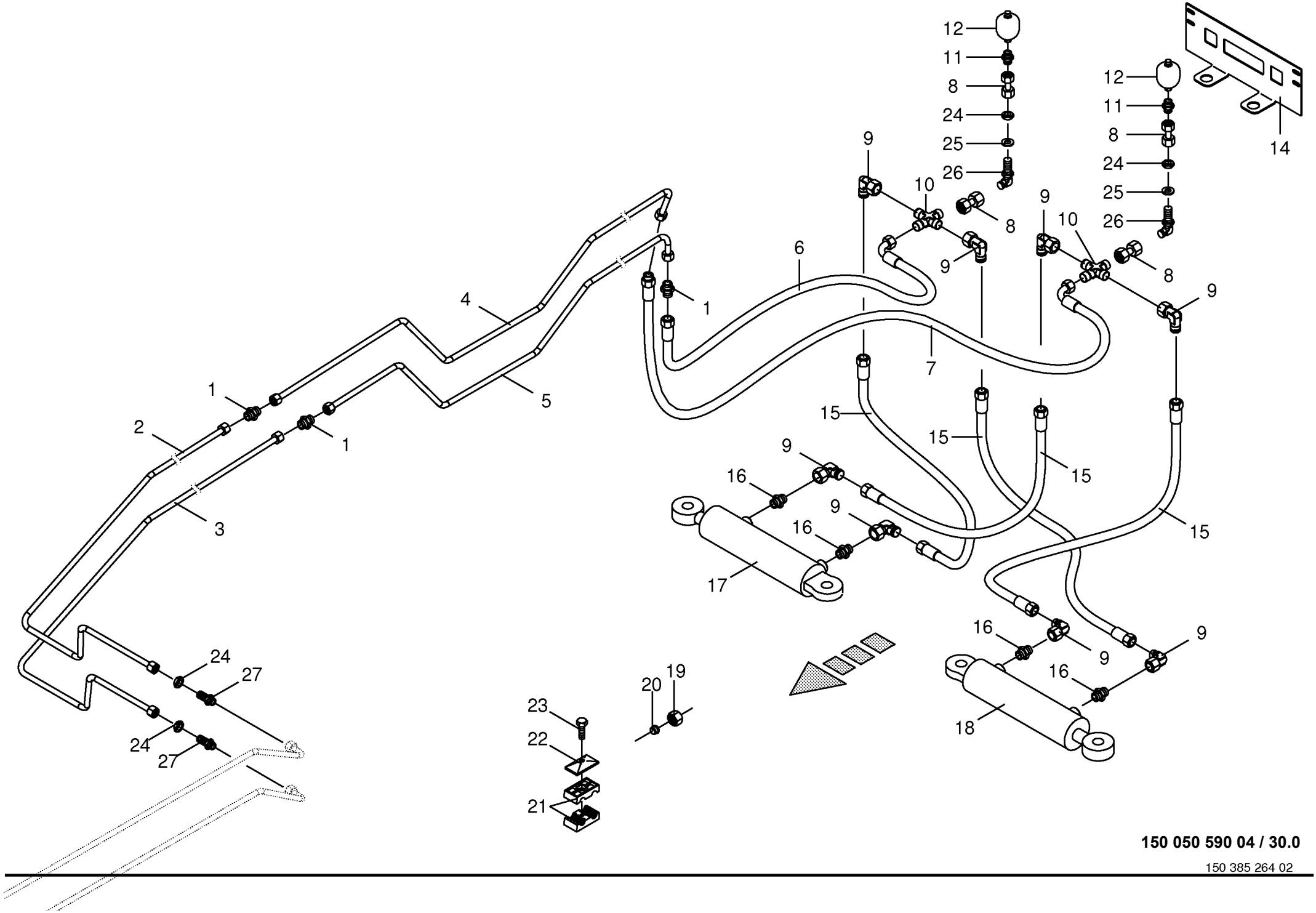

150 050 590 04 / 30.0

150 385 264 02

Hydraulik - Zwangslenkung -optional Tandem EBS
Hydraulics - Forced steering
Système hydraulique - Guidage forcè

930001 - 939441

150 050 590 04

150 385 264 2 **30.0**

Pos.	ID-Nr.	Benennung	Description	Description	Masch.-Nr-	ZX 400 GL -1	ZX 450 GL -1	ZX 550 GL -1				Bemerkung/Remarks/Remarque
1	00 921 054 1	Verbindungsstutzen	Connector	Raccord		x	x					M 18 X 1,5
2	20 054 018 0	Hydraulikleitung -inkl. Überwurfmutter, Schneidring	Hydraulic line -incl. nozzle disc cap, cutting ring	Ligne hydraulique -incl. écrou de buse-pastille, baque coupante		x	x					12 X 1,5
3	20 054 129 0	Hydraulikleitung -inkl. Überwurfmutter, Schneidring	Hydraulic line -incl. nozzle disc cap, cutting ring	Ligne hydraulique -incl. écrou de buse-pastille, baque coupante		x	x					12 X 1,5
4	20 054 028 0	Hydraulikleitung -inkl. Überwurfmutter, Schneidring	Hydraulic line -incl. nozzle disc cap, cutting ring	Ligne hydraulique -incl. écrou de buse-pastille, baque coupante		x	x					12 X 1,5
5	20 054 027 0	Hydraulikleitung -inkl. Überwurfmutter, Schneidring	Hydraulic line -incl. nozzle disc cap, cutting ring	Ligne hydraulique -incl. écrou de buse-pastille, baque coupante		x	x					12 X 1,5
6	00 920 083 0	Hochdruckschlauchleitung	High pressure hose line	Conduite de tuyau haute pression		x	x					Lg.= 750
7	00 921 003 1	Hochdruckschlauchleitung	High pressure hose line	Conduite de tuyau haute pression		x	x					Lg.= 620
8	00 230 743 0	Doppelnippel	Double nipple	Double raccord		x	x					L 12
9	00 921 067 1	Winkelstutzen	Angle lug	Jarret tubulure		x	x					M 18 X 1,5
10	00 921 094 1	Kreuz-Verbindungsstutzen	Cross pipe union	Manchon de connexion du croix		x	x					L 12
11	00 919 602 1	Einschraubstutzen	Male connector	Raccord filet		x	x					L 12 E R 1/2"
12	27 005 379 0	Hydraulikspeicher	Hydraulic - reservoir	Reservoir hydraulique		x	x					0,075 Ltr.
14	00 348 891 0	Speicherhalter	Accumulator support	Support de l'accumulateur		x	x					
15	00 921 016 1	Hochdruckschlauchleitung	High pressure hose line	Conduite de tuyau haute pression		x	x					Lg.= 1050
16	00 919 918 1	Einschraubstutzen	Male connector	Raccord filet		x	x					M 18 X 1,5 / E R3/8"
17	27 007 204 0	Hyd-Zylinder DZ 30/65x200/420 -rechts	Hydraulic cylinder DZ 30/ 65x200/420 -right	Vérin hyd. DZ 30/65x200/420 Lenkachse re -droite		x	x					
	27 007 552 0	Dichtungssatz (270072030) DZ30/65	Sealing set (270072030) DZ30/ 65	Jeu de joints (270072030) DZ30/65		x	x					
18	27 007 203 0	Hyd-Zylinder DZ 30/65x200/420 -links	Hydraulic cylinder DZ 30/ 65x200/420 -left	Vérin hyd. DZ 30/65x200/420 Lenkachse li -gauche		x	x					
	27 007 552 0	Dichtungssatz (270072030) DZ30/65	Sealing set (270072030) DZ30/ 65	Jeu de joints (270072030) DZ30/65		x	x					
19	00 921 206 0	Überwurfmutter	Nozzle disc cap	Écrou de buse-pastille		x	x					AL 12
20	00 921 046 1	Schneidring	Cutting ring	Baque coupante		x	x					L 12
21	00 925 105 0	Rohrschelle -2 Hälften	Tube clamp -2 halves	Bride -2 moitiés		x	x					Bo.= 12/12
22	00 925 134 0	Deckplatte	Cover plate	Plaque de recouvrement		x	x					
23	00 900 214 0	6kt-Schraube	Hex head bolt	Boulon tête hex		x	x					M 8 X 55
	00 901 008 1	6kt-Schraube	Hex head bolt	Boulon tête hex		x	x					M 8 X 80
24	00 908 524 2	6kt-Mutter -niedrige Form	Hex nut -low form	Écrou hex -forme basse		x	x					M 18 X 1,5
25	00 910 331 0	Scheibe	Washer	Rondelle		x	x					21 X 60 X 4
26	00 921 089 1	Winkel-Schottstutzen	Angle bulkhead union	Raccord de cloison angulaire		x	x					L 12
27	00 921 087 1	Gerade-Schottstutzen	Straight 2-way connector	Coupleur droit deux raccords		x	x					M 18 X 1,5

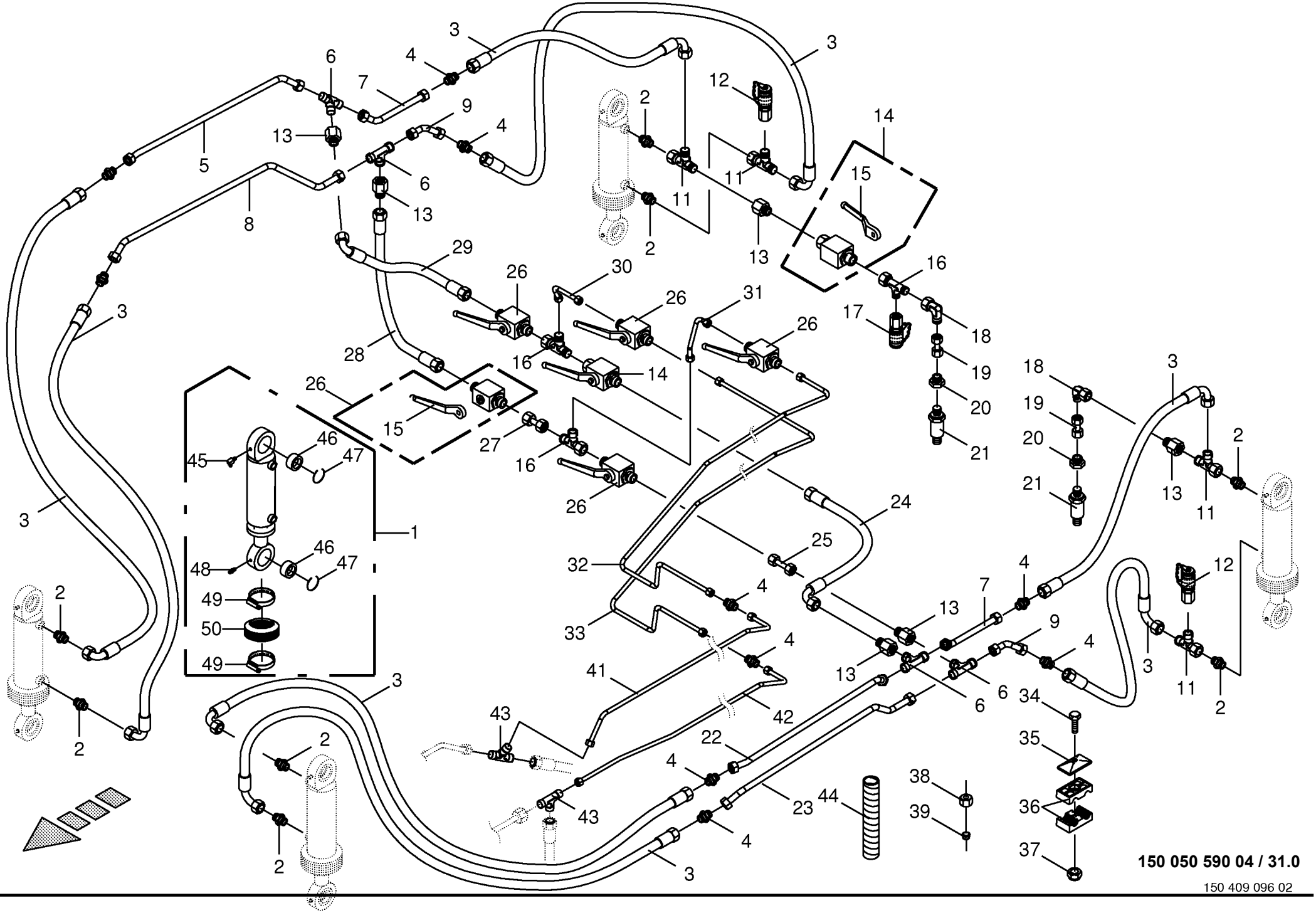
150 050 590 04 / 31.0
150 409 096 02

Hydraulischer Ausgleich -EBS
Hydraulic compensation
Compensation hydraulique

930001 - 939441

150 050 590 04

150 409 096 2 **31.0**

Pos.	ID-Nr.	Benennung	Description	Description	Masch.-Nr-	ZX 400 GL -1	ZX 450 GL -1	ZX 550 GL -1				Bemerkung/Remarks/Remarque
1	27 003 579 0	Hydraulikzylinder	Hydraulic cylinder	Vérin hydraulique		x	x					Dz 50/90 X 200/500
	27 003 764 0	Dichtungssatz	Sealing set	Jeu de joints		x	x					Dz 50/90
2	00 921 174 1	Einschraubstutzen	Male connector	Raccord filet		x	x					L 18
3	00 920 115 0	Hochdruckschlauchleitung	High pressure hose line	Conduite de tuyau haute pression		x	x					Lg.= 520
4	00 921 170 0	Verbindungsstutzen	Connector	Raccord		x	x					L 18
5	20 054 017 0	Hydraulikleitung -inkl. Überwurfmutter, Schneidring	Hydraulic line -incl. nozzle disc cap, cutting ring	Ligne hydraulique -incl. écrou de buse-pastille, baque coupante		x	x					18 X 2
6	00 921 175 0	T-Verbindungsstutzen	T-connector	T-raccord		x	x					L 18
7	20 054 015 0	Hydraulikleitung -inkl. Überwurfmutter, Schneidring	Hydraulic line -incl. nozzle disc cap, cutting ring	Ligne hydraulique -incl. écrou de buse-pastille, baque coupante		x	x					18 X 2
8	20 053 541 0	Hydraulikleitung -inkl. Überwurfmutter, Schneidring	Hydraulic line -incl. nozzle disc cap, cutting ring	Ligne hydraulique -incl. écrou de buse-pastille, baque coupante		x	x					18 X 2
9	20 054 016 0	Hydraulikleitung -inkl. Überwurfmutter, Schneidring	Hydraulic line -incl. nozzle disc cap, cutting ring	Ligne hydraulique -incl. écrou de buse-pastille, baque coupante		x	x					18 X 2
10	00 920 981 2	Hochdruckschlauchleitung	High pressure hose line	Conduite de tuyau haute pression		x	x					Lg.= 460
11	00 921 238 0	L-Stutzen	Adjustable L connection	Raccord L réglable		x	x					L 18
12	00 919 696 0	Mini-Messanschluss	Connector f.mini-test equipm.	Raccord instr.mesureur mini		x	x					M 16 X 2
13	00 920 902 0	Reduzier-Verschraubung	Reducer fitting	Réduction		x	x					M 26 X 1,5 / M 18 X 1,5
14	00 919 603 0	Kugelhahn	Ball valve	Robinet à bille		x	x					M 18 X 1,5 250 Bar
15	00 919 664 0	Handhebel -inkl. Schraube, Scheibe	Hand lever -incl. screw, washer	Levier à main -incl. boulon, rondelle		x	x					
16	00 921 079 1	L-Stutzen	Adjustable L connection	Raccord L réglable		x	x					L 12
17	00 920 868 0	Mini-Messanschluss	Connector f.mini-test equipm.	Raccord instr.mesureur mini		x	x					M 16 X 2 / M 18 X 1,5
18	00 921 067 1	Winkelstutzen	Angle lug	Jarret tubulure		x	x					M 18 X 1,5
19	00 230 743 0	Doppelnippel	Double nipple	Double raccord		x	x					L 12
20	00 920 931 0	Gewindereduzierstutzen	Threaded reducing adapter	Raccord reducteur filete		x	x					M 18 X 1,5 - R 1/4"
21	27 007 674 0	Elektr. Druckmessumformer HDA 4440	electr. Pressure transformer	Transformateur de pression - electr.		x	x					
22	20 054 007 0	Hydraulikleitung -inkl. Überwurfmutter, Schneidring	Hydraulic line -incl. nozzle disc cap, cutting ring	Ligne hydraulique -incl. écrou de buse-pastille, baque coupante		x	x					18 X 2
23	20 053 539 0	Hydraulikleitung -inkl. Überwurfmutter, Schneidring	Hydraulic line -incl. nozzle disc cap, cutting ring	Ligne hydraulique -incl. écrou de buse-pastille, baque coupante		x	x					18 X 2
24	00 921 258 1	Hochdruckschlauchleitung	High pressure hose line	Conduite de tuyau haute pression		x	x					Lg.= 670
25	20 053 545 0	Hydraulikleitung -inkl. Überwurfmutter, Schneidring	Hydraulic line -incl. nozzle disc cap, cutting ring	Ligne hydraulique -incl. écrou de buse-pastille, baque coupante		x	x					12 X 1,5
26	00 921 122 2	Kugelhahn	Ball valve	Robinet à bille		x	x					M 18 X 1.5
27	00 230 743 0	Doppelnippel	Double nipple	Double raccord		x	x					L 12
28	00 921 012 1	Hochdruckschlauchleitung	High pressure hose line	Conduite de tuyau haute pression		x	x					Lg.= 470

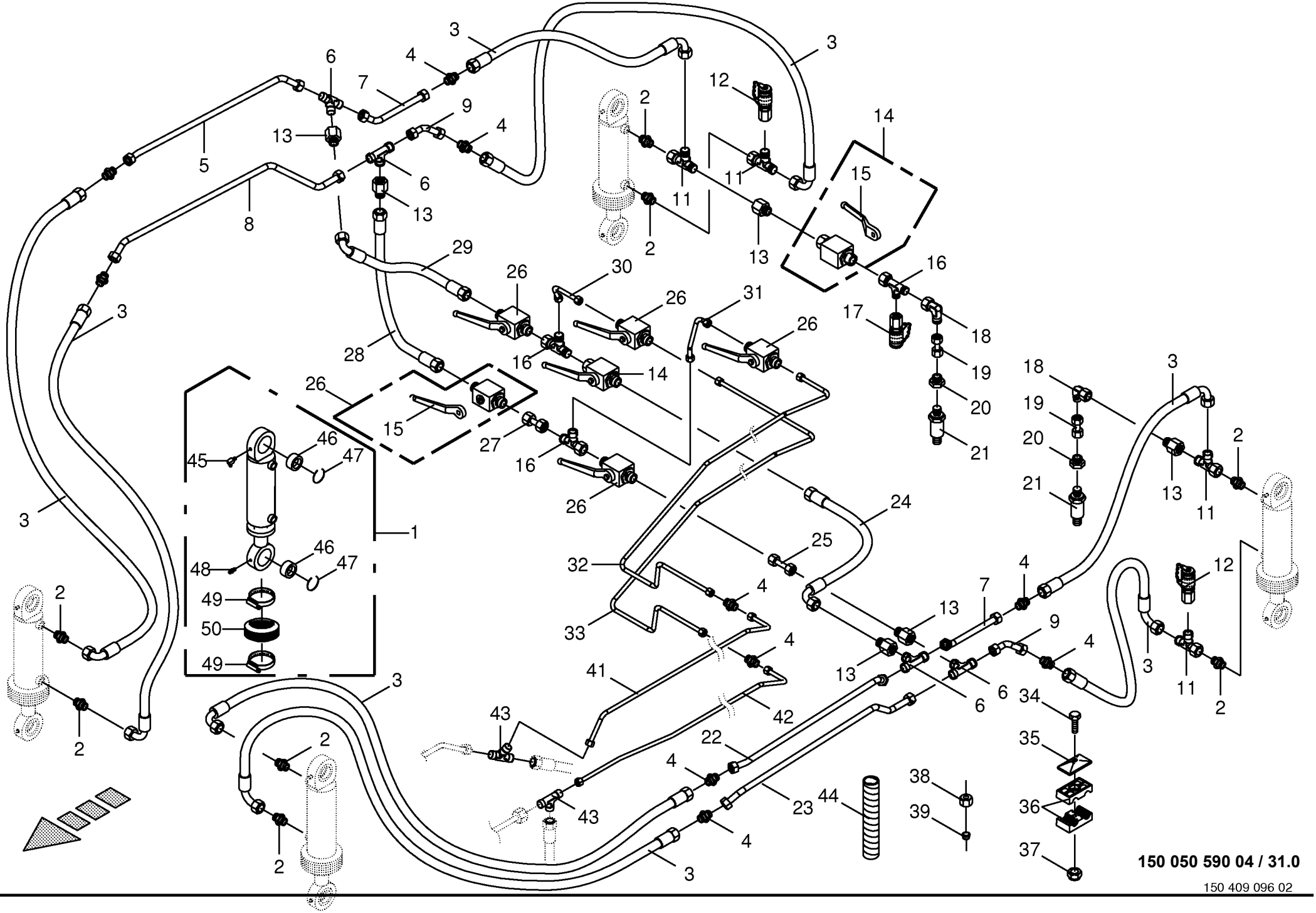
150 050 590 04 / 31.0
150 409 096 02

Hydraulischer Ausgleich -EBS
Hydraulic compensation
Compensation hydraulique

930001 - 939441

150 050 590 04

150 409 096 2 **31.0**

Pos.	ID-Nr.	Benennung	Description	Description	Masch.-Nr-	ZX 400 GL -1	ZX 450 GL -1	ZX 550 GL -1				Bemerkung/Remarks/Remarque
29	00 920 095 0	Hochdruckschlauchleitung	High pressure hose line	Conduite de tuyau haute pression		x	x					Lg.= 350
30	20 054 024 0	Hydraulikleitung -inkl. Überwurfmutter, Schneidring	Hydraulic line -incl. nozzle disc cap, cutting ring	Ligne hydraulique -incl. écrou de buse-pastille, baque coupante		x	x					12 X 1,5
31	20 054 026 0	Hydraulikleitung -inkl. Überwurfmutter, Schneidring	Hydraulic line -incl. nozzle disc cap, cutting ring	Ligne hydraulique -incl. écrou de buse-pastille, baque coupante		x	x					12 X 1,5
32	20 054 128 0	Hydraulikleitung -inkl. Überwurfmutter, Schneidring	Hydraulic line -incl. nozzle disc cap, cutting ring	Ligne hydraulique -incl. écrou de buse-pastille, baque coupante		x	x					12 X 1,5
33	20 054 025 0	Hydraulikleitung -inkl. Überwurfmutter, Schneidring	Hydraulic line -incl. nozzle disc cap, cutting ring	Ligne hydraulique -incl. écrou de buse-pastille, baque coupante		x	x					12 X 1,5
34	00 900 214 0	6kt-Schraube	Hex head bolt	Boulon tête hex		x	x					M 8 X 55
	00 901 008 1	6kt-Schraube	Hex head bolt	Boulon tête hex		x	x					M 8 X 80
35	00 925 134 0	Deckplatte	Cover plate	Plaque de recouvrement		x	x					
36	00 925 105 0	Rohrschelle -2 Hälften	Tube clamp -2 halves	Bride -2 moitiés		x	x					Bo.= 12/12
	00 925 155 0	Rohrschelle -2 Hälften	Tube clamp -2 halves	Bride -2 moitiés		x	x					Bo.= 18/18
37	00 908 706 0	Sicherungsmutter	Locknut	Écrou hex		x	x					M 8
38	00 921 206 0	Überwurfmutter	Nozzle disc cap	Écrou de buse-pastille		x	x					AL 12
	00 921 182 0	Überwurfmutter	Nozzle disc cap	Écrou de buse-pastille		x	x					AL 18
39	00 921 046 1	Schneidring	Cutting ring	Baque coupante		x	x					L 12
	00 921 183 1	Schneidring	Cutting ring	Baque coupante		x	x					L 18
40	00 921 054 1	Verbindungsstutzen	Connector	Raccord		x	x					M 18 X 1,5
41	20 055 034 0	Hydraulikleitung -inkl. Überwurfmutter, Schneidring	Hydraulic line -incl. nozzle disc cap, cutting ring	Ligne hydraulique -incl. écrou de buse-pastille, baque coupante		x						12 X 1,5
	20 055 032 0	Hydraulikleitung -inkl. Überwurfmutter, Schneidring	Hydraulic line -incl. nozzle disc cap, cutting ring	Ligne hydraulique -incl. écrou de buse-pastille, baque coupante			x					12 X 1,5
42	20 055 033 0	Hydraulikleitung -inkl. Überwurfmutter, Schneidring	Hydraulic line -incl. nozzle disc cap, cutting ring	Ligne hydraulique -incl. écrou de buse-pastille, baque coupante		x						12 X 1,5
	20 055 031 0	Hydraulikleitung -inkl. Überwurfmutter, Schneidring	Hydraulic line -incl. nozzle disc cap, cutting ring	Ligne hydraulique -incl. écrou de buse-pastille, baque coupante			x					12 X 1,5
43	00 921 071 1	T-Stutzen	T connector	Raccord T réglable		x	x					L 12
44	27 003 974 0	Spiralband -Id.-Nr.= 1m	Spiral strip -Id.-no.= 1m	Feuillards spiralé -Id.-no.= 1m		x	x					Rd. 20 / 24
45	90 001 870 0	Kegelschmiernippel	Grease niple	Graisseur à cone		x	x					Cm 6
46	27 011 464 0	Gelenklager GE50	Joint bearing	Palier à rotule		x	x					
47	90 002 298 0	Sprengring 76 x 2	Snap ring	Circlips		x	x					
48	00 919 002 0	Kegelschmiernippel	Grease niple	Graisseur à cone		x	x					M 6 X 1
49	00 924 021 0	Schneckengewindeschelle	Tube clip	Bride		x	x					100 - 120
50	27 010 507 0	Faltenbalg 105/105 L.max=250	Bellows	Soufflet		x	x					
		min=45										

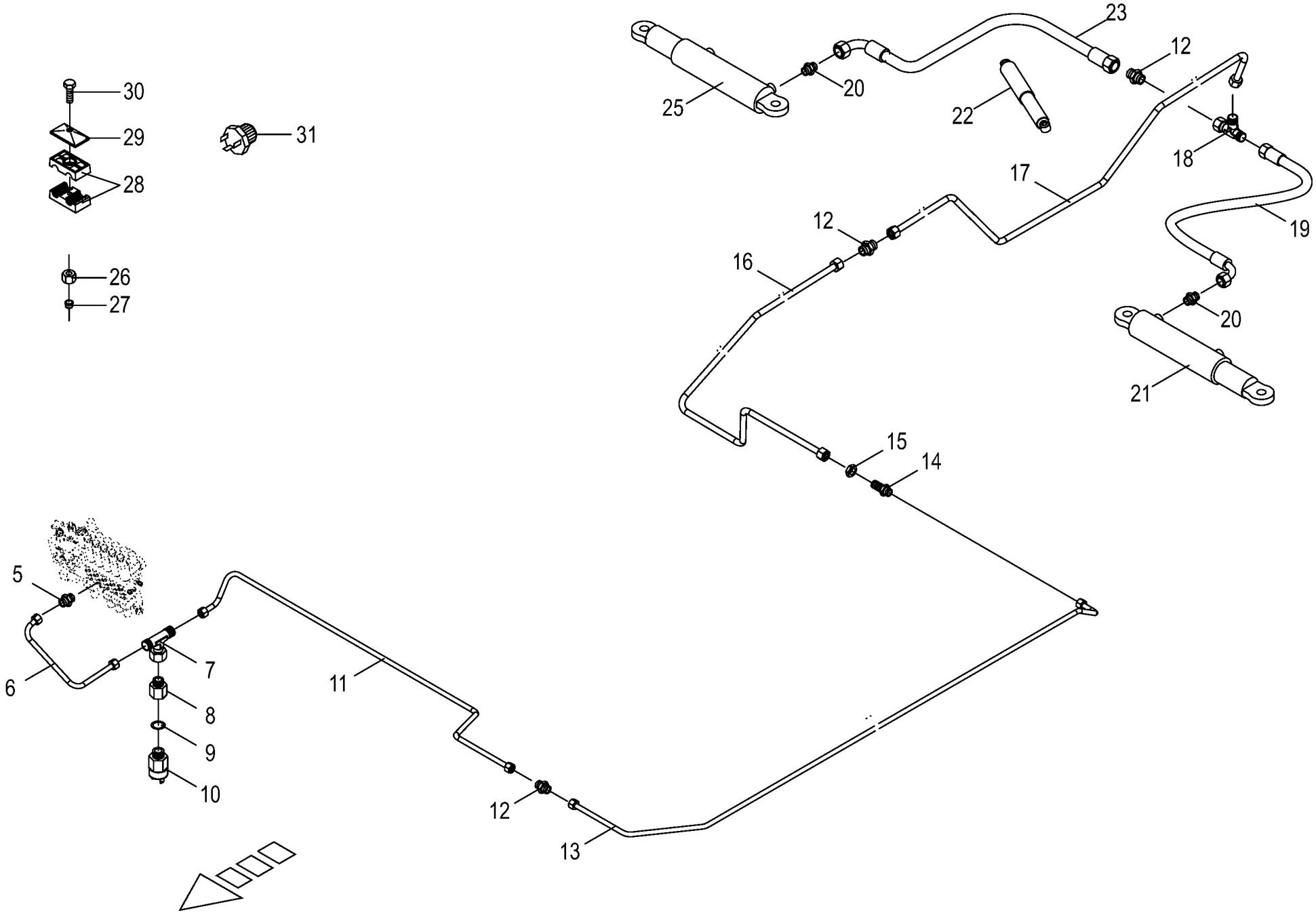

150 050 590 04 / 32.0

150 392 815 04

Hydraulische Blockierung Lenkachse -EBS
Hydraulic locking facility steering axle
Verrouillage hydraul. essieu directeur

930001 - 939441

150 050 590 04

150 392 815 4 **32.0**

Pos.	ID-Nr.	Benennung	Description	Description	Masch.-Nr-	ZX 400 GL -1	ZX 450 GL -1	ZX 550 GL -1				Bemerkung/Remarks/Remarque
5	00 920 818 0	Einschraubstutzen	Male connector	Raccord filet		x	x					L 12 MB / M 14 X 1,5
6	20 053 749 0	Hydraulikleitung -inkl. Überwurfmutter, Schneidring	Hydraulic line -incl. nozzle disc cap, cutting ring	Ligne hydraulique -incl. écrou de buse-pastille, baque coupante		x	x					12 X 1,5
7	00 921 077 1	T-Stutzen	T connector	Raccord T réglable		x	x					M 18 X 1,5
8	00 920 919 0	Manometerverschraubung	Connector	Coude		x	x					MAVL 12 R1/4"
9	00 937 717 1	Dichtring	Gasket ring	Bague d'étanchéité		x	x					A 14 X 20 X 1,5
10	00 940 103 0	Kolbendruckschalter	Piston pressure switch	Interrupteur pression piston		x	x					G 1/4"
11	20 053 750 0	Hydraulikleitung -inkl. Überwurfmutter, Schneidring	Hydraulic line -incl. nozzle disc cap, cutting ring	Ligne hydraulique -incl. écrou de buse-pastille, baque coupante		x	x					12 X 1,5
12	00 921 054 1	Verbindungsstutzen	Connector	Raccord		x	x					M 18 X 1,5
13	20 054 956 0	Hydraulikleitung -inkl. Überwurfmutter, Schneidring	Hydraulic line -incl. nozzle disc cap, cutting ring	Ligne hydraulique -incl. écrou de buse-pastille, baque coupante		x						12 X 1,5
	20 054 946 0	Hydraulikleitung -inkl. Überwurfmutter, Schneidring	Hydraulic line -incl. nozzle disc cap, cutting ring	Ligne hydraulique -incl. écrou de buse-pastille, baque coupante			x					12 X 1,5
14	00 921 087 1	Gerade-Schottstutzen	Straight 2-way connector	Coupleur droit deux raccords		x	x					M 18 X 1,5
15	00 908 524 2	6kt-Mutter -niedrige Form	Hex nut -low form	Écrou hex -forme basse		x	x					M 18 X 1,5
16	20 054 018 0	Hydraulikleitung -inkl. Überwurfmutter, Schneidring	Hydraulic line -incl. nozzle disc cap, cutting ring	Ligne hydraulique -incl. écrou de buse-pastille, baque coupante		x	x					12 X 1,5
17	20 054 028 0	Hydraulikleitung -inkl. Überwurfmutter, Schneidring	Hydraulic line -incl. nozzle disc cap, cutting ring	Ligne hydraulique -incl. écrou de buse-pastille, baque coupante		x	x					12 X 1,5
18	00 921 079 1	L-Stutzen	Adjustable L connection	Raccord L réglable		x	x					L 12
19	00 921 258 1	Hochdruckschlauchleitung	High pressure hose line	Conduite de tuyau haute pression		x	x					Lg.= 670
20	00 919 918 1	Einschraubstutzen	Male connector	Raccord filet		x	x					M 18 X 1,5 / E R3/8"
21	27 007 201 0	Hyd-Zylinder EZ 35x100/420	Hydraulic cylinder EZ 35x100/ 420	Vérin hydraulique EZ 35x100/ 420		x	x					
	27 007 547 0	Dichtungssatz	Sealing set	Jeu de joints		x	x					Ez 60/65
	00 919 202 0	Kegelschmiernippel	Grease niple	Graisseur à cone		x	x					Am 6 X 1
22	00 952 979 0	Stossdämpfer	Shock absorber	Amortisseur		x	x					Hub= 200
	00 918 831 0	Dichtungssatz	Sealing set	Jeu de joints		x	x					
23	00 921 257 0	Hochdruckschlauchleitung	High pressure hose line	Conduite de tuyau haute pression		x	x					Lg.= 1200
25	27 007 202 0	Hyd-Zylinder EZ 35x100/420	Hydraulic cylinder EZ 35x100/ 420	Vérin hydraulique EZ 35x100/ 420		x	x					
	27 007 547 0	Dichtungssatz	Sealing set	Jeu de joints		x	x					Ez 60/65
	00 919 202 0	Kegelschmiernippel	Grease niple	Graisseur à cone		x	x					Am 6 X 1
26	00 921 206 0	Überwurfmutter	Nozzle disc cap	Écrou de buse-pastille		x	x					AL 12
27	00 921 046 1	Schneidring	Cutting ring	Baque coupante		x	x					L 12
28	00 925 105 0	Rohrschelle -2 Hälften	Tube clamp -2 halves	Bride -2 moitiés		x	x					Bo.= 12/12
29	00 925 134 0	Deckplatte	Cover plate	Plaque de recouvrement		x	x					
30	00 901 042 1	6kt-Schraube	Hex head bolt	Boulon tête hex		x	x					M 8 X 35
31	00 303 969 0	Blindstecker	Blind-plug	Connecteur aveugle		x	x					

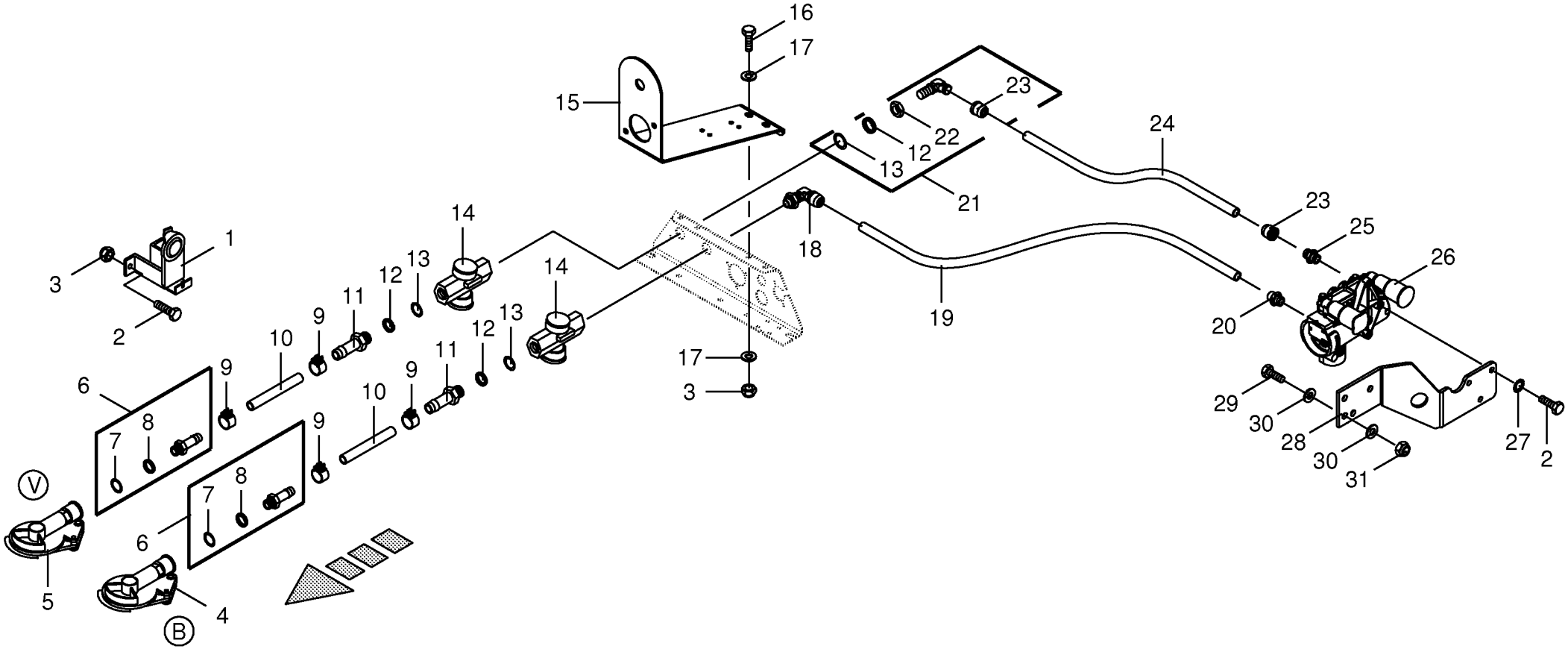

150 050 590 04 / 33.0

150 408 890 01

Druckluftbremsanlage -EBS Air pressure brake fitting Frein pneumatique					930001 - 939441	ZX 400 GL -1	ZX 450 GL -1	ZX 550 GL -1				150 050 590 04 150 408 890 1 33.0
Pos.	ID-Nr.	Benennung	Description	Description	Masch.-Nr-							Bemerkung/Remarks/Remarque
1	00 945 051 0	Leerkupplung	Clutch	D'accouplement		x	x					
2	00 900 614 0	6kt-Schraube	Hex head bolt	Boulon tête hex		x	x					M 8 X 20
3	00 908 706 0	Sicherungsmutter	Locknut	Écrou hex		x	x					M 8
4	00 945 000 0	Kupplungskopf -gelb	Clutch head -yellow	Tête d'accouplement -jaune		x	x					
	00 945 437 0	Dichtung	Gasket	Joint		x	x					
5	00 945 012 0	Kupplungskopf -rot	Clutch head -red	Tête d'accouplement -rouge		x	x					
	00 945 437 0	Dichtung	Gasket	Joint		x	x					
6	00 945 485 0	Schlauchstutzen	Hose connector	Raccord d'haute		x	x					M 16 X 1,5
7	00 945 084 0	O-Ring	O-ring	Joint torique		x	x					15 X 2
8	00 945 083 0	Druckring	Thrust ring	Anneau de pression		x	x					M 16
9	00 945 086 0	Schlauchschelle	Hose clamp	Collier de serrage de tuyau		x	x					S 18 / 12
10	00 945 085 0	Schlauch -Id.-Nr.= 1m	Hose -Id.-no.= 1m	Tuyau -Id.-no.= 1m		x	x					Rd. 11 / 18
11	00 945 518 0	Schlauchstutzen	Hose connector	Raccord d'haute		x	x					M 22 X 1,5
12	00 945 088 0	Druckring	Thrust ring	Anneau de pression		x	x					M 22
13	00 945 089 0	O-Ring	O-ring	Joint torique		x	x					20,3 X 2,4
14	00 945 014 0	Luftfilter	Air filter	Filtre à air		x	x					M 22 X 1,5
15	20 055 329 0	Blech fuer Stecker und Leuchte	Plate for plug	Plateau de connecteur		x	x					
16	00 900 616 0	6kt-Schraube	Hex head bolt	Boulon tête hex		x	x					M 8 X 25
17	00 910 603 0	Scheibe	Washer	Rondelle		x	x					8,4 X 24 X 2
18	27 008 230 0	Winkel-Einschraubsteckverb. 8	Angel male connector	Raccord fileté angulaire		x	x					
		M22x1,5										
19	27 008 227 0	Kunststoffrohr schwarz 8x1 (ID=1mtr.)	Plastic tube	Tube plastique		x	x					
20	27 008 225 0	Gerade Einschraubsteckverb. 8	Threaded elbow union	Raccord fileté angulaire		x	x					
		M16x1,5										
21	00 945 489 0	Winkel- Einschraubsteckverbindung	Threaded elbow union	Raccord fileté angulaire		x	x					M 22 X 1,5
22	00 921 074 1	6kt-Mutter -niedrige Form	Hex nut -low form	Écrou hex -forme basse		x	x					M 22 X 1,5
23	00 945 495 0	Steckeinheit	Snap-on connection	Unité enfichable		x	x					M 18 X 1,5
24	00 945 132 0	Kunststoffrohr -Id.-Nr.= 1m	Plastic tube -Id.-no.= 1m	Tube plastique -Id.-no.= 1m		x	x					12 X 1,5
25	00 921 060 2	Einschraubstutzen	Male connector	Raccord filet		x	x					L 12 MB
26	27 008 213 0	Park-Löse Sicherheitsventil	Safety valve	Valve de sécurite		x	x					
27	00 909 908 1	Sperrkantscheibe	Detent edged washer	Disque à bord d'arrêt		x	x					SKM 8
28	20 054 855 0	Halter Brems- Löseventil	Support	Supporteur		x	x					
29	00 900 637 0	6kt-Schraube	Hex head bolt	Boulon tête hex		x	x					M 10 X 30
30	00 910 353 0	Scheibe	Washer	Rondelle		x	x					11 X 34 X 3
31	00 908 758 0	Sicherungsmutter	Locknut	Écrou hex		x	x					M 10

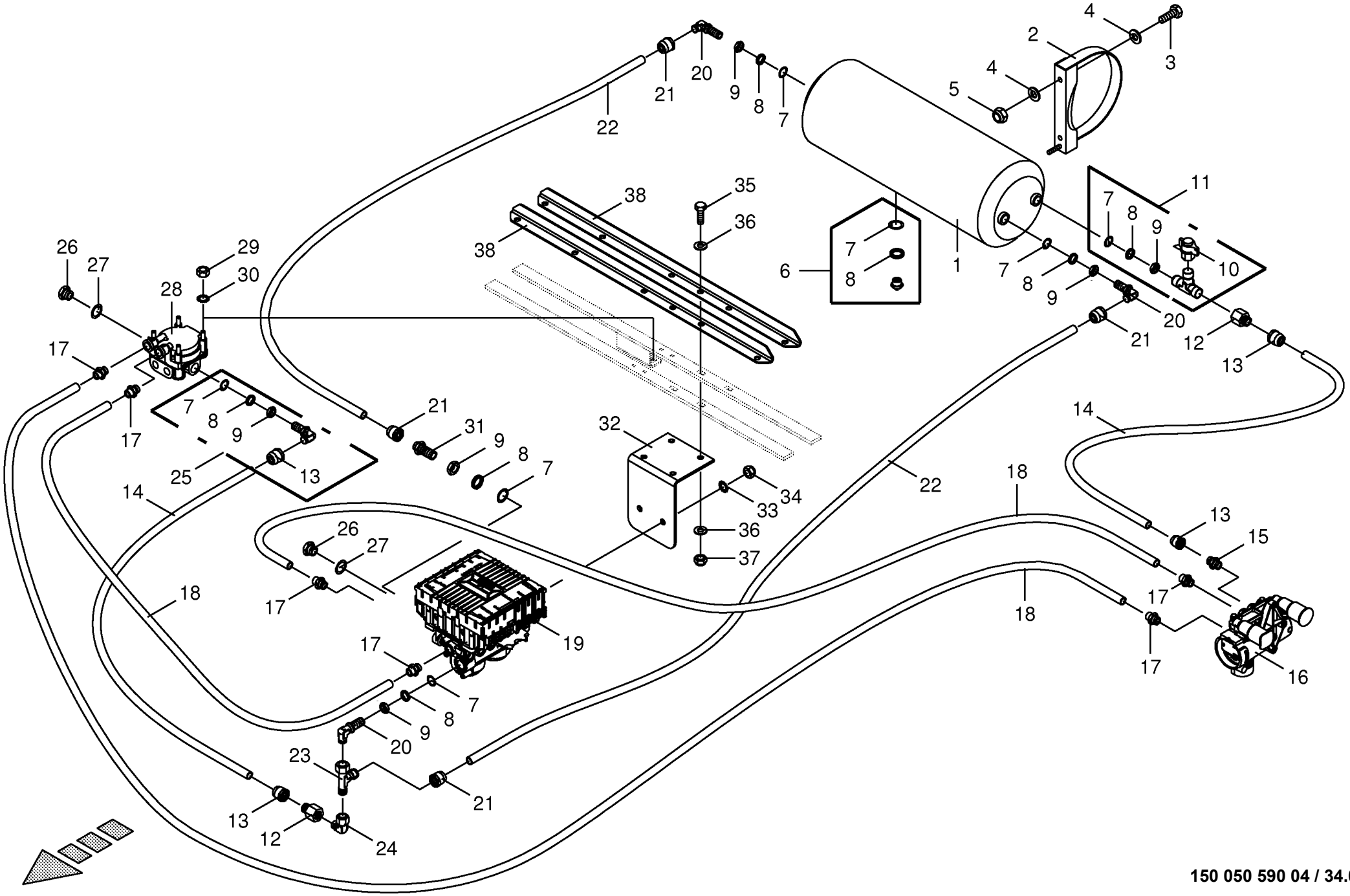

150 050 590 04 / 34.0

150 408 901 01

Druckluftbremsanlage -EBS
Air pressure brake fitting
Frein pneumatique

930001 - 939441

150 050 590 04

150 408 901 1 **34.0**

Pos.	ID-Nr.	Benennung	Description	Description	Masch.-Nr-	ZX 400 GL -1	ZX 450 GL -1	ZX 550 GL -1				Bemerkung/Remarks/Remarque
1	00 945 534 0	Druckluftbehälter	Air pressure container	Reservoir a air comprime		x	x					80 ltr.
2	00 944 915 0	Spannband	Tension band	Collier tendeur		x	x					Rd. 396
3	00 900 636 0	6kt-Schraube	Hex head bolt	Boulon tête hex		x	x					M 10 X 25
4	00 910 414 0	Scheibe	Washer	Rondelle		x	x					10,5 X 21 X 2
5	00 908 758 0	Sicherungsmutter	Locknut	Écrou hex		x	x					M 10
6	00 945 067 1	Entwässerungsventil	Drain valve	Soupape de vidange d'eau		x	x					M 22 X 1,5
7	00 945 089 0	O-Ring	O-ring	Joint torique		x	x					20,3 X 2,4
8	00 945 088 0	Druckring	Thrust ring	Anneau de pression		x	x					M 22
9	00 921 074 1	6kt-Mutter -niedrige Form	Hex nut -low form	Écrou hex -forme basse		x	x					M 22 X 1,5
10	00 945 145 0	Prüfanschluss	Connection for testing instr.	Racc. pour appareil de contrôl		x	x					M 12 X 1,5 / M 16 X 1,5
11	00 945 208 1	Prüfanschluss	Connection for testing instr.	Racc. pour appareil de contrôl		x	x					M 22 X 1,5 / M 16 X 1,5
12	00 921 160 1	Reduzier-Verschraubung	Reducer fitting	Réduction		x	x					KOR 15 / 12 - PL
13	00 945 495 0	Steckeinheit	Snap-on connection	Unité enfichable		x	x					M 18 X 1,5
14	00 945 132 0	Kunststoffrohr -Id.-Nr.= 1m	Plastic tube -Id.-no.= 1m	Tube plastique -Id.-no.= 1m		x	x					12 X 1,5
15	00 921 060 2	Einschraubstutzen	Male connector	Raccord filet		x	x					L 12 MB
16	27 008 213 0	Park-Löse Sicherheitsventil	Safety valve	Valve de sécurite		x	x					
17	27 008 225 0	Gerade Einschraubsteckverb. 8 M16x1,5	Threaded elbow union	Raccord fileté angulaire		x	x					
18	27 008 227 0	Kunststoffrohr schwarz 8x1 (ID=1mtr.)	Plastic tube	Tube plastique		x	x					
19	27 007 662 0	EBS E-Modulator	EBS-E-Modulator	EBS- E- Modulator		x	x					
20	00 945 504 0	Winkel-Einschraubstutzen	Angle-male connector	Angle-raccord filet		x	x					M 22 X 1,5
21	00 945 487 0	Steckeinheit	Snap-on connection	Unité enfichable		x	x					M 22 X 1,5
22	00 945 104 0	Kunststoffrohr -Id.-Nr.= 1m	Plastic tube -Id.-no.= 1m	Tube plastique -Id.-no.= 1m		x	x					15 X 1,5
23	00 921 075 0	L-Stutzen	Adjustable L connection	Raccord L réglable		x	x					L 15
24	00 921 065 1	Winkelstutzen	Angle lug	Jarret tubulure		x	x					L 15
25	00 945 489 0	Winkel-Einschraubsteckverbindung	Threaded elbow union	Raccord fileté angulaire		x	x					M 22 X 1,5
26	00 906 007 1	Verschlussschraube	Screw plug	Bouchon fileté		x	x					M 16 X 1,5
27	00 937 721 0	Dichtring	Gasket ring	Bague d'étanchéité		x	x					A 16 X 22
28	27 008 214 0	Relaisventil mit EBS.	Relay valve	Valve relais		x	x					
29	00 908 210 0	6kt-Mutter	Hex nut	Écrou hex		x	x					M 8
30	00 909 908 1	Sperrkantscheibe	Detent edged washer	Disque à bord d'arrêt		x	x					SKM 8
31	00 920 911 1	Einschraubstutzen	Male connector	Raccord filet		x	x					L 15
32	20 054 934 0	Halter Modulator	Support	Supporteur		x	x					
33	00 909 910 1	Sperrkantscheibe	Detent edged washer	Disque à bord d'arrêt		x	x					SKM 12
34	00 908 701 0	Sicherungsmutter	Locknut	Écrou hex		x	x					M 12
35	00 900 616 0	6kt-Schraube	Hex head bolt	Boulon tête hex		x	x					M 8 X 25

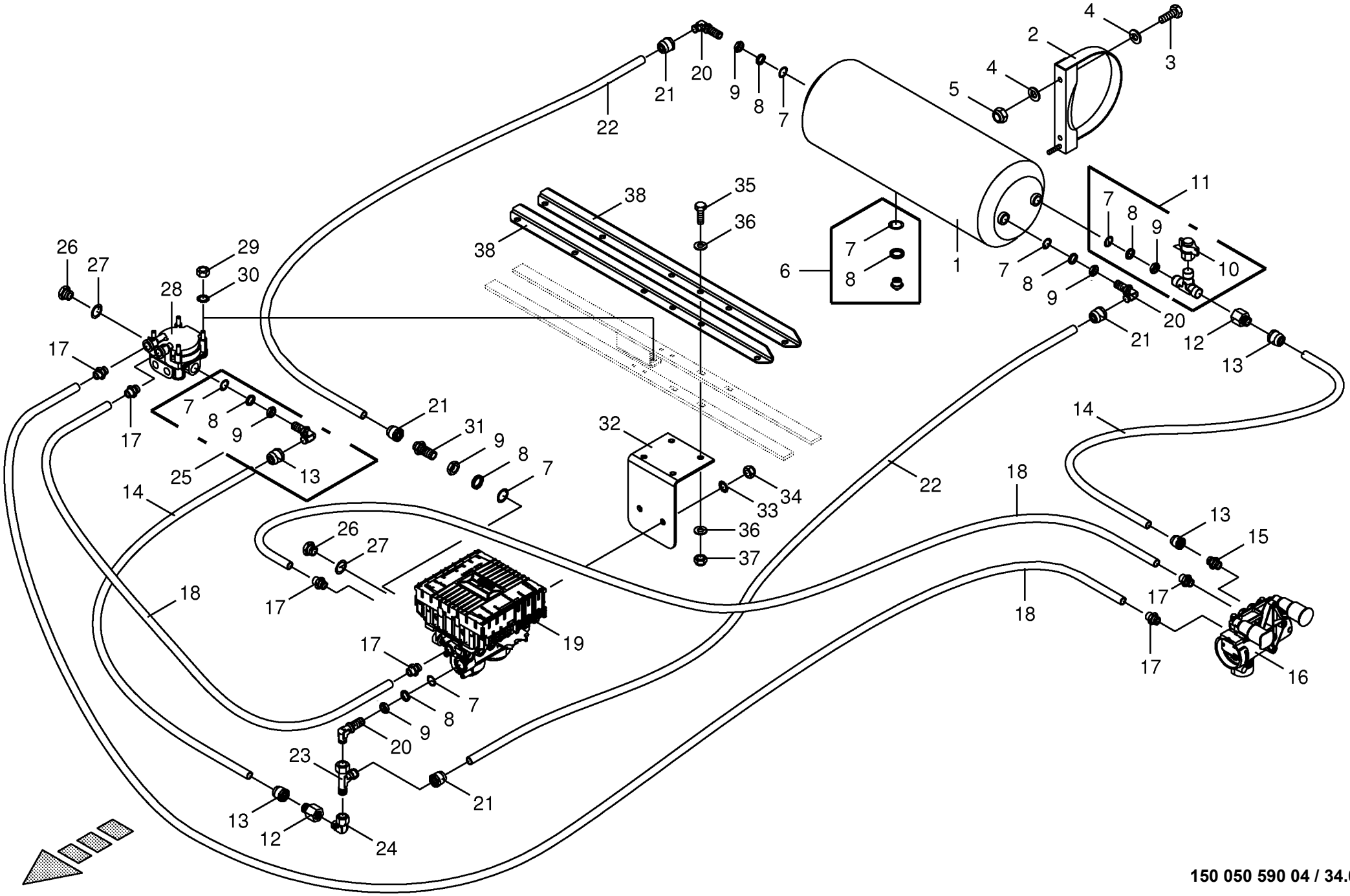

150 050 590 04 / 34.0

150 408 901 01

Druckluftbremsanlage -EBS Air pressure brake fitting Frein pneumatique					930001 - 939441	ZX 400 GL -1	ZX 450 GL -1	ZX 550 GL -1				150 050 590 04 150 408 901 1 34.0
Pos.	ID-Nr.	Benennung	Description	Description	Masch.-Nr-							Bemerkung/Remarks/Remarque
36	00 910 603 0	Scheibe	Washer	Rondelle		x	x					8,4 X 24 X 2
37	00 908 706 0	Sicherungsmutter	Locknut	Écrou hex		x	x					M 8
38	20 054 936 0	Verstärkung	Reinforcement	Renforcement		x	x					

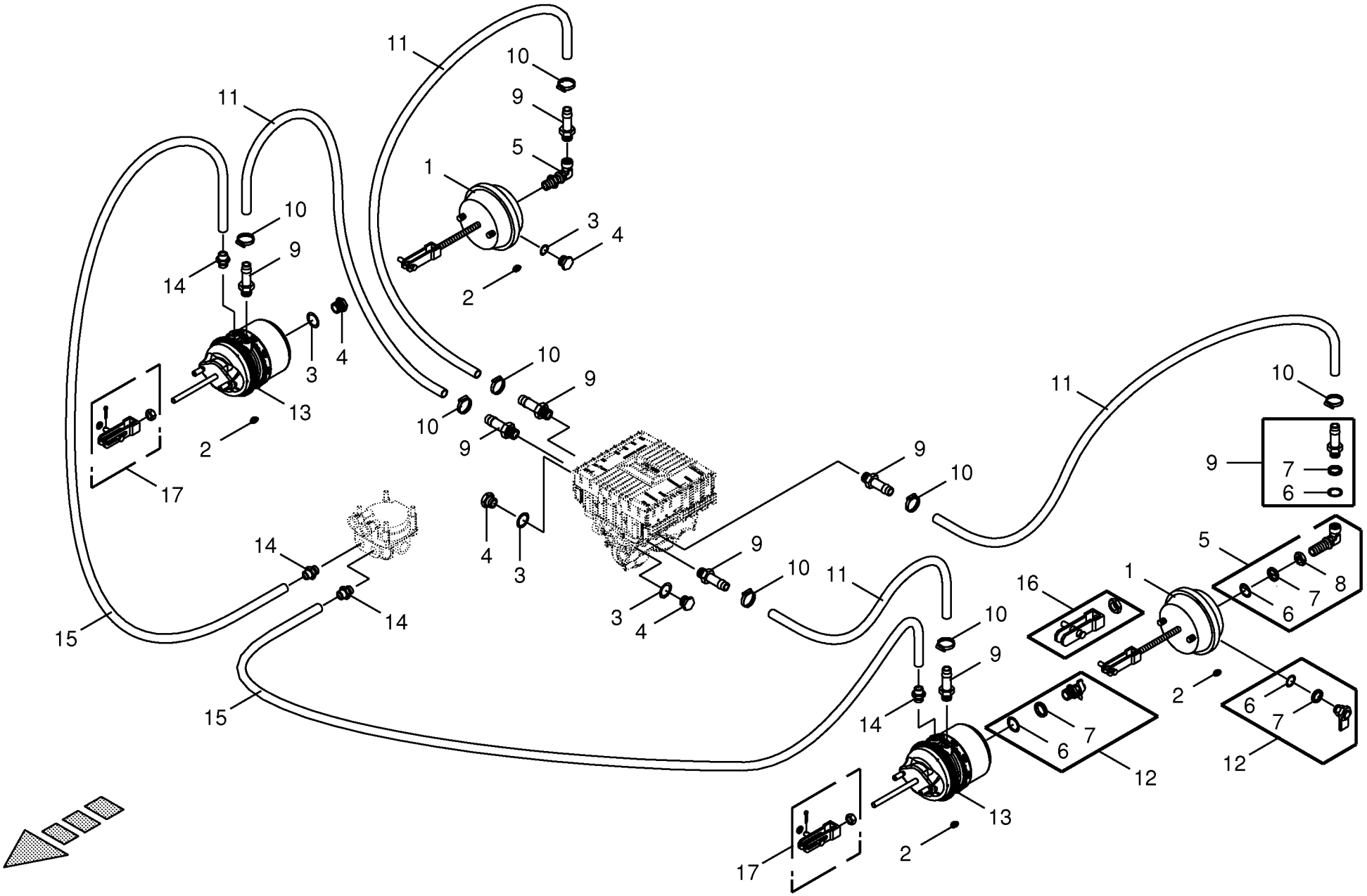

150 050 590 04 / 35.0

150 409 098 01

Druckluftbremsanlage - Bremsv.-Achsen -EBS
Air pressure brake fitting
Frein pneumatique

930001 - 939441

150 050 590 04

150 409 098 1 **35.0**

Pos.	ID-Nr.	Benennung	Description	Description	Masch.-Nr-	ZX 400 GL -1	ZX 450 GL -1	ZX 550 GL -1				Bemerkung/Remarks/Remarque
1	27 003 348 0	Membran-Zylinder	Cylinder membr.	Plancher complet		x	x					Typ 24
2	00 925 056 0	Verschlussstopfen	Sealing plug	Bouchon d'étanchéité		x	x					9/6,6 X 4/5,2
3	00 937 721 0	Dichtring	Gasket ring	Bague d'étanchéité		x	x					A 16 X 22
4	00 906 007 1	Verschlussschraube	Screw plug	Bouchon fileté		x	x					M 16 X 1,5
5	00 945 536 1	Winkel-Einschraubstutzen	Angle-male connector	Angle-raccord filet		x	x					M 16 X 1,5 / M 16 X 1,5
6	00 945 084 0	O-Ring	O-ring	Joint torique		x	x					15 X 2
7	00 945 083 0	Druckring	Thrust ring	Anneau de pression		x	x					M 16
8	00 908 521 2	6kt-Mutter -niedrige Form	Hex nut -low form	Écrou hex -forme basse		x	x					M 16 X 1,5
9	00 945 485 0	Schlauchstutzen	Hose connector	Raccord d'haute		x	x					M 16 X 1,5
10	00 945 086 0	Schlauchschelle	Hose clamp	Collier de serrage de tuyau		x	x					S 18 / 12
11	00 945 085 0	Schlauch -Id.-Nr.= 1m	Hose -Id.-no.= 1m	Tuyau -Id.-no.= 1m		x	x					Rd. 11 / 18
12	00 945 151 2	Prüfanschluss	Connection for testing instr.	Racc. pour appareil de contrôl		x	x					M16 X 1,5
13	27 008 209 0	Tristop-Zyl. mit EBS Typ 30/30	Cylinder	Vérin		x	x					
14	27 008 225 0	Gerade Einschraubsteckverb. 8 M16x1,5	Threaded elbow union	Raccord fileté angulaire		x	x					
15	27 008 227 0	Kunststoffrohr schwarz 8x1 (ID=1mtr.)	Plastic tube	Tube plastique		x	x					
16	00 945 187 1	Beipack	Kit included	Kit inclus		x	x					Typ 20 / Typ 24 / Typ 30
17	00 945 160 0	Beipack	Kit included	Kit inclus		x	x					Typ 20 / Typ 24 / Typ 30

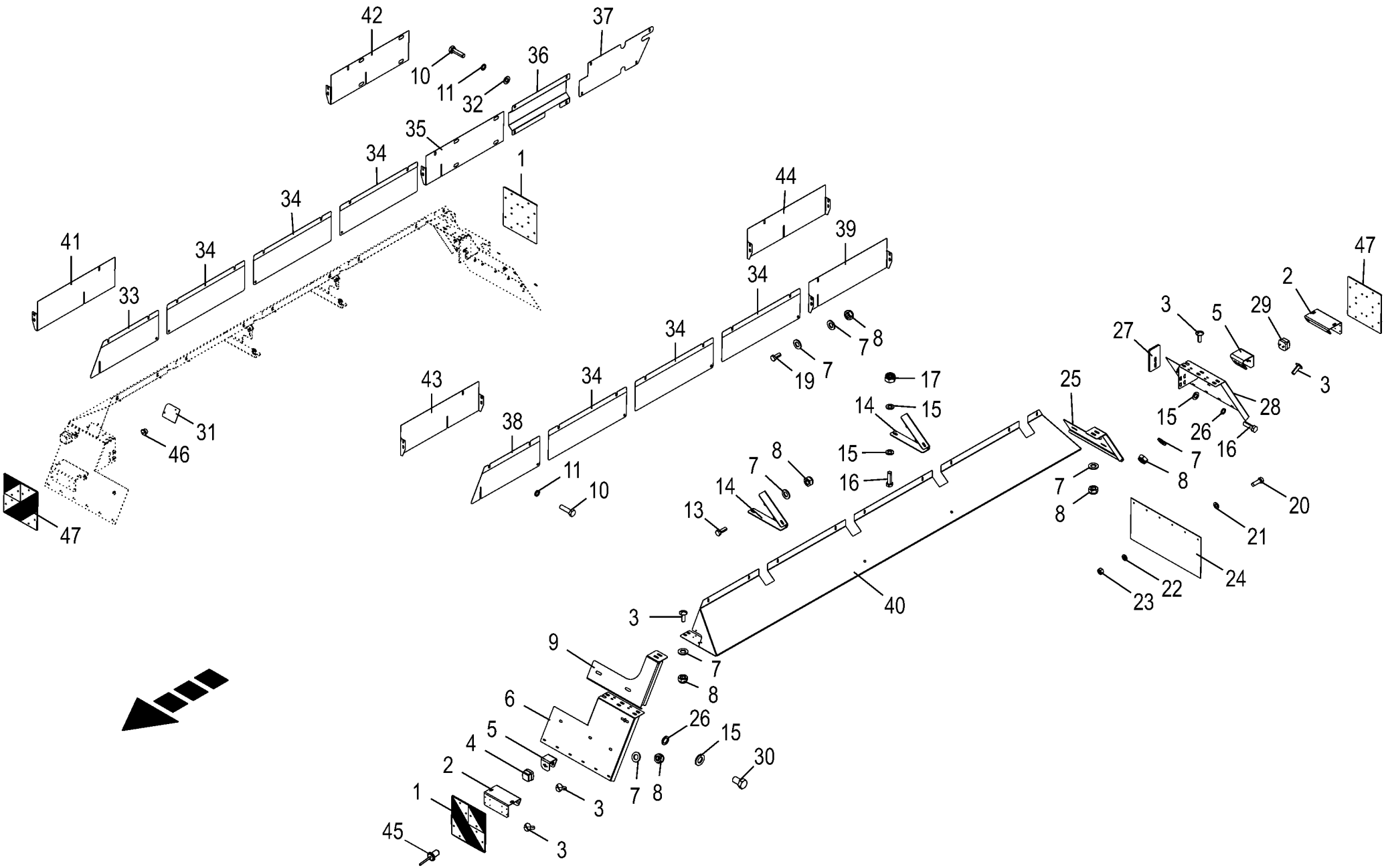

150 050 590 04 / 36.0

150 434 536 05

Kotflügel -EBS **Mudguard** **Aile**					930001 - 939441	ZX 400 GL -1	ZX 450 GL -1	ZX 550 GL -1				**150 050 590 04** 150 434 536 5 **36.0**
Pos.	ID-Nr.	Benennung	Description	Description	Masch.-Nr-							Bemerkung/Remarks/Remarque
1	27 016 881 0	Warntafel vorn links / hinten rechts	Warning panel vorn links / hinten rechts	Panneau d'avertissement		2	2					
2	00 343 443 0	Winkelhalterung	Angle support	Support de jarret		4	4					
3	00 905 253 1	Flachrundschraube	Coach bolt	Vis a tête bombée		x	x					M 10 X 30
4	00 338 143 0	Leuchte BGRZ Glühlampe 2-p kpl.	Lamp BGRZ bulb 2-p CPL	Voyant BGRZ ampoule 2-p cpl.		2	2					
5	20 057 090 0	Halter fuer Positionsleuchte	Support for position lamp	Support pour feu de position		4	4					
6	20 057 061 0	Schmutzfänger -links	Mud flap -left	Bavettem d'aile -gauche		1	1					
	20 057 060 0	Schmutzfänger -rechts	Mud flap -right	Bavettem d'aile -droite		1	1					
7	00 910 414 0	Scheibe	Washer	Rondelle		x	x					10,5 X 21 X 2
8	00 908 758 0	Sicherungsmutter	Locknut	Écrou hex		x	x					M 10
9	20 057 244 0	Knoten für Schmutzfänger vo. li -links vorn/rechts hinten	Knot for dirt deflector front lh -front left/back right	Nœud p. pare-boue avant ga. - devant en gauche/derrière à droite		2	2					
10	00 900 617 0	6kt-Schraube	Hex head bolt	Boulon tête hex		x	x					M 8 X 30
11	00 909 908 1	Sperrkantscheibe	Detent edged washer	Disque à bord d'arrêt		x	x					SKM 8
13	00 900 637 0	6kt-Schraube	Hex head bolt	Boulon tête hex		x	x					M 10 X 30
14	20 057 062 0	Strebe Kotflügel links	Strut lh	Potence aile ga.		2	2					
	20 057 063 0	Strebe Kotflügel rechts	Strut mudguard rh	Potence aile dr.		2	2					
15	00 910 506 1	Scheibe	Washer	Rondelle		x	x					13 X 24 X 2,5
16	00 900 658 0	6kt-Schraube	Hex head bolt	Boulon tête hex		x	x					M 12 X 40
17	00 908 701 0	Sicherungsmutter	Locknut	Écrou hex		x	x					M 12
19	00 900 636 0	6kt-Schraube	Hex head bolt	Boulon tête hex		x	x					M 10 X 25
20	00 903 745 0	Zylinderschraube	Allen screw	Vis tête cylindrique		x	x					M 5 X 16
21	00 910 500 1	Scheibe	Washer	Rondelle		x	x					5,3 X 10 X 1
22	00 910 031 0	Federring	Spring washer	Rondelle elastique		x	x					B 5
23	00 908 207 1	6kt-Mutter	Hex nut	Écrou hex		x	x					M 5
24	00 944 919 0	Schmutzfänger	Mud flap	Bavettem d'aile		2	2					600 X 300
25	20 057 245 0	Knoten für Schmutzfänger vo.re	Knot for dirt deflector front rh	Nœud p. pare-boue avant dr.		2	2					
26	00 909 911 0	Sperrkantscheibe	Detent edged washer	Disque à bord d'arrêt		x	x					SKZ 12
27	20 057 912 0	Zwischenblech	Intermediate plate	Plaque intermédiaire		2	2					
28	20 057 060 0	Schmutzfänger -links	Mud flap -left	Bavettem d'aile -gauche		1	1					
	20 057 061 0	Schmutzfänger -rechts	Mud flap -right	Bavettem d'aile -droite		1	1					
29	00 343 694 0	Leuchte BGRZ Glühlampe 2-p kpl.	Lamp BGRZ bulb 2-p CPL	Voyant BGRZ ampoule 2-p cpl.		2	2					
30	00 900 653 0	6kt-Schraube	Hex head bolt	Boulon tête hex		x	x					M 12 X 20
31	20 057 066 0	Abdeckblech	Cover plate	Tôle de capotage		1	1					
32	00 910 603 0	Scheibe	Washer	Rondelle		x	x					8,4 X 24 X 2
33	20 058 105 0	Abdeckblech rechts	Cover plate rh	Tôle de capotage dr.			1					
34	20 058 106 0	Abdeckblech 675mm	Cover plate 675 mm	Tôle de capotage 675 mm		6	6					
35	20 058 108 0	Abdeckblech rechts 755mm	Cover plate rh 755 mm	Tôle de capotage dr. 755 mm			1					

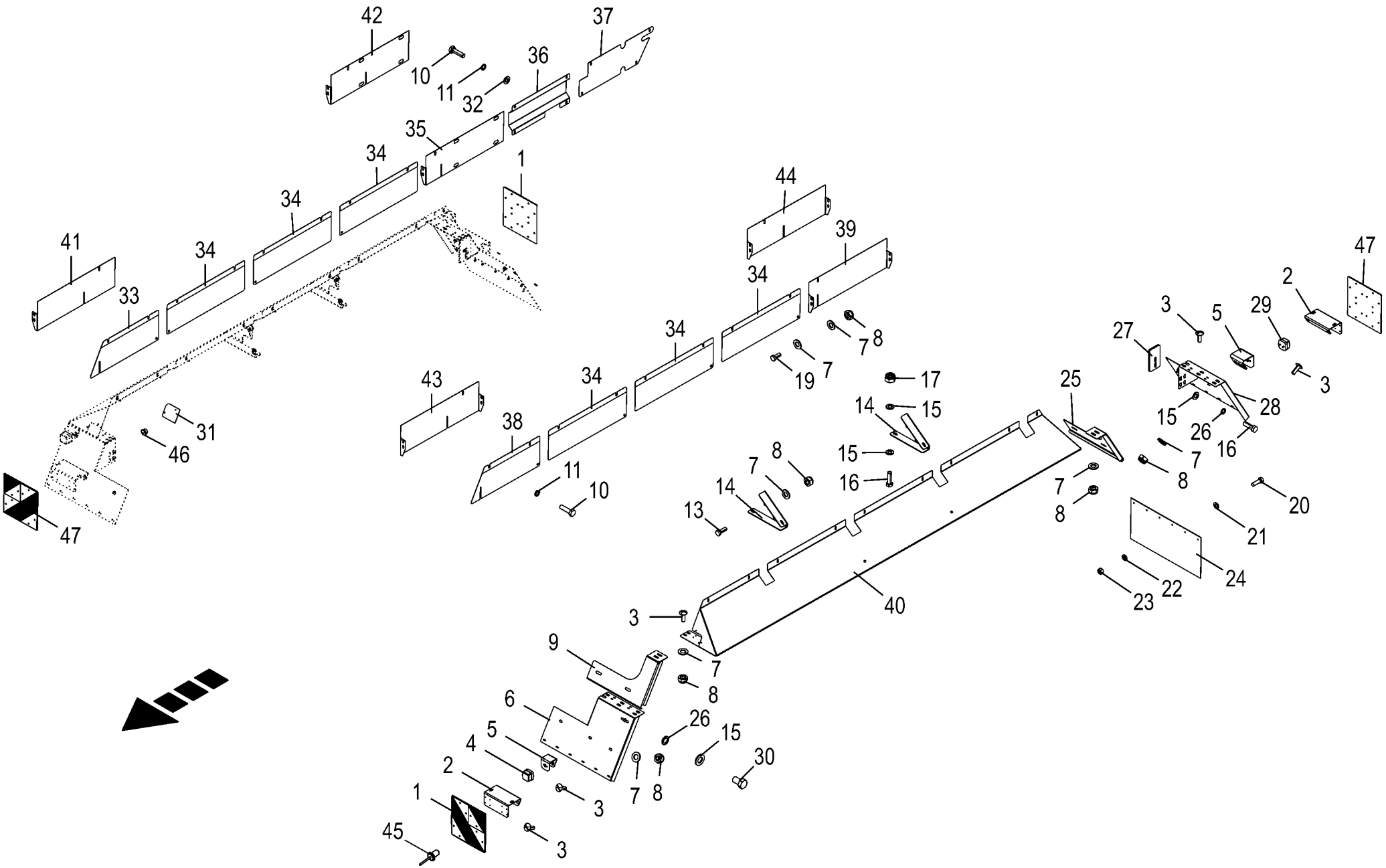

150 050 590 04 / 36.0

150 434 536 05

Kotflügel -EBS **Mudguard** **Aile**					930001 - 939441	ZX 400 GL -1	ZX 450 GL -1	ZX 550 GL -1				**150 050 590 04** 150 434 536 5 **36.0**
Pos.	ID-Nr.	Benennung	Description	Description	Masch.-Nr-							Bemerkung/Remarks/Remarque
36	20 058 109 0	Abdeckung 500mm	Cover 500 mm	Couvercle 500 mm			1					
37	20 058 110 0	Abdeckung 644mm	Cover 644 mm	Couvercle 644 mm			1					
38	20 058 104 0	Abdeckblech links	Cover plate lh	Tôle de capotage ga.			1					
39	20 058 107 0	Abdeckblech 755mm	Cover plate 755 mm	Tôle de capotage 755 mm			1					
40	20 057 064 0	Kotflügel links	Mudguard lh	Aile ga.			1					
	20 057 065 0	Kotflügel rechts	Mud guard rh	Aile dr.			1					
	20 058 354 0	Kotflügel links	Mudguard lh	Aile ga.		1						
	20 058 356 0	Kotflügel rechts	Mudguard rh	Aile dr.		1						
41	20 058 361 0	Abdeckblech	Cover plate	Tôle de capotage		1						
42	20 058 359 0	Abdeckblech rechts	Cover plate rh	Tôle de capotage dr.		1						
43	20 058 360 0	Abdeckblech	Cover plate	Tôle de capotage		1						
44	20 058 358 0	Abdeckblech	Cover plate	Tôle de capotage		1						
45	00 914 138 0	Blindniet	Blind rivet	Rivet aveugle		x	x					5 X 14,5
46	00 914 701 0	Blindniet	Blind rivet	Rivet aveugle		x	x					6,5 X 14
47	27 016 880 0	Warntafel vorn rechts / hinten links	Warning panel vorn rechts / hinten links	Panneau d'avertissement		2	2					

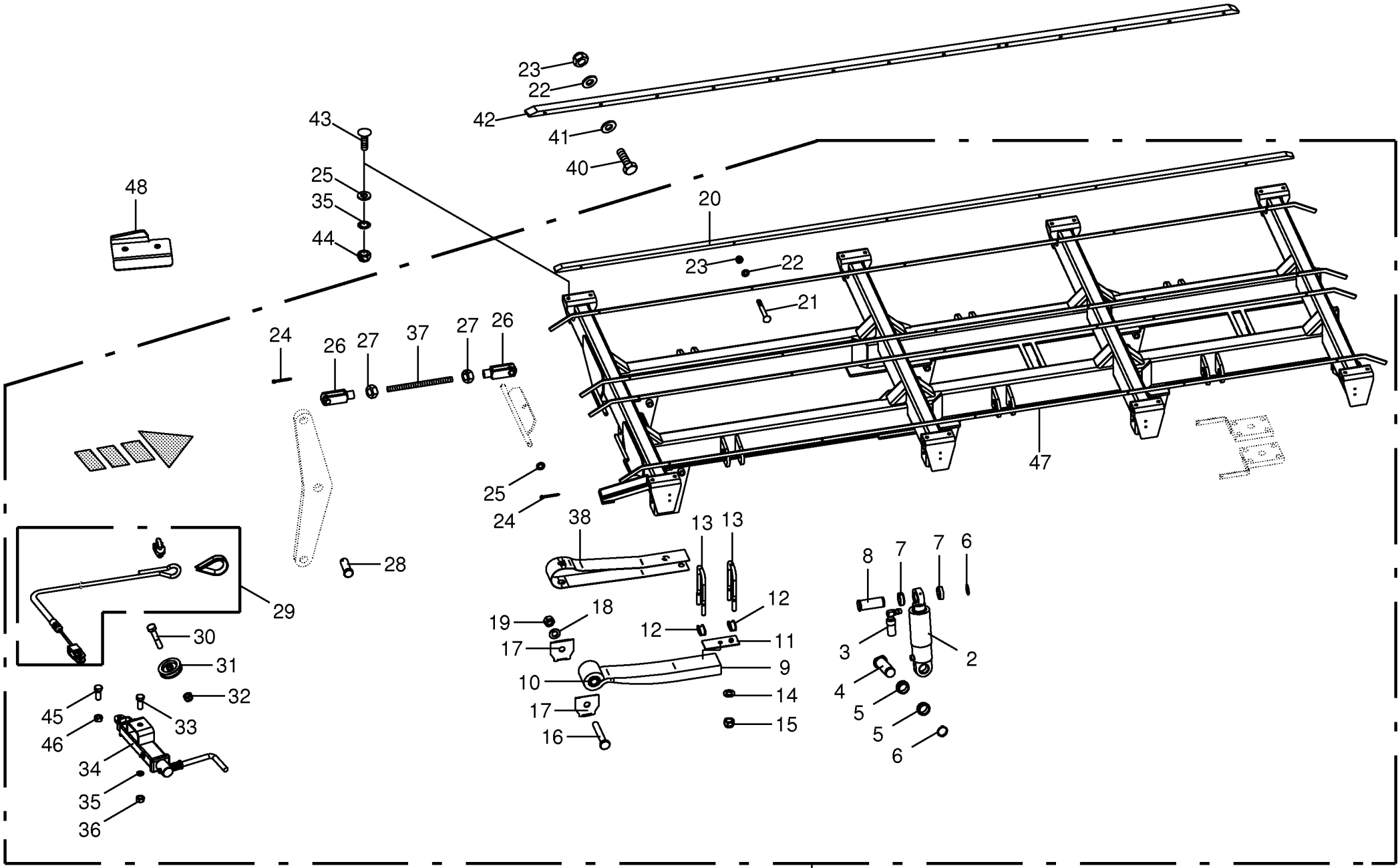

150 050 590 04 / 37.0

150 338 524 07

Tridemaggregat -Druckluftbremsanlage / Hydr.Bremsanlage **Tridem axle assy** **Collection essieu tridem**					930001 - 939441	ZX 400 GL -1	ZX 450 GL -1	ZX 550 GL -1				**150 050 590 04** 150 338 524 7 **37.0**
Pos.	ID-Nr.	Benennung	Description	Description	Masch.-Nr-							Bemerkung/Remarks/Remarque
1	27 001 058 2	Tridemaggregat -inkl. Achsen und Druckluftbremsanlage	Tridem axle assy -incl. axles and compressed air braking system	Collection essieu tridem - incl. compris essieux et système de frein à air comprimé			x	x				
	27 010 374 0	Tri-Achse 10/280/335 M22x1,5 2050 27000 -inkl. Achsen und hydraulische Bremsanlage	Axle -incl. axles and hydraulic brake system	Essieu -incl. compris essieux et système de freinage hydraulique			x	x				
2	27 002 720 0	Hydraulikzylinder	Hydraulic cylinder	Vérin hydraulique			x	x				Dz 80/110 X 185
	27 002 721 0	Dichtungssatz	Sealing set	Jeu de joints			x	x				Dz 80/110
3	27 003 394 0	Ölhalter	Oil support	Support d'huile			x	x				
4	27 017 960 0	Bolzen 50/155	Bolt 50/155	Goujon 50/155			x	x				
5	00 953 965 0	Hülse	Bushing	Douille			x	x				Rd. 65 / 50 L= 20.7
6	00 911 553 0	Sicherungsring	Circlip	Circlip			x	x				A 50 X 2,0
7	27 003 396 0	Hülse	Bushing	Douille			x	x				50 X 65 X 30.2
8	27 003 395 0	Bolzen	Pin	Boulon			x	x				
9	27 003 389 0	Blattfeder -inkl. Buchse	Plate spring -incl. bushing	Ressort à lames -incl. douille			x	x				
10	00 953 959 0	Buchse	Bushing	Douille			x	x				57 X 30.1 X 102
11	27 003 390 0	Platte	Plate	Plaque			x	x				
12	00 952 846 0	Segment	Segment	Segment			x	x				
13	27 003 391 0	Federbügel	Spring bow	Rondelle			12	12				M 24 X 280 X 125
14	00 910 514 1	Scheibe	Washer	Rondelle			x	x				26 X 44 X 4
15	90 003 275 0	Sicherungsmutter M24	Locknut M24	Écrou de blocage M24			x	x				
16	90 000 212 0	6kt-Schraube	Hex head bolt	Boulon tête hex			x	x				M 30 X 200 -10.9
17	00 953 955 0	Formblech	Plate	Plaque			x	x				
18	00 910 515 2	Scheibe	Washer	Rondelle			x	x				31 X 56 X 4
19	90 000 334 0	Sicherungsmutter	Locknut	Écrou hex			x	x				M 30 -10.9
20	27 010 256 0	Kunststoffleiste	Rubber strip	Plaque plastique			4	4				
21	90 002 175 0	Senkschraube I-6kt M8 x 70 A3G	COUNTERSUNK SCREW 8X50	VIS 8X50			x	x				
	90 002 174 0	Senkschraube I-6kt M8 x 80 A3G	COUNTERSUNK SCREW 8X50	VIS 8X50			x	x				
22	00 910 413 0	Scheibe	Washer	Rondelle			x	x				8,4 X 17 X 1,6
23	00 908 706 0	Sicherungsmutter	Locknut	Écrou hex			x	x				M 8
24	00 912 066 1	Splint	Cotter pin	Goupille fendue			x	x				4 X 28
25	00 910 303 1	Scheibe	Washer	Rondelle			x	x				17 X 30 X 3
26	00 927 118 1	Gabelkopf	Clevis	Tête de fourche			x	x				G 16 X 32
27	00 908 716 1	Sicherungsmutter	Locknut	Écrou hex			x	x				M 16
28	00 916 381 2	Bolzen	Pin	Boulon			x	x				Rd. 16 X 45
29	27 003 333 0	Handbremsseil	Hand brake rope	Câble du frein à main			x	x				
30	00 901 434 0	6kt-Schraube	Hex head bolt	Boulon tête hex			x	x				M 10 X 55
31	00 952 683 0	Seilrolle	Rope pulley	Poulie à cable			x	x				Rd. 80

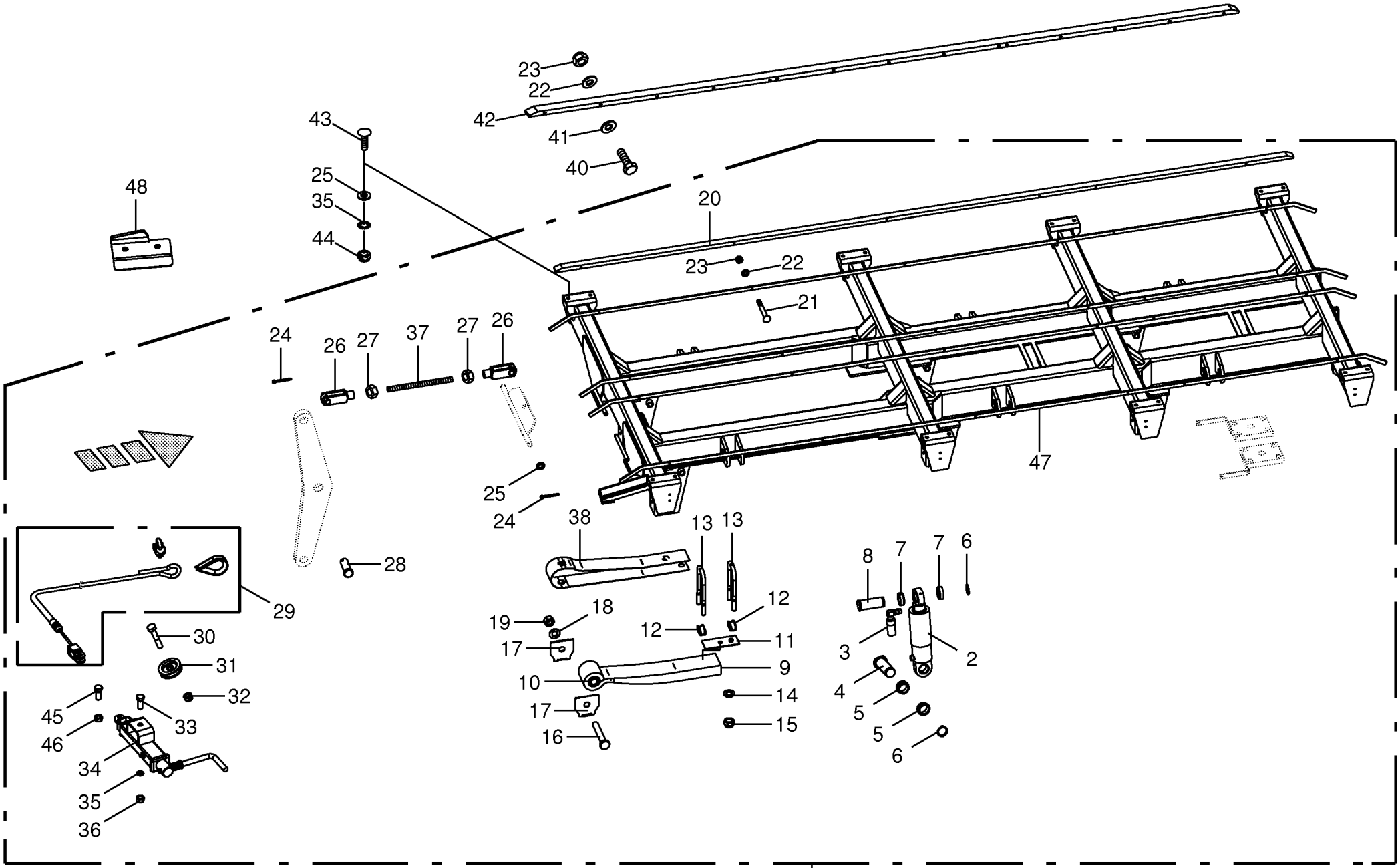

150 050 590 04 / 37.0

150 338 524 07

Tridemaggregat -Druckluftbremsanlage / Hydr.Bremsanlage Tridem axle assy Collection essieu tridem					930001 - 939441	ZX 400 GL -1	ZX 450 GL -1	ZX 550 GL -1				150 050 590 04 150 338 524 7 37.0
Pos.	ID-Nr.	Benennung	Description	Description	Masch.-Nr-							Bemerkung/Remarks/Remarque
32	00 908 758 0	Sicherungsmutter	Locknut	Écrou hex			x	x				M 10
33	00 901 141 1	6kt-Schraube	Hex head bolt	Boulon tête hex			x	x				M 16 X 100
34	27 001 541 0	Spindel	Spindle	Fuseau			x	x				
35	00 909 912 1	Sperrkantscheibe	Detent edged washer	Disque à bord d'arrêt			x	x				SKM 16
36	00 908 220 0	6kt-Mutter	Hex nut	Écrou hex			x	x				M 16
37	90 000 277 0	Gewindestange	Threaded rod	Tige filetée			x	x				M 16 X 200
38	27 014 010 0	Sicherungsblech Blattfeder	Safety plate leaf spring	Plaque d'arrêt ressort à lames			x	x				
40	00 901 049 1	6kt-Schraube	Hex head bolt	Boulon tête hex			x	x				M 8 X 70
41	00 910 603 0	Scheibe	Washer	Rondelle			x	x				8,4 X 24 X 2
42	20 054 806 0	Gleitschiene	Guide rail	Glissière			x	x				Lg.=4650
43	00 904 708 0	Flachrundschraube	Coach bolt	Vis a tête bombée			x	x				M 16 X 40
	00 904 723 0	Flachrundschraube	Coach bolt	Vis a tête bombée			x	x				M 16 X 50
44	00 908 719 0	Sicherungsmutter	Locknut	Écrou hex			x	x				M 16
45	00 900 291 0	6kt-Schraube	Hex head bolt	Boulon tête hex			x	x				M 14 X 45
46	00 908 714 0	Sicherungsmutter	Locknut	Écrou hex			x	x				M 14
47	27 010 753 0	Rahmen	Frame	Cadre			x	x				
48	00 000 001 0	-nicht für diese Maschine	-not for this machine	-non prevu pour cette machine			x	x				

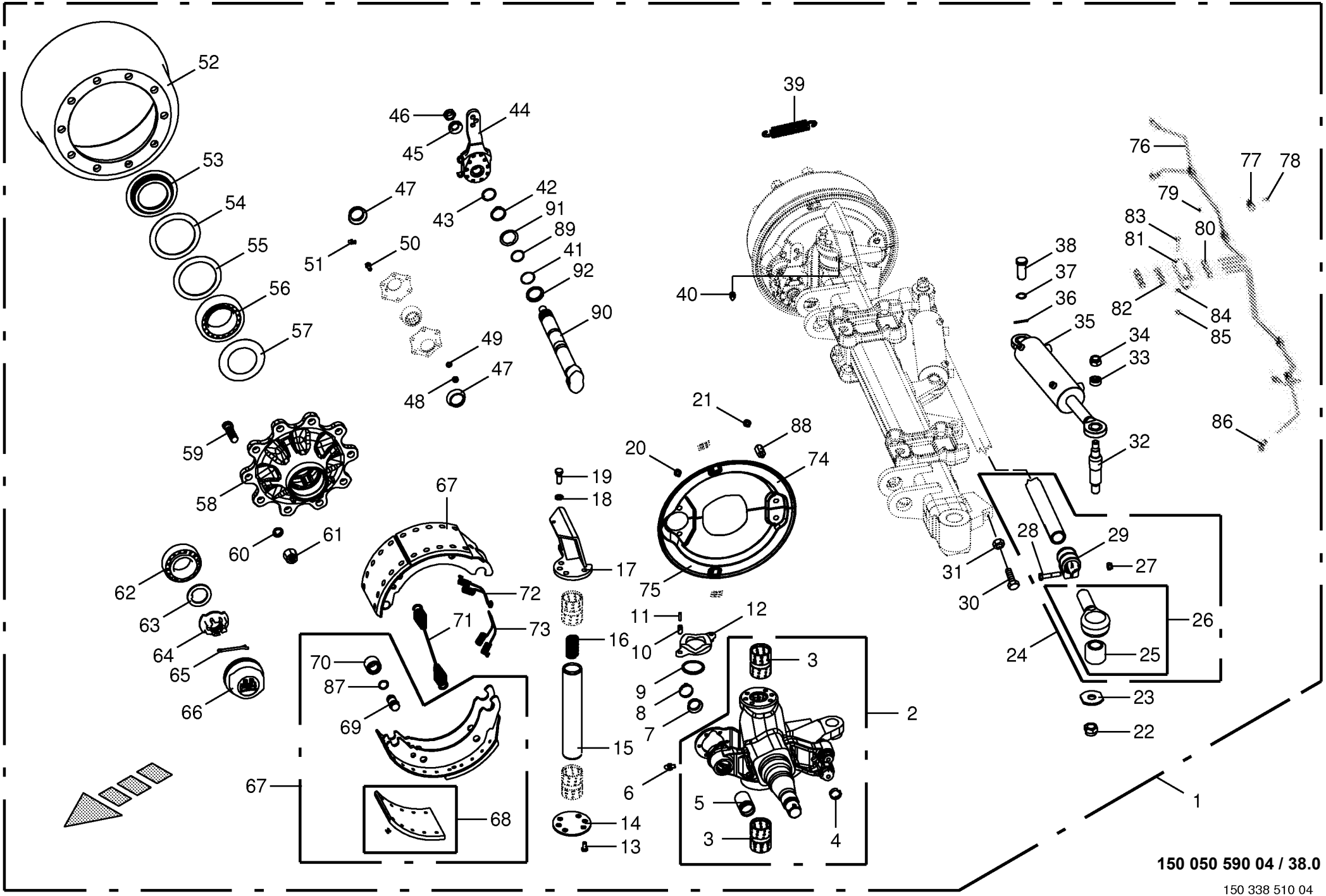

150 050 590 04 / 38.0

150 338 510 04

Lenkachse vorne
Steering axle front
Essieu directeur devant

930001 - 939441

150 050 590 04

150 338 510 4 **38.0**

Pos.	ID-Nr.	Benennung	Description	Description	Masch.-Nr-	ZX 400 GL -1	ZX 450 GL -1	ZX 550 GL -1				Bemerkung/Remarks/Remarque
1	27 003 313 0	Lenkachse	Steering axle	Essieu directeur			x	x				10/280/335 2050 FL4112
2	27 003 314 0	Lenkschenkel -links	Steering swivel pin -left	Pivot de direction -gauche			x	x				
	27 003 315 0	Lenkschenkel -rechts	Steering swivel pin -right	Pivot de direction -droite			x	x				
3	00 952 938 0	Lagerbuchse	Bearing bush	Coussinet			x	x				55 / 50 X 70
4	00 952 961 0	Sprengring	Snap ring	Circlips			x	x				
5	00 952 960 0	Buchse	Bushing	Douille			x	x				42 X 46 X 72,6
6	00 919 004 0	Kegelschmiernippel	Grease niple	Graisseur à cone			x	x				M 10 X 1
7	00 952 975 0	Dichtung	Gasket	Joint			x	x				
8	27 001 434 0	Sicherungsklammer	Securing clip	Parenthèse de garantie			x	x				
9	00 952 955 0	Dichtring	Gasket ring	Bague d'étanchéité			x	x				
10	00 912 501 2	Spannstift	Roll pin	Goupille de serrage			x	x				12 X 30
11	00 912 516 3	Spannstift	Roll pin	Goupille de serrage			x	x				7 X 30
12	00 952 954 0	Druckscheibe	Pression disc	Disque de pression			x	x				
13	90 000 455 0	6kt-Schraube	Hex head bolt	Boulon tête hex			x	x				M 14 X 55
14	27 003 316 0	Achsschenkel-Scheibe unten	STEERING KNUCKLE	FUSEE			x	x				
15	00 952 952 0	Lenkbolzen	Steering pin	Boulon de direction			x	x				
16	00 952 953 0	Druckfeder	Pressure spring	Ressort de pression			x	x				8 X 26 X 85,5
17	27 003 317 0	Grundplatte -links	Base plate -left	Plaquette de levier -gauche			x	x				
	27 003 318 0	Grundplatte -rechts	Base plate -right	Plaquette de levier -droite			x	x				
18	00 909 929 0	Sperrkantscheibe	Detent edged washer	Disque à bord d'arrêt			x	x				SKM 14
19	00 900 318 1	6kt-Schraube	Hex head bolt	Boulon tête hex			x	x				M 14 X 35
20	00 900 272 2	6kt-Schraube	Hex head bolt	Boulon tête hex			x	x				M 10 X 12
21	00 953 871 0	Fächerscheibe	Serrated washer	Rondelle a eventail			x	x				
22	00 908 726 2	Sicherungsmutter	Locknut	Écrou hex			x	x				M 24
23	00 952 948 0	Scheibe	Washer	Rondelle			x	x				
24	27 003 319 0	Spurstange	Track rod	Barre de direction			x	x				
25	27 003 320 0	Buchse	Bushing	Douille			x	x				35,1 X 64,4 X 56
26	27 002 954 0	Spannkopf -links	Chuck Head -left	Tête de serrage -gauche			x	x				
	27 002 953 0	Spannkopf -rechts	Chuck Head -right	Tête de serrage -droite			x	x				
27	00 908 703 0	Sicherungsmutter	Locknut	Écrou hex			x	x				M 12 X 1,5
28	00 902 135 0	6kt-Schraube	Hex head bolt	Boulon tête hex			x	x				M 12 X 1,5 X 60
29	00 952 945 0	Schelle	Clamp	Collier de serrage			x	x				
30	00 901 035 0	6kt-Schraube	Hex head bolt	Boulon tête hex			x	x				M 24 X 70
31	00 908 531 2	6kt-Mutter -niedrige Form	Hex nut -low form	Écrou hex -forme basse			x	x				M 24
32	00 952 836 0	Gewindebolzen	Threaded bolt	Boulon fileté			x	x				
33	00 953 977 0	Spannstück	Tensioning element	Element tendeur			x	x				35/25,5 X 12,5
34	00 908 721 0	Sicherungsmutter	Locknut	Écrou hex			x	x				M 20
35	00 952 894 0	Hydraulikzylinder -links	Hydraulic cylinder -left	Vérin hydraulique -gauche			x	x				

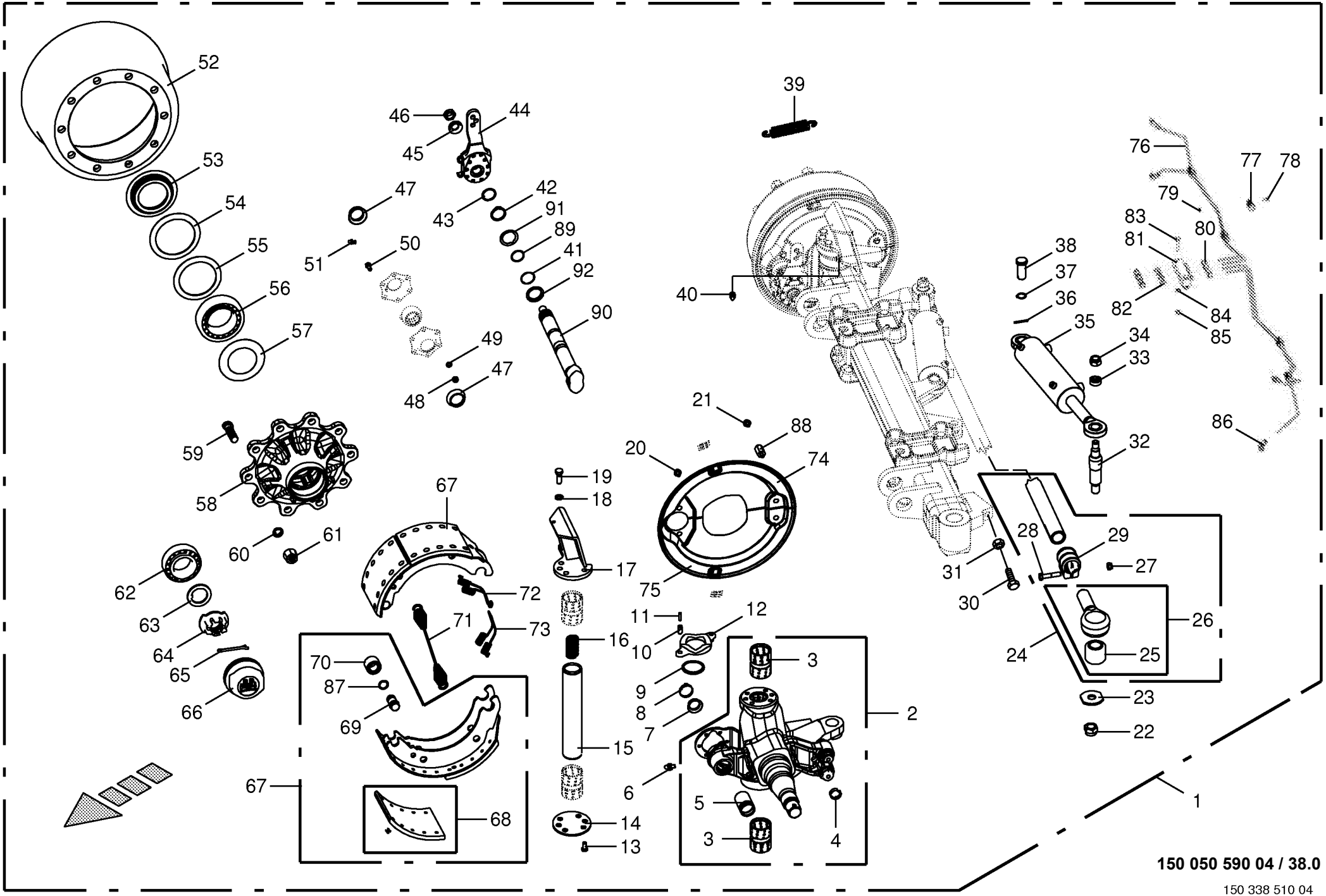

150 050 590 04 / 38.0

150 338 510 04

Lenkachse vorne
Steering axle front
Essieu directeur devant

930001 - 939441

150 050 590 04

150 338 510 4 **38.0**

Pos.	ID-Nr.	Benennung	Description	Description	Masch.-Nr-	ZX 400 GL -1	ZX 450 GL -1	ZX 550 GL -1				Bemerkung/Remarks/Remarque
	00 918 832 0	Dichtungssatz	Sealing set	Jeu de joints			x	x				
	00 952 895 0	Hydraulikzylinder -rechts	Hydraulic cylinder -right	Vérin hydraulique -droite			x	x				
	00 918 832 0	Dichtungssatz	Sealing set	Jeu de joints			x	x				
37	00 911 529 0	Sicherungsring	Circlip	Circlip			x	x				A 25 X 1,2
38	27 009 366 0	Bolzen	Pin	Boulon			x	x				Rd. 25 X 60
39	00 953 984 0	Zugfeder	Tension spring	Ressort de traction			x	x				3 X 27 X 120
40	00 919 104 0	Kegelschmiernippel	Grease niple	Graisseur à cone			x	x				BM 10 X 1
41	90 000 049 0	O-Ring	O-ring	Joint torique			x	x				40 X 2,5
42	00 911 518 0	Sicherungsring	Circlip	Circlip			x	x				40 X 2,5
43	00 911 804 0	Sprengring	Snap ring	Circlips			x	x				B 40 X 2,5
44	00 952 967 0	Gestängesteller -links	Rod control -left	Element de commande -gauche			x	x				
	00 952 966 0	Gestängesteller -rechts	Rod control -right	Element de commande -droite			x	x				
45	00 910 369 0	Scheibe	Washer	Rondelle			x	x				23 X 39 X 3
46	00 908 077 0	6kt-Mutter	Hex nut	Écrou hex			x	x				M 22 X 1,5
47	00 952 974 0	Dichtung	Gasket	Joint			x	x				
48	00 908 210 0	6kt-Mutter	Hex nut	Écrou hex			x	x				M 8
49	00 909 908 1	Sperrkantscheibe	Detent edged washer	Disque à bord d'arrêt			x	x				SKM 8
50	00 900 616 0	6kt-Schraube	Hex head bolt	Boulon tête hex			x	x				M 8 X 25
51	00 919 106 0	Kegelschmiernippel	Grease niple	Graisseur à cone			x	x				BM 8 X 1
52	00 952 921 0	Bremstrommel	Brake drum	Moyeu tambour			x	x				410 X 120 Geteilt
53	00 952 074 0	Stossring	Push ring	Bague			x	x				
54	00 952 159 0	Lagerscheibe	Washer	Rondelle			x	x				110,5 X 141 X 2,5
55	00 952 068 0	Lagerscheibe	Washer	Rondelle			x	x				104 X 136 X 2,5
56	00 932 184 0	Kegelrollenlager	Taper roller bearing	Roulement à rouleaux coniques			x	x				33116
57	00 952 073 0	Abdeckblech	Cover plate	Tôle de recouvrement			x	x				Rd. 84 / 129 X 8,5
58	27 009 305 0	Radnabe	Hub f. axle	Moyeu de roue			x	x				10/280/335
59	00 952 900 0	Riffelbolzen	Wheel pin	Boulon de fix.de roue			x	x				M 22 X 1,5 X 80
60	00 910 217 0	Federring	Spring washer	Rondelle elastique			x	x				C 22,5
61	00 910 235 0	Radmutter	Nut	Ecrou de roue			x	x				M 22 X 1,5
62	00 932 145 0	Kegelrollenlager	Taper roller bearing	Roulement à rouleaux coniques			x	x				32310
63	00 910 324 0	Scheibe	Washer	Rondelle			x	x				43 X 78 X 7
64	00 953 840 0	Kronenmutter	Castellated nut	Ecrou crenele plat			x	x				M 42 X 2
65	00 912 132 0	Splint	Cotter pin	Goupille fendue			x	x				8 X 56
66	00 953 858 0	Radkappe	Wheel cap	Chapeau de roue			x	x				M 115 X 2
67	00 952 922 0	Bremsbacke -mit Belag	Brake shoe -with coating	Machoire de frein -avec revêtment			4	4				410 X 120
68	27 001 439 0	Bremsbelag	Brake lining	Machoire de frein			8	8				410 X 120
69	27 001 438 0	Bolzen	Pin	Boulon			x	x				
70	00 952 962 0	Rolle	Roller	Galet			x	x				

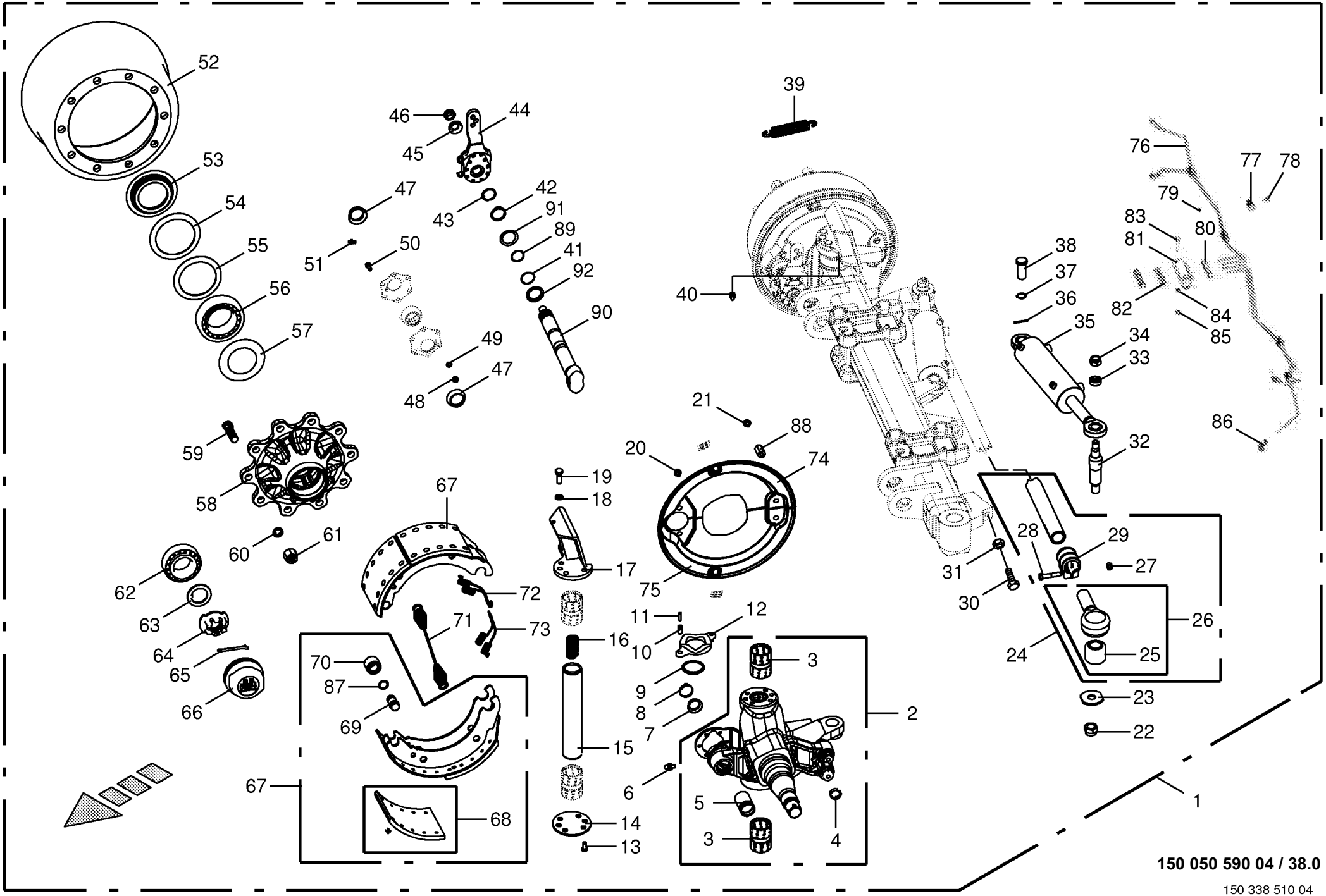

150 050 590 04 / 38.0

150 338 510 04

Lenkachse vorne
Steering axle front
Essieu directeur devant

930001 - 939441

150 050 590 04

150 338 510 4 **38.0**

Pos.	ID-Nr.	Benennung	Description	Description	Masch.-Nr-	ZX 400 GL -1	ZX 450 GL -1	ZX 550 GL -1				Bemerkung/Remarks/Remarque
71	00 952 968 0	Zugfeder	Tension spring	Ressort de traction			x	x				5,3 X 28,5 X 268
72	00 952 096 0	Zugfeder	Tension spring	Ressort de traction			x	x				
73	00 952 095 0	Zugfeder	Tension spring	Ressort de traction			x	x				
74	27 010 260 0	Deckel -links oben	Cover -top left	Couvercle -en haut gauche			x	x				
	27 010 261 0	Deckel -rechts oben	Cover -top right	Couvercle -en haut droite			x	x				
75	27 010 262 0	Deckel -links unten	Cover -below left	Couvercle -en bas gauche			x	x				
	27 010 263 0	Deckel -rechts unten	Cover -below right	Couvercle -en bas à droite			x	x				
76	00 938 933 0	Kunststoffrohr mit Fett gefüllt	Plastic tube filled with grease	Tube plastique farci avec graisse			x	x				6 X 1,5
		-Id.-Nr.= 1m	-Id.-no.= 1m	-Id.-no.= 1m								
77	00 953 980 0	Schelle	Clamp	Collier de serrage			x	x				
78	00 903 043 1	Zylinderschraube	Allen screw	Vis tête cylindrique			x	x				M 6 X 16
79	00 909 906 1	Sperrkantscheibe	Detent edged washer	Disque à bord d'arrêt			x	x				SKM 6
80	00 919 333 0	Einschraubstutzen	Male connector	Raccord filet			x	x				M 10 X 1
81	00 952 941 0	Platte	Plate	Plaque			x	x				
82	00 919 004 0	Kegelschmiernippel	Grease niple	Graisseur à cone			x	x				M 10 X 1
83	00 900 264 1	6kt-Schraube	Hex head bolt	Boulon tête hex			x	x				M 8 X 45
84	00 910 033 0	Federring	Spring washer	Rondelle elastique			x	x				B 8
85	00 908 210 0	6kt-Mutter	Hex nut	Écrou hex			x	x				M 8
86	90 000 203 0	Winkeleinschraubstutzen	Angel male connector	Raccord filet jarret			x	x				M 10 X 1
87	27 009 350 0	Ring	Ring	Anneau			x	x				
88	27 009 306 0	Gewindebolzen	Threaded bolt	Boulon fileté			x	x				
89	90 001 971 0	O-Ring	O-ring	Joint torique			x	x				37 X 2,6
90	27 010 259 0	Bremswelle L=300 A=181,5	Brake shaft L=305 A=186.5	Arbre de frein L=305 A=186,5			x	x				
91	27 008 283 0	Ring	Ring	Anneau			x	x				
92	27 008 282 0	Dichtring	Gasket ring	Bague d'étanchéité			x	x				

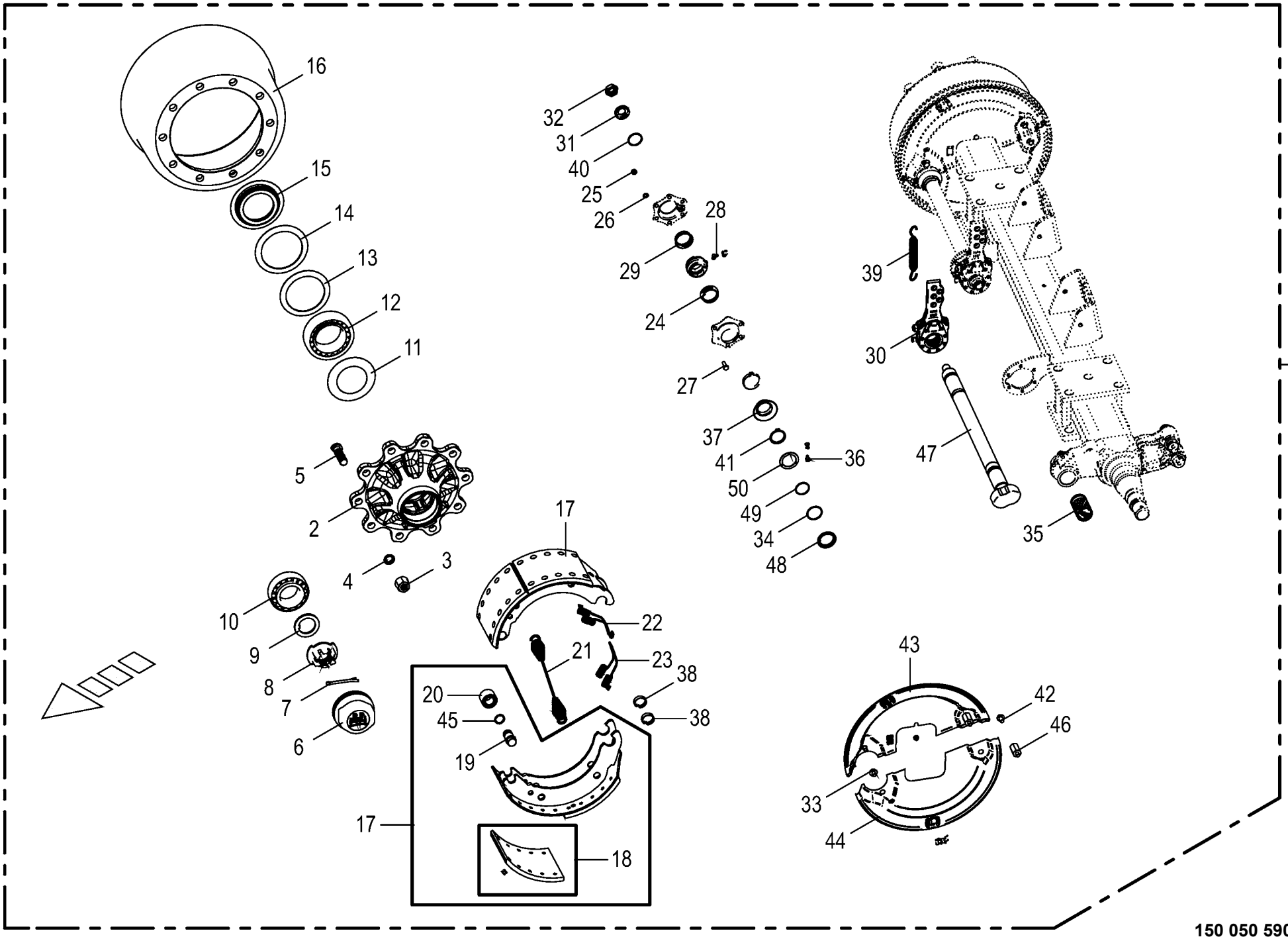

150 050 590 04 / 39.0

Bremsachse mitte **Brake axle middle** **Essieu centre**					930001 - 939441	ZX 400 GL -1	ZX 450 GL -1	ZX 550 GL -1				**150 050 590 04** 150 338 490 5 **39.0**
Pos.	ID-Nr.	Benennung	Description	Description	Masch.-Nr-							Bemerkung/Remarks/Remarque
1	27 003 049 0	Bremsachse	Brake axle	Essieu			x	x				10/280/335 2050 FL4112
2	27 009 305 0	Radnabe	Hub f. axle	Moyeu de roue			x	x				10/280/335
3	00 908 077 0	6kt-Mutter	Hex nut	Écrou hex			x	x				M 22 X 1,5
4	00 910 217 0	Federring	Spring washer	Rondelle elastique			x	x				C 22,5
5	00 952 900 0	Riffelbolzen	Wheel pin	Boulon de fix.de roue			x	x				M 22 X 1,5 X 80
6	00 953 858 0	Radkappe	Wheel cap	Chapeau de roue			x	x				M 115 X 2
7	00 912 132 0	Splint	Cotter pin	Goupille fendue			x	x				8 X 56
8	00 953 840 0	Kronenmutter	Castellated nut	Ecrou crenele plat			x	x				M 42 X 2
9	00 910 324 0	Scheibe	Washer	Rondelle			x	x				43 X 78 X 7
10	00 932 145 0	Kegelrollenlager	Taper roller bearing	Roulement à rouleaux coniques			x	x				32310
11	00 952 073 0	Abdeckblech	Cover plate	Tôle de recouvrement			x	x				Rd. 84 / 129 X 8,5
12	00 932 184 0	Kegelrollenlager	Taper roller bearing	Roulement à rouleaux coniques			x	x				33116
13	00 952 068 0	Lagerscheibe	Washer	Rondelle			x	x				104 X 136 X 2,5
14	00 952 159 0	Lagerscheibe	Washer	Rondelle			x	x				110,5 X 141 X 2,5
15	00 952 074 0	Stossring	Push ring	Bague			x	x				
16	00 952 921 0	Bremstrommel	Brake drum	Moyeu tambour			x	x				410 X 120 Geteilt
17	00 952 922 0	Bremsbacke -mit Belag	Brake shoe -with coating	Machoire de frein -avec revêtment			4	4				410 X 120
18	27 001 439 0	Bremsbelag	Brake lining	Machoire de frein			8	8				410 X 120
19	27 001 438 0	Bolzen	Pin	Boulon			x	x				
20	00 952 962 0	Rolle	Roller	Galet			x	x				
21	00 952 968 0	Zugfeder	Tension spring	Ressort de traction			x	x				5,3 X 28,5 X 268
22	00 952 095 0	Zugfeder	Tension spring	Ressort de traction			x	x				
23	00 952 096 0	Zugfeder	Tension spring	Ressort de traction			x	x				
24	00 952 974 0	Dichtung	Gasket	Joint			x	x				
25	00 908 210 0	6kt-Mutter	Hex nut	Écrou hex			x	x				M 8
26	00 909 908 1	Sperrkantscheibe	Detent edged washer	Disque à bord d'arrêt			x	x				SKM 8
27	00 900 616 0	6kt-Schraube	Hex head bolt	Boulon tête hex			x	x				M 8 X 25
28	00 940 097 0	Einschraubnippel	Screw-in nipple	Raccord de graissage vissé			x	x				M 8 X 1
29	00 952 974 0	Dichtung	Gasket	Joint			x	x				
30	00 952 965 0	Gestängesteller	Rod control	Element de commande			2	2				
31	00 910 369 0	Scheibe	Washer	Rondelle			x	x				23 X 39 X 3
32	00 908 077 0	6kt-Mutter	Hex nut	Écrou hex			x	x				M 22 X 1,5
33	00 900 272 2	6kt-Schraube	Hex head bolt	Boulon tête hex			x	x				M 10 X 12
34	90 000 049 0	O-Ring	O-ring	Joint torique			x	x				40 X 2,5
35	00 952 960 0	Buchse	Bushing	Douille			x	x				42 X 46 X 72,6
36	00 919 004 0	Kegelschmiernippel	Grease niple	Graisseur à cone			x	x				M 10 X 1
37	00 952 975 0	Dichtung	Gasket	Joint			x	x				
38	00 952 961 0	Sprengring	Snap ring	Circlips			x	x				

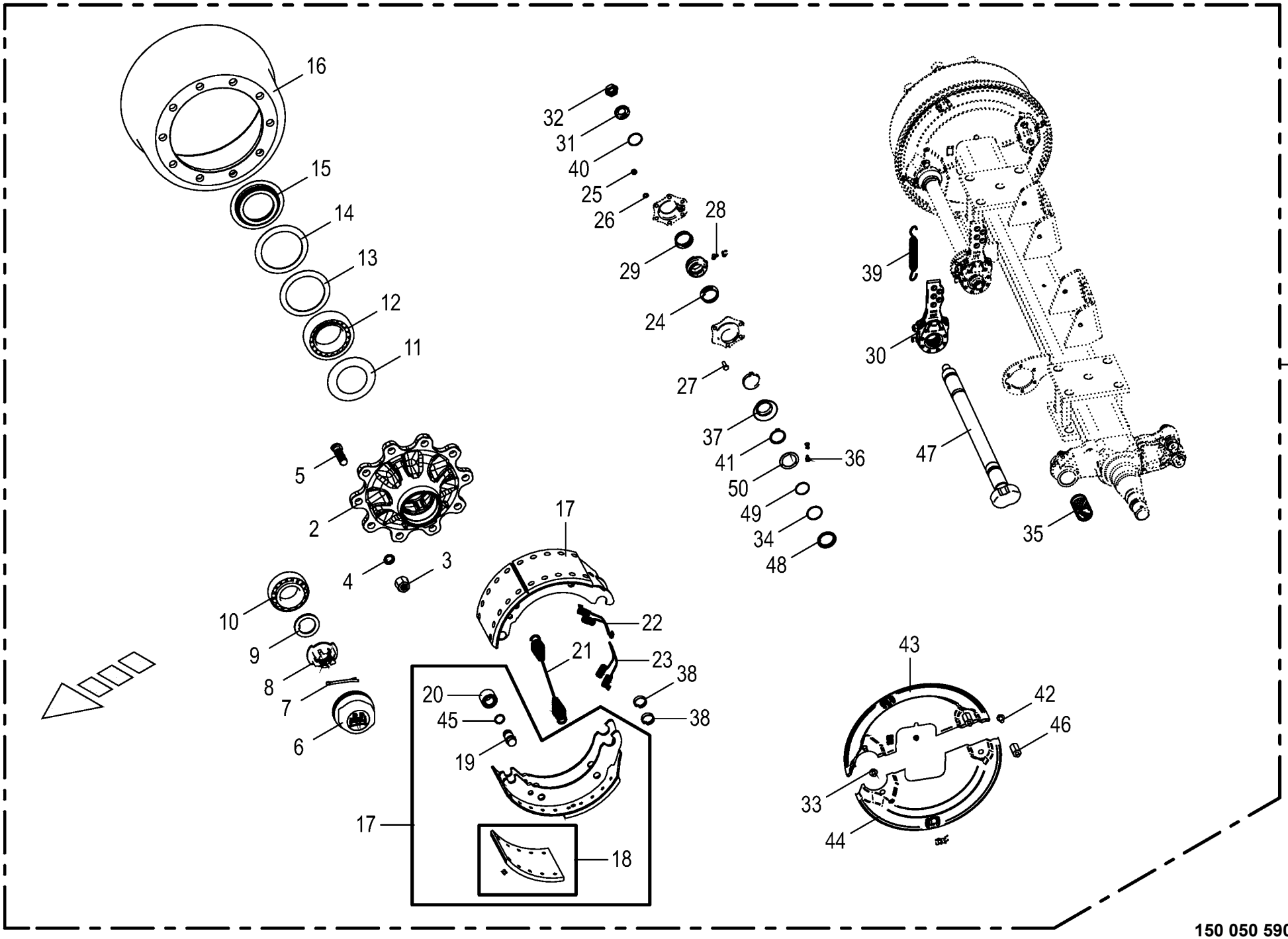

150 050 590 04 / 39.0

Bremsachse mitte **Brake axle middle** **Essieu centre**					930001 - 939441	ZX 400 GL -1	ZX 450 GL -1	ZX 550 GL -1				**150 050 590 04** 150 338 490 5 **39.0**
Pos.	ID-Nr.	Benennung	Description	Description	Masch.-Nr-							Bemerkung/Remarks/Remarque
39	00 953 845 0	Zugfeder	Tension spring	Ressort de traction			x	x				2,8 X 23 X 148
40	00 911 804 0	Sprengring	Snap ring	Circlips			x	x				B 40 X 2,5
41	00 911 518 0	Sicherungsring	Circlip	Circlip			x	x				40 X 2,5
42	00 900 632 0	6kt-Schraube	Hex head bolt	Boulon tête hex			x	x				M 10 X 16
43	27 004 125 0	Deckel -links oben	Cover -top left	Couvercle -en haut gauche			x	x				
	27 004 683 0	Deckel -rechts oben	Cover -top right	Couvercle -en haut droite			x	x				
44	27 004 682 0	Deckel -links unten	Cover -below left	Couvercle -en bas gauche			x	x				
	27 004 128 0	Deckel -rechts unten	Cover -below right	Couvercle -en bas à droite			x	x				
45	27 009 350 0	Ring	Ring	Anneau			x	x				
46	27 009 306 0	Gewindebolzen	Threaded bolt	Boulon fileté			x	x				
47	27 009 089 0	Bremswelle	Brake shaft	Arbre de frein			x	x				Lg.= 830
48	27 008 283 0	Ring	Ring	Anneau			x	x				
49	90 001 971 0	O-Ring	O-ring	Joint torique			x	x				37 X 2,6
50	27 008 282 0	Dichtring	Gasket ring	Bague d'étanchéité			x	x				

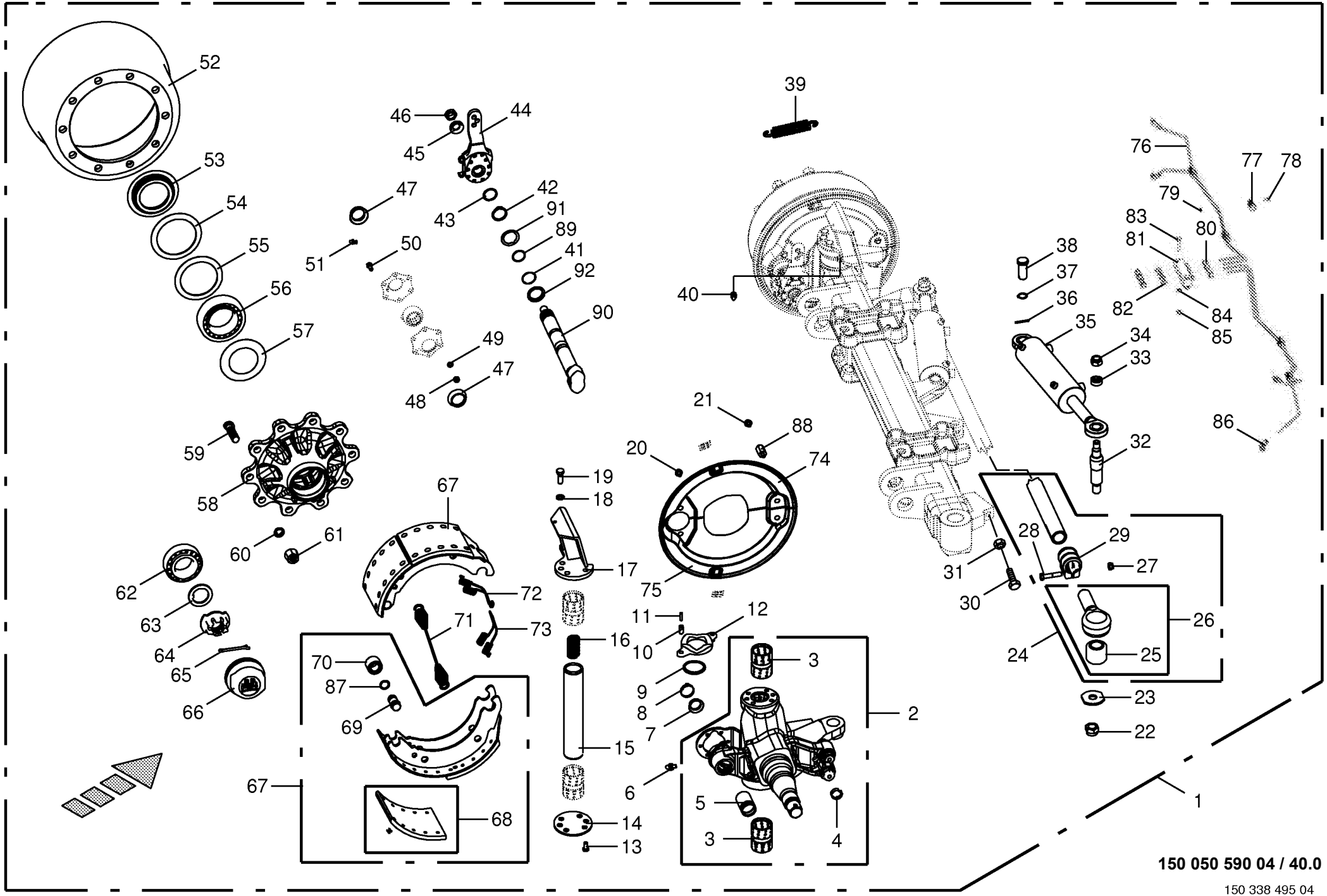

150 050 590 04 / 40.0

150 338 495 04

Lenkachse hinten
Steering axle back
Essieu directeur arriere

930001 - 939441

150 050 590 04

150 338 495 4 **40.0**

Pos.	ID-Nr.	Benennung	Description	Description	Masch.-Nr-	ZX 400 GL -1	ZX 450 GL -1	ZX 550 GL -1				Bemerkung/Remarks/Remarque
1	27 003 321 0	Lenkachse	Steering axle	Essieu directeur			x	x				10/280/335 2050 FL4112
2	27 003 324 0	Lenkschenkel -rechts	Steering swivel pin -right	Pivot de direction -droite			x	x				
	27 003 323 0	Lenkschenkel -links	Steering swivel pin -left	Pivot de direction -gauche			x	x				
3	00 952 938 0	Lagerbuchse	Bearing bush	Coussinet			x	x				55 / 50 X 70
4	00 952 961 0	Sprengring	Snap ring	Circlips			x	x				
5	00 952 960 0	Buchse	Bushing	Douille			x	x				42 X 46 X 72,6
6	00 919 004 0	Kegelschmiernippel	Grease niple	Graisseur à cone			x	x				M 10 X 1
7	00 952 975 0	Dichtung	Gasket	Joint			x	x				
8	27 001 434 0	Sicherungsklammer	Securing clip	Parenthèse de garantie			x	x				
9	00 952 955 0	Dichtring	Gasket ring	Bague d'étanchéité			x	x				
10	00 912 501 2	Spannstift	Roll pin	Goupille de serrage			x	x				12 X 30
11	00 912 516 3	Spannstift	Roll pin	Goupille de serrage			x	x				7 X 30
12	00 952 954 0	Druckscheibe	Pression disc	Disque de pression			x	x				
13	90 000 455 0	6kt-Schraube	Hex head bolt	Boulon tête hex			x	x				M 14 X 55
14	27 003 316 0	Achsschenkel-Scheibe unten	STEERING KNUCKLE	FUSEE			x	x				
15	00 952 952 0	Lenkbolzen	Steering pin	Boulon de direction			x	x				
16	00 952 953 0	Druckfeder	Pressure spring	Ressort de pression			x	x				8 X 26 X 85,5
17	27 003 317 0	Grundplatte -rechts	Base plate -right	Plaquette de levier -droite			x	x				
	27 003 318 0	Grundplatte -links	Base plate -left	Plaquette de levier -gauche			x	x				
18	00 909 929 0	Sperrkantscheibe	Detent edged washer	Disque à bord d'arrêt			x	x				SKM 14
19	00 900 318 1	6kt-Schraube	Hex head bolt	Boulon tête hex			x	x				M 14 X 35
20	00 900 272 2	6kt-Schraube	Hex head bolt	Boulon tête hex			x	x				M 10 X 12
21	00 953 871 0	Fächerscheibe	Serrated washer	Rondelle a eventail			x	x				
22	00 908 726 2	Sicherungsmutter	Locknut	Écrou hex			x	x				M 24
23	00 952 948 0	Scheibe	Washer	Rondelle			x	x				
24	27 003 319 0	Spurstange	Track rod	Barre de direction			x	x				
25	27 003 320 0	Buchse	Bushing	Douille			x	x				35,1 X 64,4 X 56
26	27 002 954 0	Spannkopf -rechts	Chuck Head -right	Tête de serrage -droite			x	x				
	27 002 953 0	Spannkopf -links	Chuck Head -left	Tête de serrage -gauche			x	x				
27	00 908 703 0	Sicherungsmutter	Locknut	Écrou hex			x	x				M 12 X 1,5
28	00 902 135 0	6kt-Schraube	Hex head bolt	Boulon tête hex			x	x				M 12 X 1,5 X 60
29	00 952 945 0	Schelle	Clamp	Collier de serrage			x	x				
30	00 901 035 0	6kt-Schraube	Hex head bolt	Boulon tête hex			x	x				M 24 X 70
31	00 908 531 2	6kt-Mutter -niedrige Form	Hex nut -low form	Écrou hex -forme basse			x	x				M 24
32	00 952 836 0	Gewindebolzen	Threaded bolt	Boulon fileté			x	x				
33	00 953 977 0	Spannstück	Tensioning element	Element tendeur			x	x				35/25,5 X 12,5
34	00 908 721 0	Sicherungsmutter	Locknut	Écrou hex			x	x				M 20
35	00 952 894 0	Hydraulikzylinder -rechts	Hydraulic cylinder -right	Vérin hydraulique -droite			x	x				

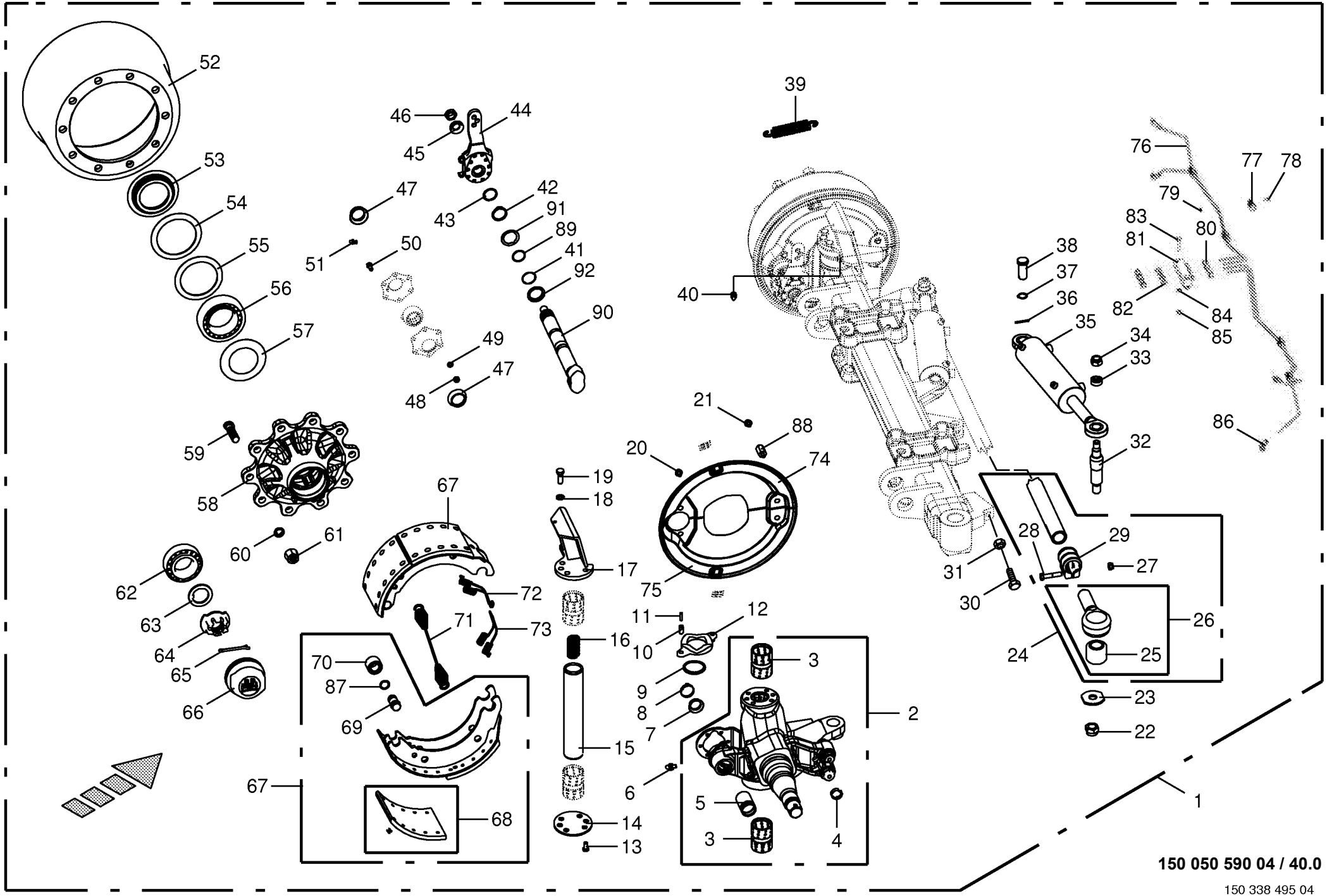

150 050 590 04 / 40.0

150 338 495 04

Lenkachse hinten
Steering axle back
Essieu directeur arriere

930001 - 939441

150 050 590 04

150 338 495 4 **40.0**

Pos.	ID-Nr.	Benennung	Description	Description	Masch.-Nr-	ZX 400 GL -1	ZX 450 GL -1	ZX 550 GL -1				Bemerkung/Remarks/Remarque
	00 918 832 0	Dichtungssatz	Sealing set	Jeu de joints			x	x				
	00 952 895 0	Hydraulikzylinder -links	Hydraulic cylinder -left	Vérin hydraulique -gauche			x	x				
	00 918 832 0	Dichtungssatz	Sealing set	Jeu de joints			x	x				
37	00 911 529 0	Sicherungsring	Circlip	Circlip			x	x				A 25 X 1,2
38	27 009 366 0	Bolzen	Pin	Boulon			x	x				Rd. 25 X 60
39	00 953 984 0	Zugfeder	Tension spring	Ressort de traction			x	x				3 X 27 X 120
40	00 919 104 0	Kegelschmiernippel	Grease niple	Graisseur à cone			x	x				BM 10 X 1
41	90 000 049 0	O-Ring	O-ring	Joint torique			x	x				40 X 2,5
42	00 911 518 0	Sicherungsring	Circlip	Circlip			x	x				40 X 2,5
43	00 911 804 0	Sprengring	Snap ring	Circlips			x	x				B 40 X 2,5
44	00 952 967 0	Gestängesteller -rechts	Rod control -right	Element de commande -droite			x	x				
	00 952 966 0	Gestängesteller -links	Rod control -left	Element de commande -gauche			x	x				
45	00 910 369 0	Scheibe	Washer	Rondelle			x	x				23 X 39 X 3
46	00 908 077 0	6kt-Mutter	Hex nut	Écrou hex			x	x				M 22 X 1,5
47	00 952 974 0	Dichtung	Gasket	Joint			x	x				
48	00 908 210 0	6kt-Mutter	Hex nut	Écrou hex			x	x				M 8
49	00 909 908 1	Sperrkantscheibe	Detent edged washer	Disque à bord d'arrêt			x	x				SKM 8
50	00 900 616 0	6kt-Schraube	Hex head bolt	Boulon tête hex			x	x				M 8 X 25
51	00 919 106 0	Kegelschmiernippel	Grease niple	Graisseur à cone			x	x				BM 8 X 1
52	00 952 921 0	Bremstrommel	Brake drum	Moyeu tambour			x	x				410 X 120 Geteilt
53	00 952 074 0	Stossring	Push ring	Bague			x	x				
54	00 952 159 0	Lagerscheibe	Washer	Rondelle			x	x				110,5 X 141 X 2,5
55	00 952 068 0	Lagerscheibe	Washer	Rondelle			x	x				104 X 136 X 2,5
56	00 932 184 0	Kegelrollenlager	Taper roller bearing	Roulement à rouleaux coniques			x	x				33116
57	00 952 073 0	Abdeckblech	Cover plate	Tôle de recouvrement			x	x				Rd. 84 / 129 X 8,5
58	27 009 305 0	Radnabe	Hub f. axle	Moyeu de roue			x	x				10/280/335
59	00 952 900 0	Riffelbolzen	Wheel pin	Boulon de fix.de roue			x	x				M 22 X 1,5 X 80
60	00 910 217 0	Federring	Spring washer	Rondelle elastique			x	x				C 22,5
61	00 910 235 0	Radmutter	Nut	Ecrou de roue			x	x				M 22 X 1,5
62	00 932 145 0	Kegelrollenlager	Taper roller bearing	Roulement à rouleaux coniques			x	x				32310
63	00 910 324 0	Scheibe	Washer	Rondelle			x	x				43 X 78 X 7
64	00 953 840 0	Kronenmutter	Castellated nut	Ecrou crenele plat			x	x				M 42 X 2
65	00 912 132 0	Splint	Cotter pin	Goupille fendue			x	x				8 X 56
66	00 953 858 0	Radkappe	Wheel cap	Chapeau de roue			x	x				M 115 X 2
67	00 952 922 0	Bremsbacke -mit Belag	Brake shoe -with coating	Machoire de frein -avec revêtment			4	4				410 X 120
68	27 001 439 0	Bremsbelag	Brake lining	Machoire de frein			8	8				410 X 120
69	27 001 438 0	Bolzen	Pin	Boulon			x	x				
70	00 952 962 0	Rolle	Roller	Galet			x	x				

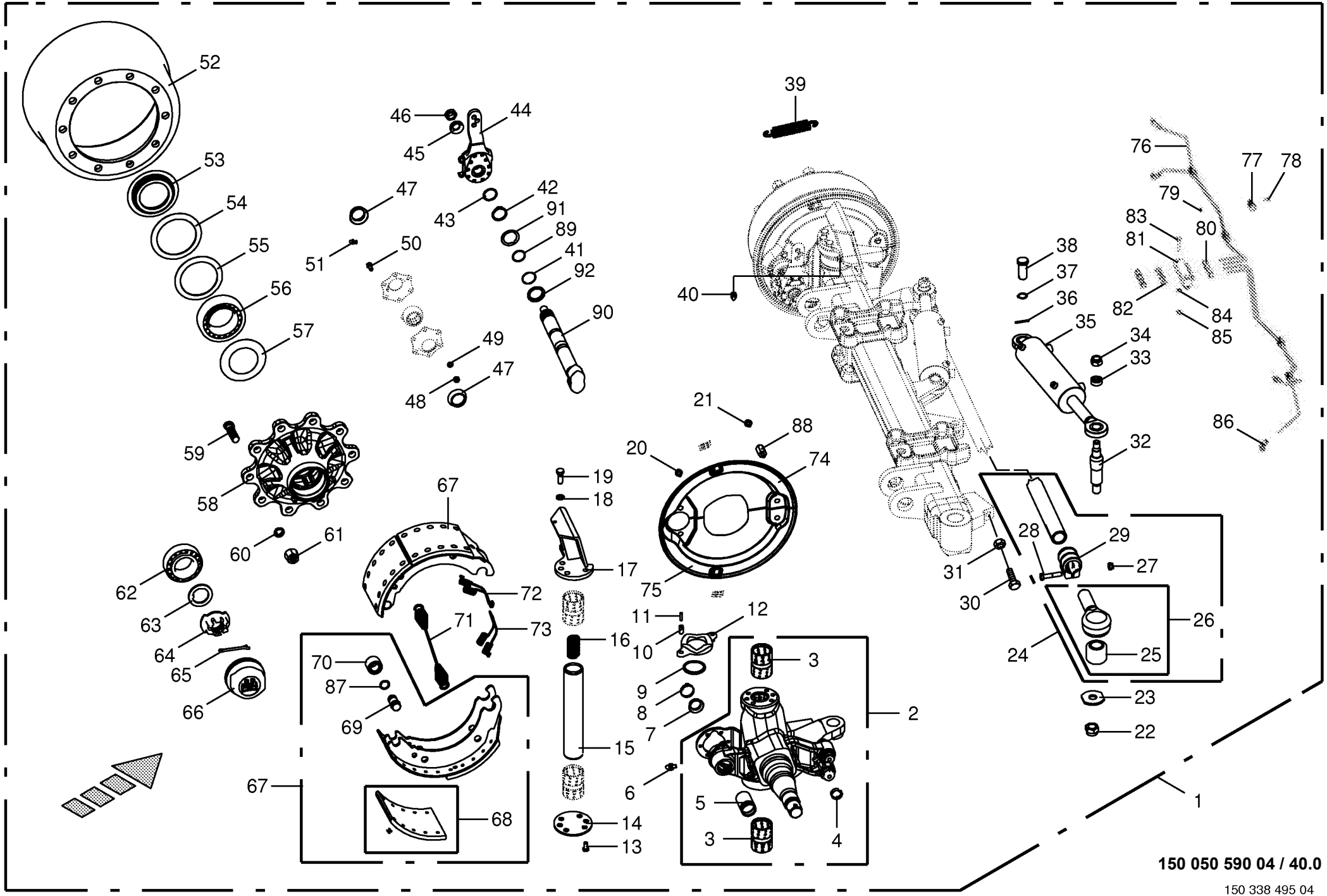

150 050 590 04 / 40.0

150 338 495 04

Lenkachse hinten
Steering axle back
Essieu directeur arriere

930001 - 939441

150 050 590 04

150 338 495 4 **40.0**

Pos.	ID-Nr.	Benennung	Description	Description	Masch.-Nr-	ZX 400 GL -1	ZX 450 GL -1	ZX 550 GL -1				Bemerkung/Remarks/Remarque
71	00 952 968 0	Zugfeder	Tension spring	Ressort de traction			x	x				5,3 X 28,5 X 268
72	00 952 096 0	Zugfeder	Tension spring	Ressort de traction			x	x				
73	00 952 095 0	Zugfeder	Tension spring	Ressort de traction			x	x				
74	27 010 260 0	Deckel -rechts oben	Cover -top right	Couvercle -en haut droite			x	x				
	27 010 261 0	Deckel -links oben	Cover -top left	Couvercle -en haut gauche			x	x				
75	27 010 262 0	Deckel -rechts unten	Cover -below right	Couvercle -en bas à droite			x	x				
	27 010 263 0	Deckel -links unten	Cover -below left	Couvercle -en bas gauche			x	x				
76	00 938 933 0	Kunststoffrohr mit Fett gefüllt	Plastic tube filled with grease	Tube plastique farci avec graisse			x	x				6 X 1,5
		-Id.-Nr.= 1m	-Id.-no.= 1m	-Id.-no.= 1m								
77	00 953 980 0	Schelle	Clamp	Collier de serrage			x	x				
78	00 903 043 1	Zylinderschraube	Allen screw	Vis tête cylindrique			x	x				M 6 X 16
79	00 909 906 1	Sperrkantscheibe	Detent edged washer	Disque à bord d'arrêt			x	x				SKM 6
80	00 919 333 0	Einschraubstutzen	Male connector	Raccord filet			x	x				M 10 X 1
81	00 952 941 0	Platte	Plate	Plaque			x	x				
82	00 919 004 0	Kegelschmiernippel	Grease niple	Graisseur à cone			x	x				M 10 X 1
83	00 900 264 1	6kt-Schraube	Hex head bolt	Boulon tête hex			x	x				M 8 X 45
84	00 910 033 0	Federring	Spring washer	Rondelle elastique			x	x				B 8
85	00 908 210 0	6kt-Mutter	Hex nut	Écrou hex			x	x				M 8
86	90 000 203 0	Winkeleinschraubstutzen	Angel male connector	Raccord filet jarret			x	x				M 10 X 1
87	27 009 350 0	Ring	Ring	Anneau			x	x				
88	27 009 306 0	Gewindebolzen	Threaded bolt	Boulon fileté			x	x				
89	90 001 971 0	O-Ring	O-ring	Joint torique			x	x				37 X 2,6
90	27 010 259 0	Bremswelle L=300 A=181,5	Brake shaft L=305 A=186.5	Arbre de frein L=305 A=186,5			x	x				
91	27 008 283 0	Ring	Ring	Anneau			x	x				
92	27 008 282 0	Dichtring	Gasket ring	Bague d'étanchéité			x	x				

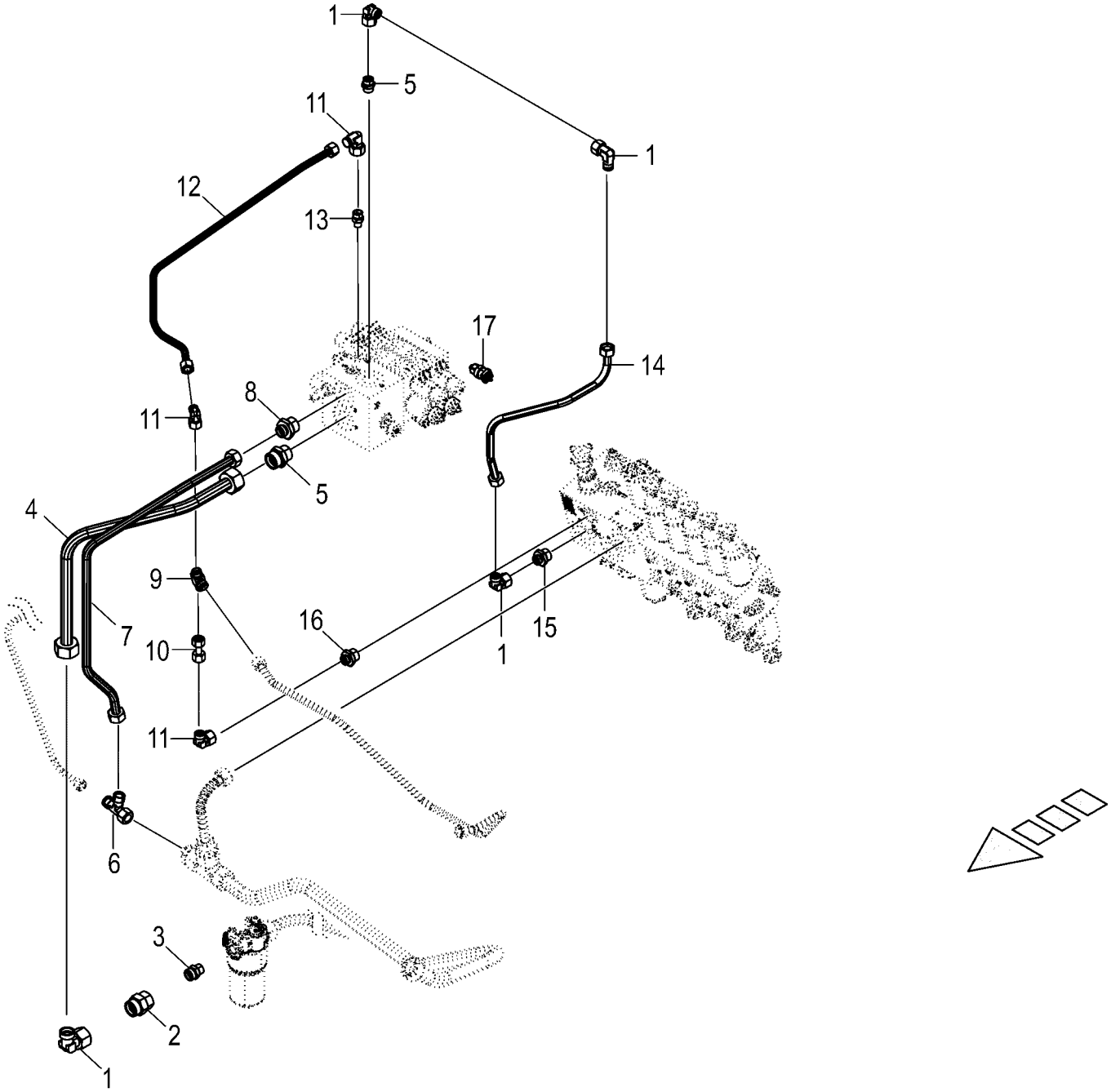

150 050 590 04 / 41.0

150 444 635 01

Elektronische Zwangslenkung - Hydraulik
electronic self steer - Hydraulics
essieu suiveur électronique - Système hydraulique

930001 - 939441

150 050 590 04

150 444 635 1 **41.0**

Pos.	ID-Nr.	Benennung	Description	Description	Masch.-Nr-	ZX 400 GL -1	ZX 450 GL -1	ZX 550 GL -1				Bemerkung/Remarks/Remarque
1	00 920 873 0	Winkelstutzen	Angle lug	Jarret tubulure			x	x				S 25
2	90 001 610 0	Reduzier-Verschraubung	Reducer fitting	Réduction			x	x				M 36 X 2 / M 30 X 2
3	90 001 609 0	Einschraubstutzen	Male connector	Raccord filet			x	x				M 30 X 2 / M 22 X 1,5
4	20 057 402 0	Hyd.-Leitung 25 x 2,5 x 693 2 Bögen	Hydraulic line 25 x 2,5 x 693 2	Conduite hydraulique 25 x 2,5 x 693 2			x	x				
5	90 001 873 0	Einschraubstutzen S 25 / G 1" E Zn8	Screw-in fitting S 25 / G 1" E Zn8	Manchon fileté S 25 / G 1" E Zn8			x	x				
6	00 921 238 0	L-Stutzen	Adjustable L connection	Raccord L réglable			x	x				L 18
7	20 057 405 0	Hyd.-Leitung 18 x 2 x 877 4 Bögen	Hydraulic line 18 x 2 x 877 4	Conduite hydraulique 18 x 2 x 877 4			x	x				
8	90 002 414 0	Einschraubstutzen L 18 / G 1" E Zn8	Screw-in fitting L 18 / G 1" E Zn8	Manchon fileté L 18 / G 1" E Zn8			x	x				
9	00 919 729 0	Wechselventil	Valve	Soupape			x	x				L 12
10	00 230 743 0	Doppelnippel	Double nipple	Double raccord			x	x				L 12
11	00 921 067 1	Winkelstutzen	Angle lug	Jarret tubulure			x	x				M 18 X 1,5
12	20 057 404 0	Hyd.-Leitung 12 x 1,5 x 700 4 Bögen	Hydraulic line 12 x 1,5 x 700 4	Conduite hydraulique 12 x 1,5 x 700 4			x	x				
13	00 919 630 0	Einschraubstutzen	Male connector	Raccord filet			x	x				L 12/G 1/4"
14	20 057 403 0	Hyd.-Leitung 25 x 2,5 x 844 4 Bögen	Hydraulic line 25 x 2,5 x 844 4	Conduite hydraulique 25 x 2,5 x 844 4			x	x				
15	90 001 608 0	Einschraubstutzen	Male connector	Raccord filet			x	x				M 36 X 2 / M 26 X 1,5
16	00 920 818 0	Einschraubstutzen	Male connector	Raccord filet			x	x				L 12 MB / M 14 X 1,5
17	20 082 853 0	Druckschalter 10bar Wechsler	Pressure switch 10bar Changeover contact	Manostat 10Bar Inverseur			x	x				

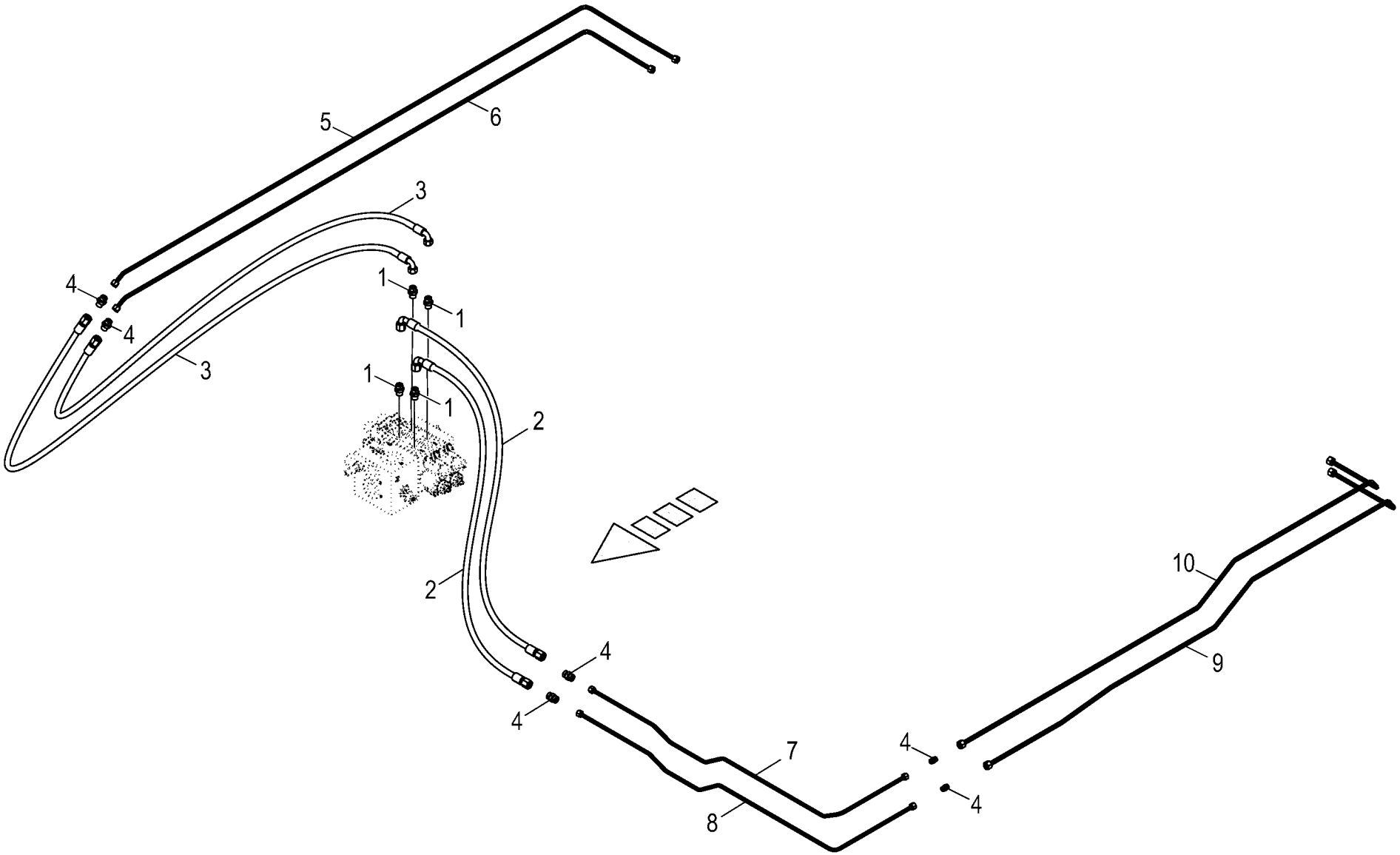

150 050 590 04 / 42.0

150 444 642 01

Elektronische Zwangslenkung - Hydraulik
electronic self steer - Hydraulics
essieu suiveur électronique - Système hydraulique

930001 - 939441

150 050 590 04

150 444 642 1 **42.0**

Pos.	ID-Nr.	Benennung	Description	Description	Masch.-Nr-	ZX 400 GL -1	ZX 450 GL -1	ZX 550 GL -1				Bemerkung/Remarks/Remarque
1	00 919 918 1	Einschraubstutzen	Male connector	Raccord filet			x	x				M 18 X 1,5 / E R3/8"
2	00 919 864 0	Hochdruckschlauchleitung	High pressure hose line	Conduite de tuyau haute pression			x	x				Lg. = 950
3	00 921 004 1	Hochdruckschlauchleitung	High pressure hose line	Conduite de tuyau haute pression			x	x				Lg.= 1600
4	00 921 054 1	Verbindungsstutzen	Connector	Raccord			x	x				M 18 X 1,5
5	20 052 971 0	Hydraulikleitung -inkl. Überwurfmutter, Schneidring	Hydraulic line -incl. nozzle disc cap, cutting ring	Ligne hydraulique -incl. écrou de buse-pastille, baque coupante			x					12 X 1,5
	20 056 586 0	Hyd.-Leitung 12 x 1,5 x 3492 5 Bögen	Hydraulic line 12 x 1,5 x 3492 5	Conduite hydraulique 12 x 1,5 x 3492 5				x				
6	20 052 970 0	Hydraulikleitung -inkl. Überwurfmutter, Schneidring	Hydraulic line -incl. nozzle disc cap, cutting ring	Ligne hydraulique -incl. écrou de buse-pastille, baque coupante			x					12 X 1,5
	20 056 587 0	Hyd.-Leitung 12 x 1,5 x 3389 5 Bögen	Hydraulic line 12 x 1,5 x 3389 5	Conduite hydraulique 12 x 1,5 x 3389 5				x				
7	20 057 407 0	Hyd.-Leitung 12 x 1,5 x 1771 6 Bögen	Hydraulic line 12 x 1,5 x 1771 6	Conduite hydraulique 12 x 1,5 x 1771 6			x	x				
8	20 057 408 0	Hyd.-Leitung 12 x 1,5 x 1874 5 Bögen	Hydraulic line 12 x 1,5 x 1874 5	Conduite hydraulique 12 x 1,5 x 1874 5			x					
	20 057 413 0	Hyd.-Leitung 12 x 1,5 x 1920 7 Bögen	Hydraulic line 12 x 1,5 x 1920 7	Conduite hydraulique 12 x 1,5 x 1920 7				x				
9	20 057 410 0	Hyd.-Leitung 12 x 1,5 x 2369 6 Bögen	Hydraulic line 12 x 1,5 x 2369 6	Conduite hydraulique 12 x 1,5 x 2369 6			x					
	20 057 411 0	Hyd.-Leitung 12 x 1,5 x 3035 2 Bögen	Hydraulic line 12 x 1,5 x 3035 2	Conduite hydraulique 12 x 1,5 x 3035 2				x				
10	20 057 409 0	Hyd.-Leitung 12 x 1,5 x 2338 4 Bögen	Hydraulic line 12 x 1,5 x 2338 4	Conduite hydraulique 12 x 1,5 x 2338 4			x					
	20 057 412 0	Hyd.-Leitung 12 x 1,5 x 2972 2 Bögen	Hydraulic line 12 x 1,5 x 2972 2	Conduite hydraulique 12 x 1,5 x 2972 2				x				

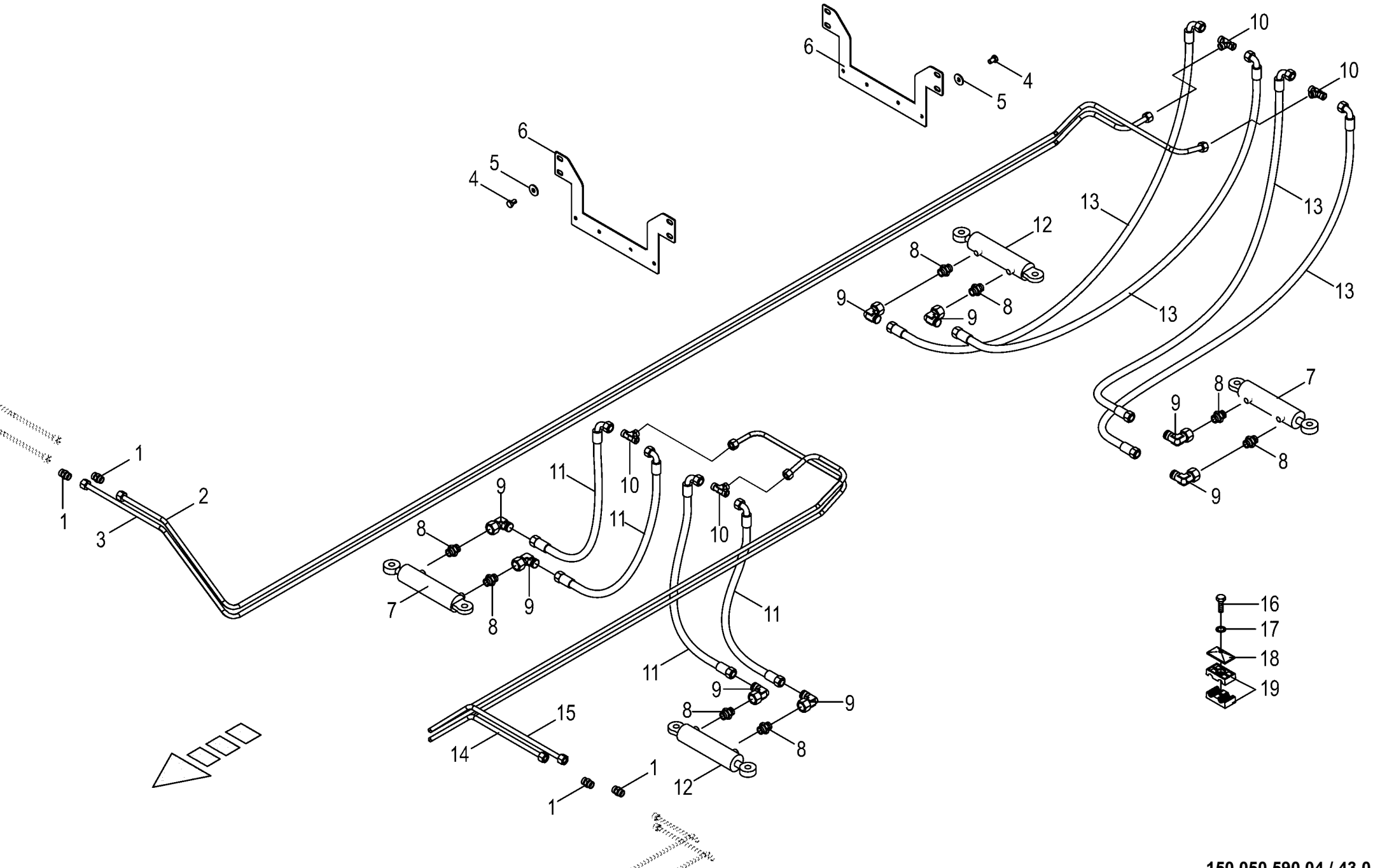

150 050 590 04 / 43.0

150 445 109 01

Elektronische Zwangslenkung - Hydraulik
electronic self steer - Hydraulics
essieu suiveur électronique - Système hydraulique

930001 - 939441

150 050 590 04

150 445 109 1 **43.0**

Pos.	ID-Nr.	Benennung	Description	Description	Masch.-Nr-	ZX 400 GL -1	ZX 450 GL -1	ZX 550 GL -1				Bemerkung/Remarks/Remarque
1	00 921 054 1	Verbindungsstutzen	Connector	Raccord			x	x				M 18 X 1,5
2	20 057 414 0	Hyd.-Leitung 12 x 1,5 x 3976 5 Bögen	Hydraulic line 12 x 1,5 x 3976 5	Conduite hydraulique 12 x 1,5 x 3976 5			x	x				
3	20 057 415 0	Hyd.-Leitung 12 x 1,5 x 3902 5 Bögen	Hydraulic line 12 x 1,5 x 3902 5	Conduite hydraulique 12 x 1,5 x 3902 5			x	x				
4	00 900 632 0	6kt-Schraube	Hex head bolt	Boulon tête hex			x	x				M 10 X 16
5	90 000 121 0	Scheibe	Washer	Rondelle			x	x				10,5 X 30 X 2,5
6	20 057 399 0	Halter für Zwangslenkungsleit.	Support for forced steering lines	Support p. conduite de l'essieu suiveur			x	x				
7	27 007 204 0	Hyd-Zylinder DZ 30/65x200/420	Hydraulic cylinder DZ 30/ 65x200/420	Vérin hyd. DZ 30/65x200/420 Lenkachse re			x	x				
	27 007 552 0	Dichtungssatz (270072030) DZ30/65	Sealing set (270072030) DZ30/ 65	Jeu de joints (270072030) DZ30/65			x	x				
8	00 919 918 1	Einschraubstutzen	Male connector	Raccord filet			x	x				M 18 X 1,5 / E R3/8"
9	00 921 067 1	Winkelstutzen	Angle lug	Jarret tubulure			x	x				M 18 X 1,5
10	00 921 071 1	T-Stutzen	T connector	Raccord T réglable			x	x				L 12
11	00 921 257 0	Hochdruckschlauchleitung	High pressure hose line	Conduite de tuyau haute pression			x	x				Lg.= 1200
12	27 007 203 0	Hyd-Zylinder DZ 30/65x200/420	Hydraulic cylinder DZ 30/ 65x200/420	Vérin hyd. DZ 30/65x200/420 Lenkachse li			x	x				
	27 007 552 0	Dichtungssatz (270072030) DZ30/65	Sealing set (270072030) DZ30/ 65	Jeu de joints (270072030) DZ30/65			x	x				
13	00 919 864 0	Hochdruckschlauchleitung	High pressure hose line	Conduite de tuyau haute pression			x	x				Lg. = 950
14	20 057 417 0	Hyd.-Leitung 12 x 1,5 x 2435 5 Bögen	Hydraulic line 12 x 1,5 x 2435 5	Conduite hydraulique 12 x 1,5 x 2435 5			x	x				
15	20 057 416 0	Hyd.-Leitung 12 x 1,5 x 2310 5 Bögen	Hydraulic line 12 x 1,5 x 2310 5	Conduite hydraulique 12 x 1,5 x 2310 5			x	x				
16	00 901 425 0	6kt-Schraube	Hex head bolt	Boulon tête hex			x	x				M 8 X 60
	00 900 201 0	6kt-Schraube	Hex head bolt	Boulon tête hex			x	x				M 8 X 35
17	00 909 908 1	Sperrkantscheibe	Detent edged washer	Disque à bord d'arrêt			x	x				SKM 8
18	00 925 134 0	Deckplatte	Cover plate	Plaque de recouvrement			x	x				
19	00 925 148 0	Rohrschelle -2 Hälften	Tube clamp -2 halves	Bride -2 moitiés			x	x				Bo.= 12

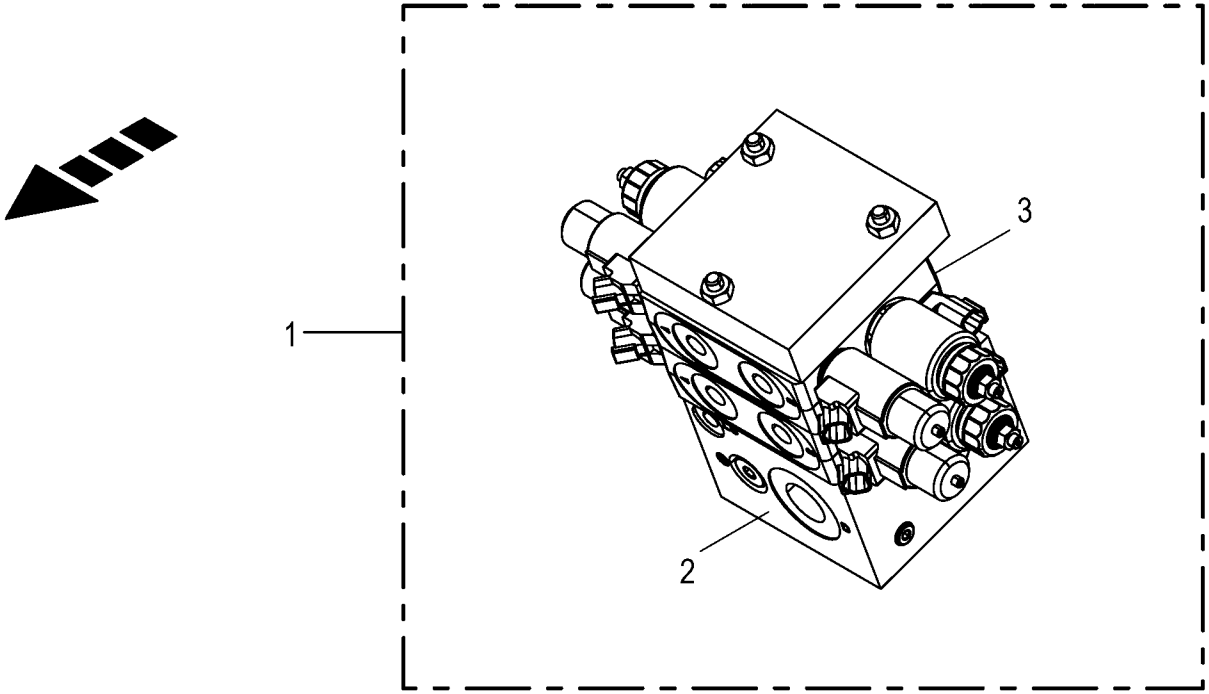
1
2
3

Elektronische Zwangslenkung - Hydraulik
electronic self steer - Hydraulics
essieu suiveur électronique - Système hydraulique

930001 - 939441

150 050 590 04

150 425 213 2 **44.0**

Pos.	ID-Nr.	Benennung	Description	Description	Masch.-Nr-	ZX 400 GL -1	ZX 450 GL -1	ZX 550 GL -1				Bemerkung/Remarks/Remarque
1	27 011 843 0	Hyd.-Block Zwangsl.Tri-Achse Elek./Hydr. -kpl.	Hyd block forced steering Ta- axle el/hy -cpl.	Bloc hyd. ess. suiveur ess. tri. él./hyd -cpl.			x	x				
2	27 019 082 0	Ventil-Eingangsplatte	Valve inlet plate	Plaque d'entrée de vanne			x	x				
	27 019 083 0	Druckbegrenzungsventil Schraube 180bar	Pressure limiting valve LPA 20/T-N-P	Soupape de limit. de press. LPA 20/T-N-P			x	x				
	27 019 084 0	Dichtungssatz Ventilscheibe (LVS08)	Sealing kit LVS08	Jeu de joints LVS08			x	x				
3	27 019 089 0	Prop. Steuerbl.-Scheibe	Prop. control block disc	Disque de bloc de cmd. proportionnelle			x	x				
	27 019 090 0	Spule 12V PROP DT-Stecker	Coil 12 V proportional DT-plug	Bobine 12V PROP connecteur DT			x	x				
	27 019 094 0	Wegeventil Einsatz 2/2 Sitz ELEK.	Directional valve inset 2 / 2 seat elec.	Distributeur insert 2/2 voies élec.			x	x				
	27 019 170 0	Spule 12V S/W DT-Stecker	Coil 12V S/W DT-plug	Bobine 12V S/W connecteur DT			x	x				
	27 019 084 0	Dichtungssatz Ventilscheibe (LVS08)	Sealing kit LVS08	Jeu de joints LVS08			x	x				

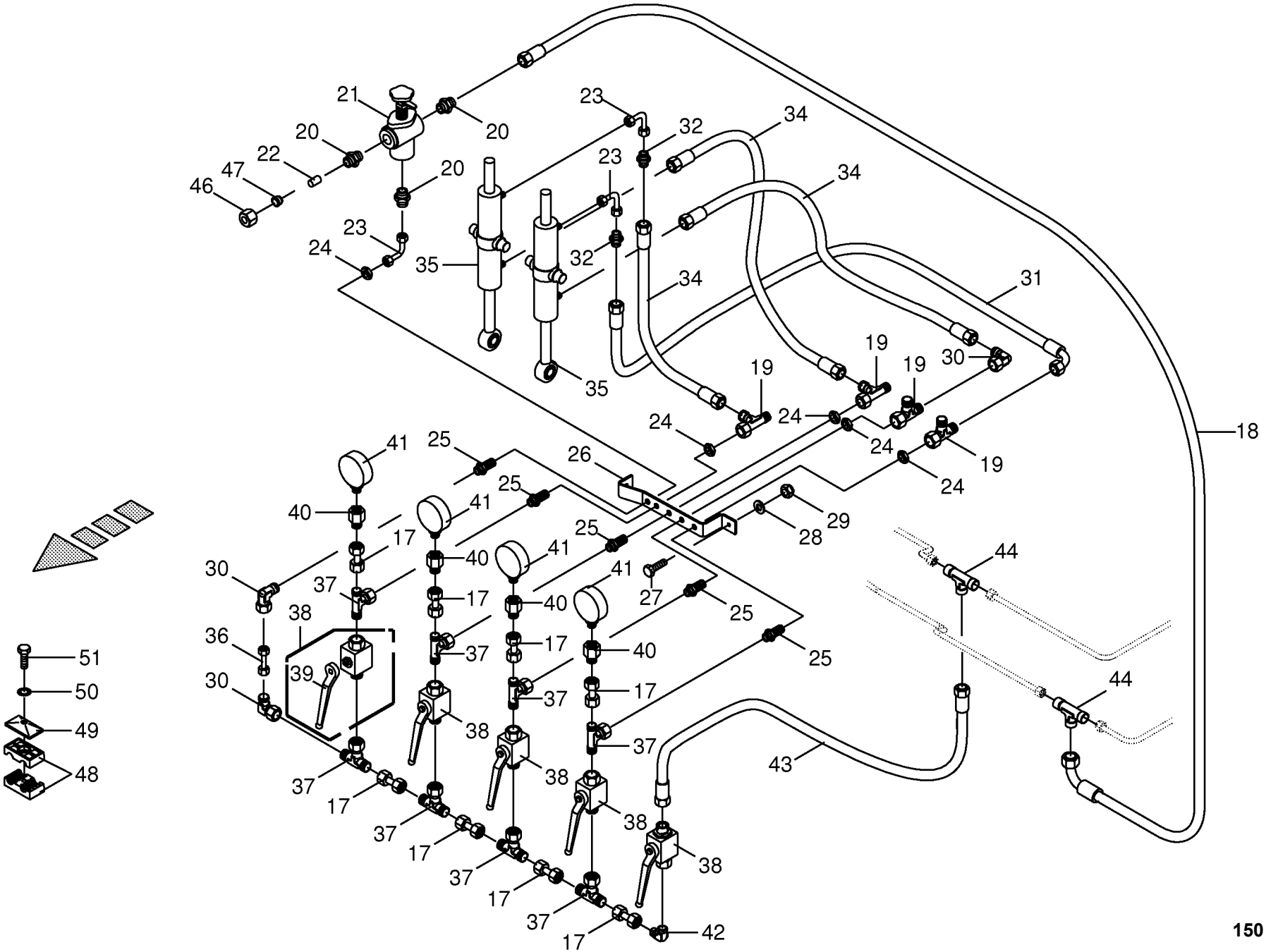
21
20
20
20
22
47
46
23
24
23
32
34
23
34
32
35
34
35
31
19
19
19
30
24
24
24
24
19
18
41
25
26
25
41
40
17
29
28
25
41
40
30
37
17
41
27
44
38
25
36
37
40
17
25
51
39
30
50
37
17
44
49
38
37
48
37
38
43
17
37
38
17
37
38
17
37
38
17
37
42
150 050 590 04 / 45.0
150 338 427 07

Hydraulik - Zwangslenkung vorne
Hydraulics - Forced steering front
Système hydraulique - Guidage forcè devant

930001 - 939441

150 050 590 04

150 338 427 7 **45.0**

Pos.	ID-Nr.	Benennung	Description	Description	Masch.-Nr-	ZX 400 GL -1	ZX 450 GL -1	ZX 550 GL -1				Bemerkung/Remarks/Remarque
17	00 230 743 0	Doppelnippel	Double nipple	Double raccord			x	x				L 12
18	00 920 972 0	Hochdruckschlauchleitung	High pressure hose line	Conduite de tuyau haute pression			x	x				Lg.= 500
19	00 921 079 1	L-Stutzen	Adjustable L connection	Raccord L réglable			x	x				L 12
20	00 920 901 1	Einschraubstutzen	Male connector	Raccord filet			x	x				M 18 X 1,5
21	00 920 943 0	Druckbegrenzungsventil	Pressure control valve	Limitateur de pression			x	x				15 - 150 bar
22	00 919 300 0	Verschlusskegel mit O-Ring	Locking cone w. O-ring	Cône de verouillage av.joint t			x	x				L 12
23	20 052 967 0	Hydraulikleitung -inkl. Überwurfmutter, Schneidring	Hydraulic line -incl. nozzle disc cap, cutting ring	Ligne hydraulique -incl. écrou de buse-pastille, baque coupante			x	x				12 X 1,5
24	00 908 524 2	6kt-Mutter -niedrige Form	Hex nut -low form	Écrou hex -forme basse			x	x				M 18 X 1,5
25	00 921 087 1	Gerade-Schottstutzen	Straight 2-way connector	Coupleur droit deux raccords			x	x				M 18 X 1,5
26	20 051 860 0	Halter	Support	Cadre support			x	x				
27	00 900 657 0	6kt-Schraube	Hex head bolt	Boulon tête hex			x	x				M 12 X 35
28	00 910 506 1	Scheibe	Washer	Rondelle			x	x				13 X 24 X 2,5
29	00 908 701 0	Sicherungsmutter	Locknut	Écrou hex			x	x				M 12
30	00 921 067 1	Winkelstutzen	Angle lug	Jarret tubulure			x	x				M 18 X 1,5
31	00 921 257 0	Hochdruckschlauchleitung	High pressure hose line	Conduite de tuyau haute pression			x	x				Lg.= 1200
32	00 921 054 1	Verbindungsstutzen	Connector	Raccord			x	x				M 18 X 1,5
34	00 921 016 1	Hochdruckschlauchleitung	High pressure hose line	Conduite de tuyau haute pression			x	x				Lg.= 1050
35	27 001 323 0	Hydraulikzylinder	Hydraulic cylinder	Vérin hydraulique			x	x				Dz 40/80 X 270/345
	27 000 880 1	Dichtungssatz -Büter	Sealing set -Büter	Jeu de joints -Büter			x	x				Dz 40/80
	27 017 166 0	Kugel-Gelenkauge -Büter	Ball joint eye -Büter	Bossage de la rotule -Büter			x	x				
	27 017 167 0	Kugelschale innen -Büter	Ball cup inside -Büter	Coquille sphérique intérieure -Büter			x	x				
	27 017 153 0	Dichtungssatz DZ40/80 - Kandziora	Gasket set DZ40/80 -Kandziora	Jeu de joints DZ40/80 - Kandziora			x	x				
	27 017 161 0	Kugel-Gelenkauge Ø65 - Kandziora	Ball joint eye Ø65 -Kandziora	Bossage de la rotule Ø65 - Kandziora			x	x				
	90 003 029 0	Kronenmutter Ø72 -Kandziora	Castle nut Ø72 -Kandziora	Écrou créneaux -Kandziora			x	x				
36	20 052 966 0	Hydraulikleitung -inkl. Überwurfmutter, Schneidring	Hydraulic line -incl. nozzle disc cap, cutting ring	Ligne hydraulique -incl. écrou de buse-pastille, baque coupante			x	x				12 X 1,5
37	00 921 077 1	T-Stutzen	T connector	Raccord T réglable			x	x				M 18 X 1,5
38	00 919 603 0	Kugelhahn	Ball valve	Robinet à bille			x	x				M 18 X 1,5 250 Bar
39	00 919 664 0	Handhebel -inkl. Schraube, Scheibe	Hand lever -incl. screw, washer	Levier à main -incl. boulon, rondelle			x	x				
40	00 920 919 0	Manometerverschraubung	Connector	Coude			x	x				MAVL 12 R1/4"
41	00 920 914 0	Manometer	Pressure guage	Manometre			x	x				250 Bar
42	00 921 066 1	Winkel-Verbindungsstutzen	Elbow union	Raccord coude			x	x				L 12
43	00 921 012 1	Hochdruckschlauchleitung	High pressure hose line	Conduite de tuyau haute pression			x	x				Lg.= 470

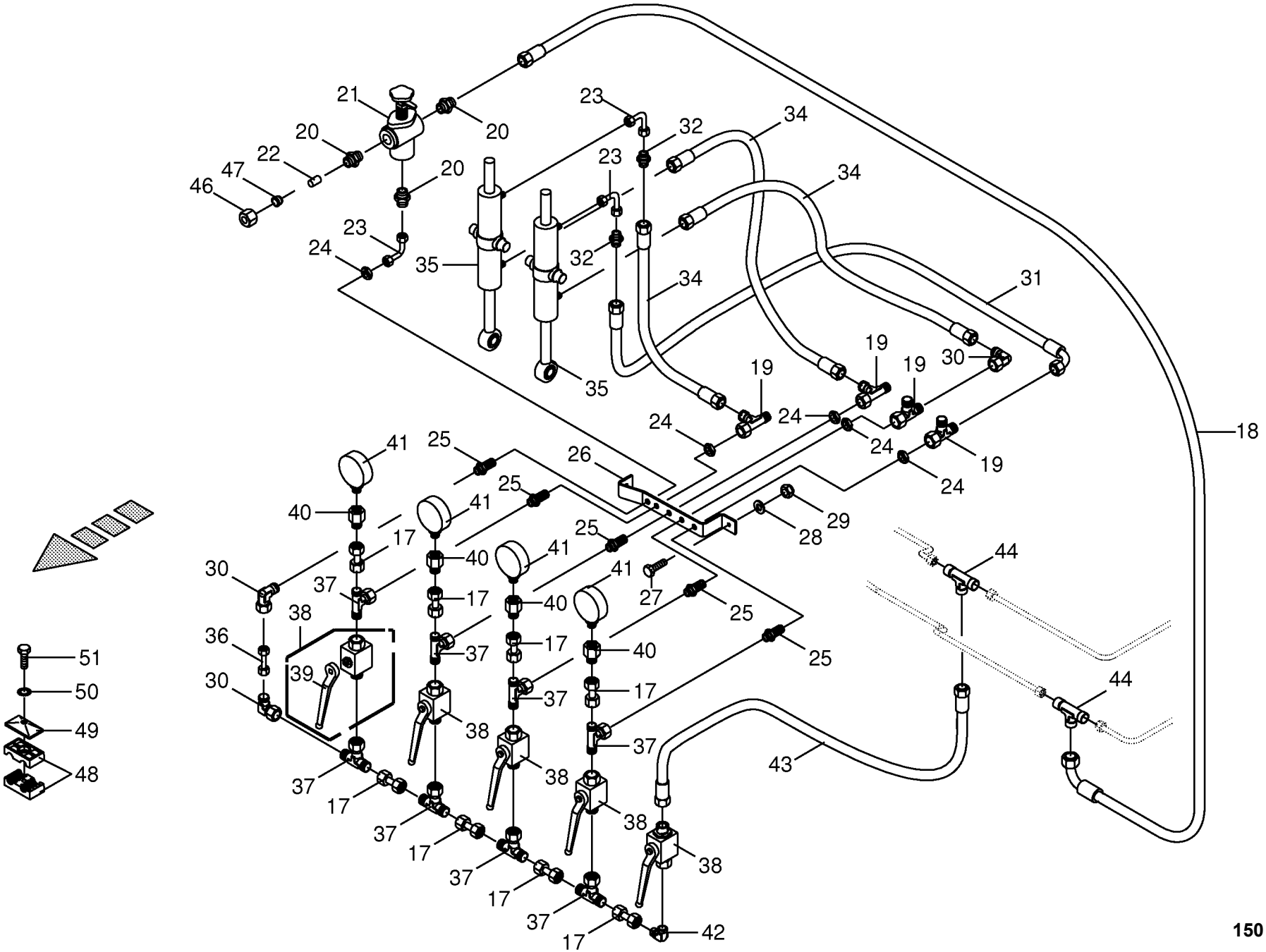
21
20
20
20
22
47
46
23
24
23
32
34
23
34
32
35
34
35
31
19
19
19
30
24
24
24
24
19
18
41
25
26
25
41
40
17
29
28
25
41
40
30
37
17
41
27
44
38
25
36
37
40
17
25
51
39
30
50
37
17
44
49
38
37
48
37
38
43
17
37
38
17
37
38
17
37
38
17
37
42
150 050 590 04 / 45.0
150 338 427 07

Hydraulik - Zwangslenkung vorne
Hydraulics - Forced steering front
Système hydraulique - Guidage forcè devant

930001 - 939441

150 050 590 04

150 338 427 7 **45.0**

Pos.	ID-Nr.	Benennung	Description	Description	Masch.-Nr-	ZX 400 GL -1	ZX 450 GL -1	ZX 550 GL -1				Bemerkung/Remarks/Remarque
44	00 921 071 1	T-Stutzen	T connector	Raccord T réglable			x	x				L 12
46	00 921 206 0	Überwurfmutter	Nozzle disc cap	Écrou de buse-pastille			x	x				AL 12
47	00 921 046 1	Schneidring	Cutting ring	Baque coupante			x	x				L 12
48	00 925 148 0	Rohrschelle -2 Hälften	Tube clamp -2 halves	Bride -2 moitiés			x	x				Bo.= 12
	00 925 105 0	Rohrschelle -2 Hälften	Tube clamp -2 halves	Bride -2 moitiés			x	x				Bo.= 12/12
49	00 925 134 0	Deckplatte	Cover plate	Plaque de recouvrement			x	x				
50	00 909 908 1	Sperrkantscheibe	Detent edged washer	Disque à bord d'arrêt			x	x				SKM 8
51	00 901 008 1	6kt-Schraube	Hex head bolt	Boulon tête hex			x	x				M 8 X 80
	00 900 201 0	6kt-Schraube	Hex head bolt	Boulon tête hex			x	x				M 8 X 35

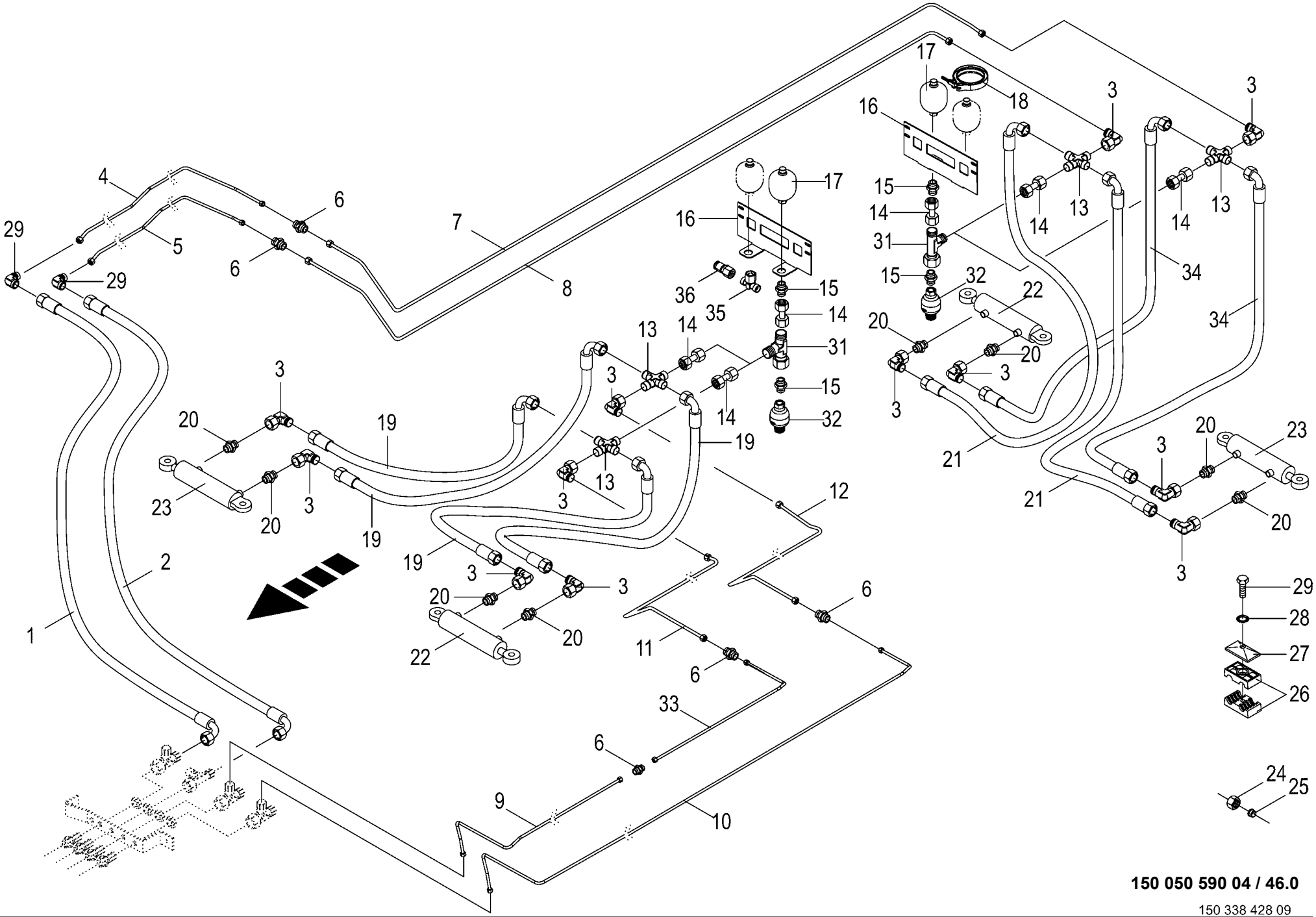

150 050 590 04 / 46.0

150 338 428 09

Hydraulik - Zwangslenkung hinten
Hydraulics - Forced steering back
Système hydraulique - Guidage forcè derrière

930001 - 939441

150 050 590 04

150 338 428 9 **46.0**

Pos.	ID-Nr.	Benennung	Description	Description	Masch.-Nr-	ZX 400 GL -1	ZX 450 GL -1	ZX 550 GL -1				Bemerkung/Remarks/Remarque
1	00 920 113 0	Hochdruckschlauchleitung	High pressure hose line	Conduite de tuyau haute pression			x	x				Lg.= 1730
2	00 921 004 1	Hochdruckschlauchleitung	High pressure hose line	Conduite de tuyau haute pression			x	x				Lg.= 1600
3	00 921 067 1	Winkelstutzen	Angle lug	Jarret tubulure			x	x				M 18 X 1,5
4	20 052 971 0	Hydraulikleitung -inkl.	Hydraulic line -incl. nozzle disc	Ligne hydraulique -incl. écrou de			x					12 X 1,5
		Überwurfmutter, Schneidring	cap, cutting ring	buse-pastille, baque coupante								
	20 056 587 0	Hyd.-Leitung 12 x 1,5 x 3389 5	Hydraulic line 12 x 1,5 x 3389 5	Conduite hydraulique 12 x 1,5 x				x				
		Bögen -inkl. Überwurfmutter,	-incl. nozzle disc cap, cutting ring	3389 5 -incl. écrou de buse-								
		Schneidring		pastille, baque coupante								
5	20 052 970 0	Hydraulikleitung -inkl.	Hydraulic line -incl. nozzle disc	Ligne hydraulique -incl. écrou de			x					12 X 1,5
		Überwurfmutter, Schneidring	cap, cutting ring	buse-pastille, baque coupante								
	20 056 586 0	Hyd.-Leitung 12 x 1,5 x 3492 5	Hydraulic line 12 x 1,5 x 3492 5	Conduite hydraulique 12 x 1,5 x				x				
		Bögen -inkl. Überwurfmutter,	-incl. nozzle disc cap, cutting ring	3492 5 -incl. écrou de buse-								
		Schneidring		pastille, baque coupante								
6	00 921 054 1	Verbindungsstutzen	Connector	Raccord			x	x				M 18 X 1,5
7	20 052 947 0	Hydraulikleitung -inkl.	Hydraulic line -incl. nozzle disc	Ligne hydraulique -incl. écrou de			x	x				12 X 1,5
		Überwurfmutter, Schneidring	cap, cutting ring	buse-pastille, baque coupante								
8	20 052 948 0	Hydraulikleitung -inkl.	Hydraulic line -incl. nozzle disc	Ligne hydraulique -incl. écrou de			x	x				12 X 1,5
		Überwurfmutter, Schneidring	cap, cutting ring	buse-pastille, baque coupante								
9	20 052 968 0	Hydraulikleitung -inkl.	Hydraulic line -incl. nozzle disc	Ligne hydraulique -incl. écrou de			x					12 X 1,5
		Überwurfmutter, Schneidring	cap, cutting ring	buse-pastille, baque coupante								
	20 056 589 0	Hyd.-Leitung 12 x 1,5 x 2165 4	Hydraulic line 12 x 1,5 x 2165 4	Conduite hydraulique 12 x 1,5 x				x				
		Bögen -inkl. Überwurfmutter,	-incl. nozzle disc cap, cutting ring	2165 4 -incl. écrou de buse-								
		Schneidring		pastille, baque coupante								
10	20 052 969 0	Hydraulikleitung -inkl.	Hydraulic line -incl. nozzle disc	Ligne hydraulique -incl. écrou de			x					12 X 1,5
		Überwurfmutter, Schneidring	cap, cutting ring	buse-pastille, baque coupante								
	20 056 588 0	Hyd.-Leitung 12 x 1,5 x 4182 5	Hydraulic line 12 x 1,5 x 4182 5	Conduite hydraulique 12 x 1,5 x				x				
		Bögen -inkl. Überwurfmutter,	-incl. nozzle disc cap, cutting ring	4182 5 -incl. écrou de buse-								
		Schneidring		pastille, baque coupante								
11	20 052 945 0	Hydraulikleitung -inkl.	Hydraulic line -incl. nozzle disc	Ligne hydraulique -incl. écrou de			x	x				12 X 1,5
		Überwurfmutter, Schneidring	cap, cutting ring	buse-pastille, baque coupante								
12	20 052 946 0	Hydraulikleitung -inkl.	Hydraulic line -incl. nozzle disc	Ligne hydraulique -incl. écrou de			x	x				12 X 1,5
		Überwurfmutter, Schneidring	cap, cutting ring	buse-pastille, baque coupante								
13	00 921 094 1	Kreuz-Verbindungsstutzen	Cross pipe union	Manchon de connexion du croix			x	x				L 12
14	00 230 743 0	Doppelnippel	Double nipple	Double raccord			x	x				L 12
15	00 919 602 1	Einschraubstutzen	Male connector	Raccord filet			x	x				L 12 E R 1/2"
16	00 348 891 0	Speicherhalter	Accumulator support	Support de l'accumulateur			x	x				
17	27 011 483 0	Hyd.-Speicher 0,075 L, 25bar	Hyd. reservoir 0.075 L, 25bar	Accumulateur hyd. 0,075 L, 25bar			x	x				
18	00 924 040 0	Gelenkbolzen-Schlauchschelle	Joint bolt-hose clamp	Boulon-collier de serrage			x	x				113 - 121

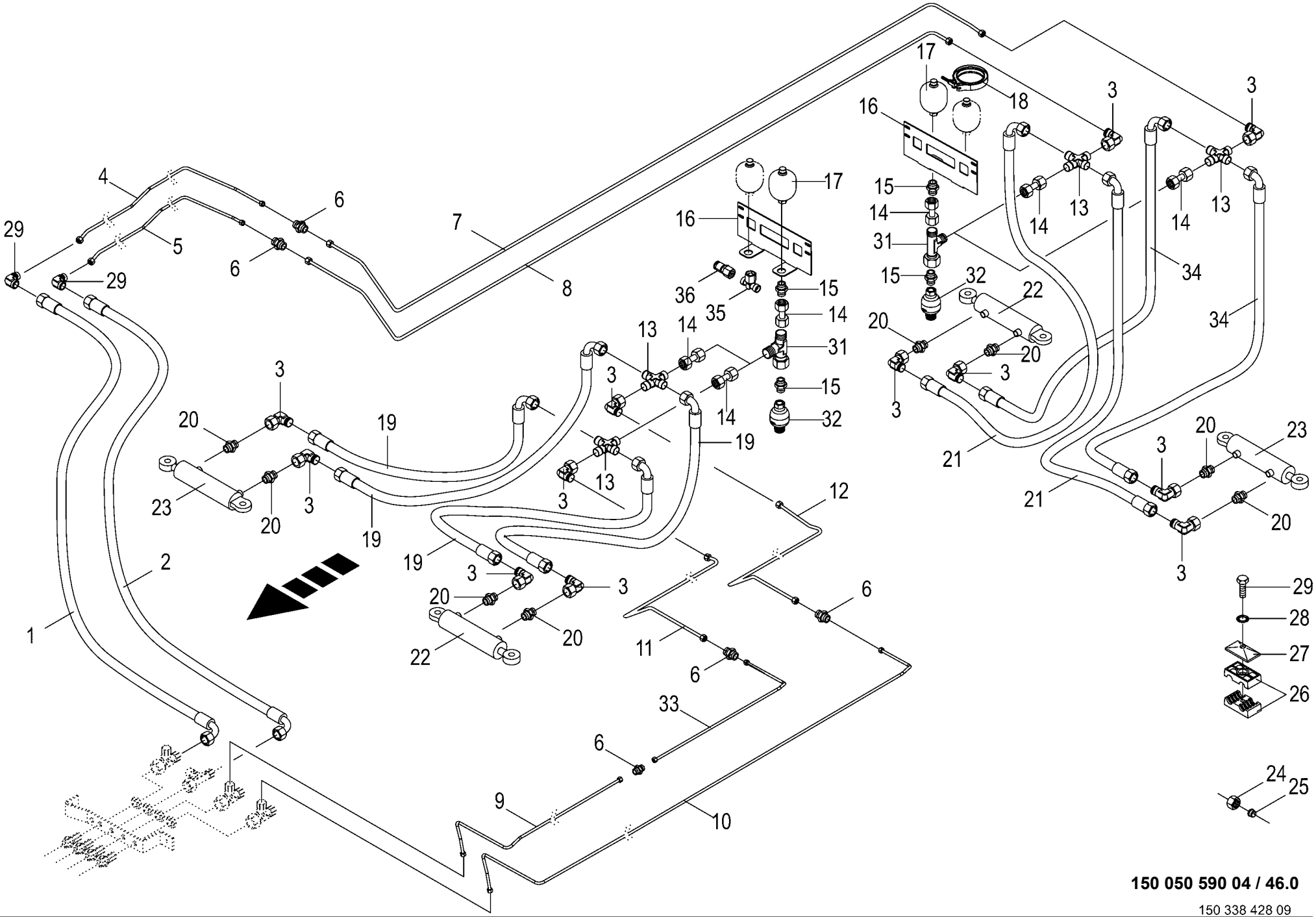

150 050 590 04 / 46.0

150 338 428 09

Hydraulik - Zwangslenkung hinten
Hydraulics - Forced steering back
Système hydraulique - Guidage forcè derrière

930001 - 939441

150 050 590 04

150 338 428 9 **46.0**

Pos.	ID-Nr.	Benennung	Description	Description	Masch.-Nr-	ZX 400 GL -1	ZX 450 GL -1	ZX 550 GL -1				Bemerkung/Remarks/Remarque
19	00 921 257 0	Hochdruckschlauchleitung	High pressure hose line	Conduite de tuyau haute pression			x	x				Lg.= 1200
20	00 919 918 1	Einschraubstutzen	Male connector	Raccord filet			x	x				M 18 X 1,5 / E R3/8"
21	00 920 093 0	Hochdruckschlauchleitung	High pressure hose line	Conduite de tuyau haute pression			x	x				Lg.= 1400
22	27 007 203 0	Hyd-Zylinder DZ 30/65x200/420	Hydraulic cylinder DZ 30/	Vérin hyd. DZ 30/65x200/420			x	x				
		-links vorn/rechts hinten	65x200/420 -front left/back right	Lenkachse li -devant en gauche/derrière à droite								
	27 007 552 0	Dichtungssatz (270072030) DZ30/65	Sealing set (270072030) DZ30/ 65	Jeu de joints (270072030) DZ30/65			x	x				
23	27 007 204 0	Hyd-Zylinder DZ 30/65x200/420	Hydraulic cylinder DZ 30/	Vérin hyd. DZ 30/65x200/420			x	x				
		-links hinten/rechts vorne	65x200/420 -back left/front right	Lenkachse re -derrière à gauche/devant en droite								
	27 007 552 0	Dichtungssatz (270072030) DZ30/65	Sealing set (270072030) DZ30/ 65	Jeu de joints (270072030) DZ30/65			x	x				
24	00 921 206 0	Überwurfmutter	Nozzle disc cap	Écrou de buse-pastille			x	x				AL 12
25	00 921 046 1	Schneidring	Cutting ring	Baque coupante			x	x				L 12
26	00 925 148 0	Rohrschelle -2 Hälften	Tube clamp -2 halves	Bride -2 moitiés			x	x				Bo.= 12
27	00 925 134 0	Deckplatte	Cover plate	Plaque de recouvrement			x	x				
28	00 909 908 1	Sperrkantscheibe	Detent edged washer	Disque à bord d'arrêt			x	x				SKM 8
29	00 900 201 0	6kt-Schraube	Hex head bolt	Boulon tête hex			x	x				M 8 X 35
30	00 921 066 1	Winkel-Verbindungsstutzen	Elbow union	Raccord coude			x	x				L 12
31	00 921 079 1	L-Stutzen	Adjustable L connection	Raccord L réglable			x	x				L 12
32	27 005 379 0	Hydraulikspeicher	Hydraulic - reservoir	Reservoir hydraulique			x	x				0,075 Ltr.
33	20 056 590 0	Hyd.-Leitung 12 x 1,5 x 2047 2 Bögen -inkl. Überwurfmutter, Schneidring	Hydraulic line 12 x 1,5 x 2047 2 -incl. nozzle disc cap, cutting ring	Conduite hydraulique 12 x 1,5 x 2047 2 -incl. écrou de buse-pastille, baque coupante				x				
34	00 921 257 0	Hochdruckschlauchleitung	High pressure hose line	Conduite de tuyau haute pression			x	x				Lg.= 1200
35	00 921 077 1	T-Stutzen	T connector	Raccord T réglable			x	x				M 18 X 1,5
36	00 920 868 0	Mini-Messanschluss	Connector f.mini-test equipm.	Raccord instr.mesureur mini			x	x				M 16 X 2 / M 18 X 1,5

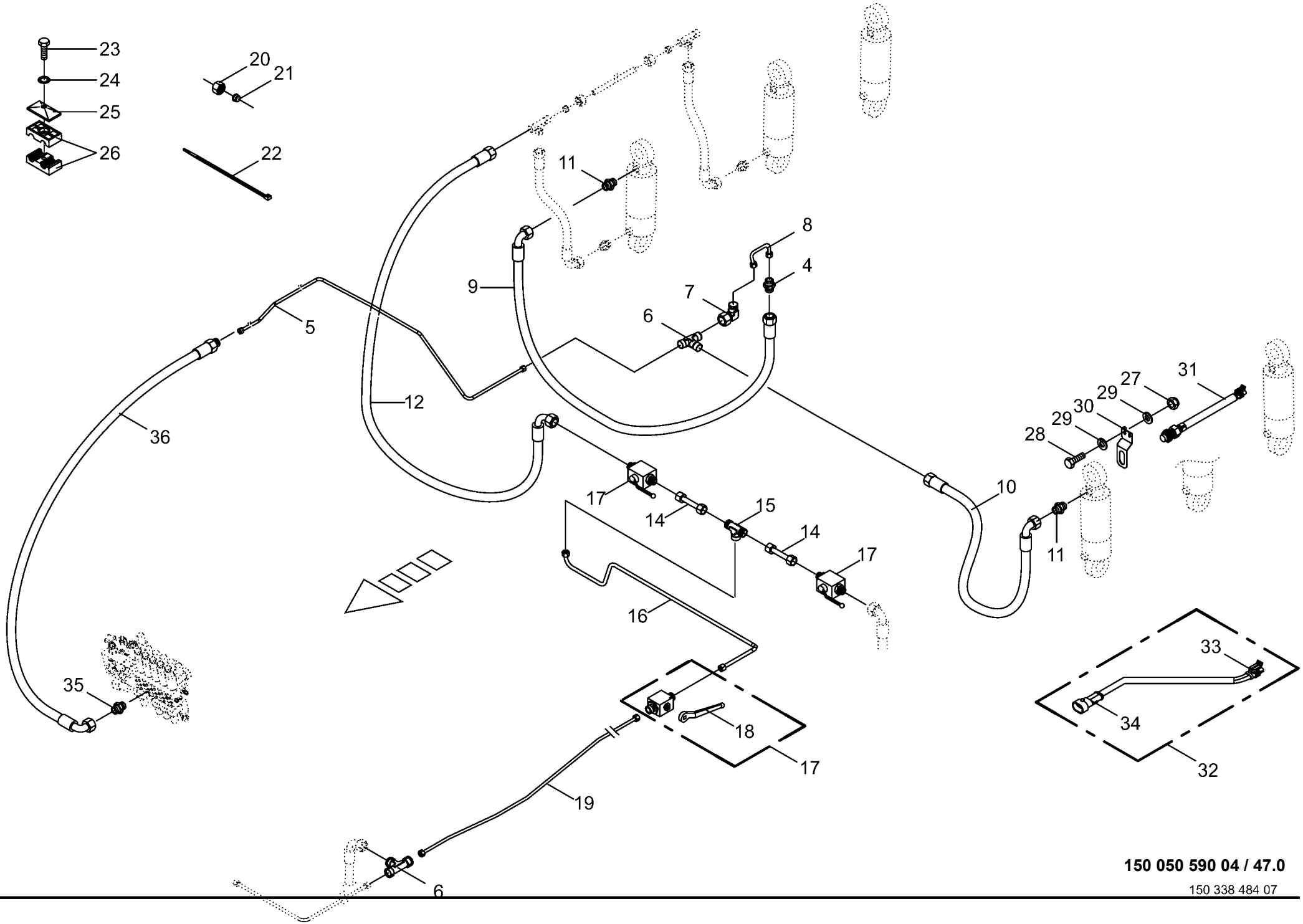

150 050 590 04 / 47.0

150 338 484 07

Hydraulik - Liftachse / Achsenfederung
Hydraulics - elevator axle / axle suspension
Système hydraulique - axe d'élévateur / essieu-suspension

930001 - 939441

150 050 590 04

150 338 484 7 **47.0**

Pos.	ID-Nr.	Benennung	Description	Description	Masch.-Nr-	ZX 400 GL -1	ZX 450 GL -1	ZX 550 GL -1				Bemerkung/Remarks/Remarque
5	20 052 979 0	Hydraulikleitung -inkl. Überwurfmutter, Schneidring	Hydraulic line -incl. nozzle disc cap, cutting ring	Ligne hydraulique -incl. écrou de buse-pastille, baque coupante			x					12 X 1,5
	20 056 591 0	Hyd.-Leitung 12 x 1,5 x 4199 6 Bögen	Hydraulic line 12 x 1,5 x 4199 6	Conduite hydraulique 12 x 1,5 x 4199 6				x				
6	00 921 071 1	T-Stutzen	T connector	Raccord T réglable			x	x				L 12
7	00 921 067 1	Winkelstutzen	Angle lug	Jarret tubulure			x	x				M 18 X 1,5
8	20 052 980 0	Hydraulikleitung -inkl. Überwurfmutter, Schneidring	Hydraulic line -incl. nozzle disc cap, cutting ring	Ligne hydraulique -incl. écrou de buse-pastille, baque coupante			x	x				12 X 1,5
9	00 921 258 1	Hochdruckschlauchleitung	High pressure hose line	Conduite de tuyau haute pression			x	x				Lg.= 670
10	00 919 864 0	Hochdruckschlauchleitung	High pressure hose line	Conduite de tuyau haute pression			x	x				Lg. = 950
11	00 919 785 1	Einschraubstutzen	Male connector	Raccord filet			x	x				M 22 X 1,5 / M 18 X 1,5
12	00 920 972 0	Hochdruckschlauchleitung	High pressure hose line	Conduite de tuyau haute pression			x	x				Lg.= 500
14	20 054 037 0	Hydraulikleitung -inkl. Überwurfmutter, Schneidring	Hydraulic line -incl. nozzle disc cap, cutting ring	Ligne hydraulique -incl. écrou de buse-pastille, baque coupante			x	x				12 X 1,5
15	00 921 071 1	T-Stutzen	T connector	Raccord T réglable			x	x				L 12
16	20 054 902 0	Hydraulikleitung -inkl. Überwurfmutter, Schneidring	Hydraulic line -incl. nozzle disc cap, cutting ring	Ligne hydraulique -incl. écrou de buse-pastille, baque coupante			x	x				12 X 1,5
17	00 921 122 2	Kugelhahn	Ball valve	Robinet à bille			x	x				M 18 X 1.5
18	00 919 664 0	Handhebel -inkl. Schraube, Scheibe	Hand lever -incl. screw, washer	Levier à main -incl. boulon, rondelle			x	x				
19	20 055 000 0	Hydraulikleitung -inkl. Überwurfmutter, Schneidring	Hydraulic line -incl. nozzle disc cap, cutting ring	Ligne hydraulique -incl. écrou de buse-pastille, baque coupante			x					12 X 1,5
	20 054 941 0	Hydraulikleitung -inkl. Überwurfmutter, Schneidring	Hydraulic line -incl. nozzle disc cap, cutting ring	Ligne hydraulique -incl. écrou de buse-pastille, baque coupante				x				12 X 1,5
20	00 921 206 0	Überwurfmutter	Nozzle disc cap	Écrou de buse-pastille			x	x				AL 12
21	00 921 046 1	Schneidring	Cutting ring	Baque coupante			x	x				L 12
22	00 922 671 1	Kabelbinder	Cable band	Collier de serrage			x	x				Lg.= 300
23	00 901 423 0	6kt-Schraube	Hex head bolt	Boulon tête hex			x	x				M 8 X 50
24	00 909 908 1	Sperrkantscheibe	Detent edged washer	Disque à bord d'arrêt			x	x				SKM 8
25	00 925 134 0	Deckplatte	Cover plate	Plaque de recouvrement			x	x				
26	00 925 105 0	Rohrschelle -2 Hälften	Tube clamp -2 halves	Bride -2 moitiés			x	x				Bo.= 12/12
27	00 908 706 0	Sicherungsmutter	Locknut	Écrou hex			x	x				M 8
28	00 900 614 0	6kt-Schraube	Hex head bolt	Boulon tête hex			x	x				M 8 X 20
29	00 910 413 0	Scheibe	Washer	Rondelle			x	x				8,4 X 17 X 1,6
30	20 053 095 0	Sensorhalter	Sensor support	Support de capteur			x	x				
31	00 303 469 1	Ind. Näherungsschalter Namur M30 10mm	Namur sensor Namur M30	Capt. Namur Namur M30			x	x				
32	00 303 432 0	Kabelbaum Verlängerung	Wiring harness	Faisceau electrique			x	x				Lg.= 2000

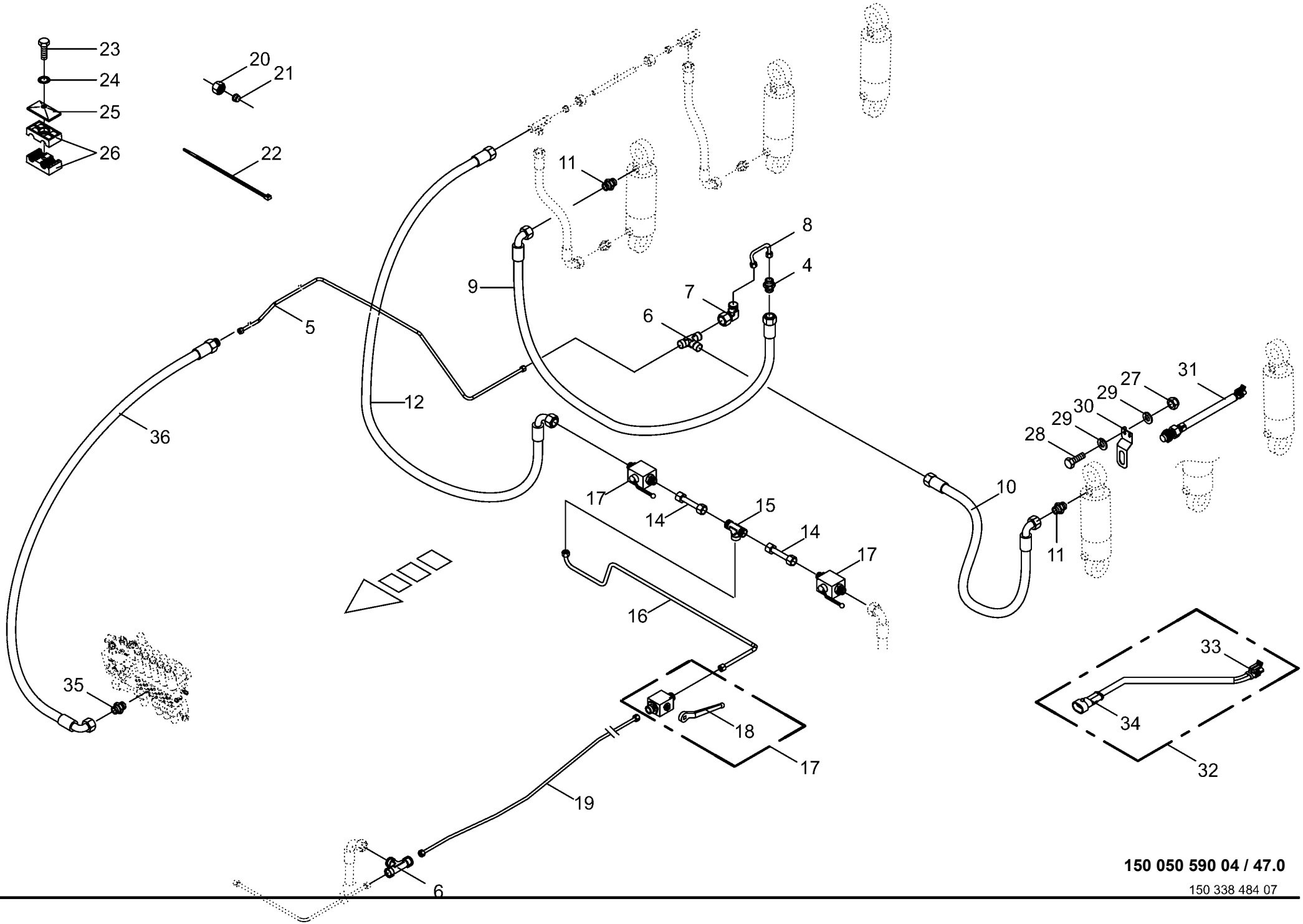

150 050 590 04 / 47.0

150 338 484 07

Hydraulik - Liftachse / Achsenfederung
Hydraulics - elevator axle / axle suspension
Système hydraulique - axe d'élévateur / essieu-suspension

930001 - 939441

150 050 590 04

150 338 484 7 **47.0**

Pos.	ID-Nr.	Benennung	Description	Description	Masch.-Nr-	ZX 400 GL -1	ZX 450 GL -1	ZX 550 GL -1				Bemerkung/Remarks/Remarque
	00 302 745 4	Kabelbaum Verlängerung	Wiring harness	Faisceau electrique			x	x				Lg.= 3000
33	00 302 351 0	Stecker -2-polig	Plug -2-pole	Connecteur -2-pôle			x	x				
34	00 302 356 0	Kupplungsdose -2-polig	Coupling socket -2-pole	Connecteur -2-pôle			x	x				
35	00 920 818 0	Einschraubstutzen	Male connector	Raccord filet			x	x				L 12 MB / M 14 X 1,5
36	00 921 003 1	Hochdruckschlauchleitung	High pressure hose line	Conduite de tuyau haute pression			x	x				Lg.= 620

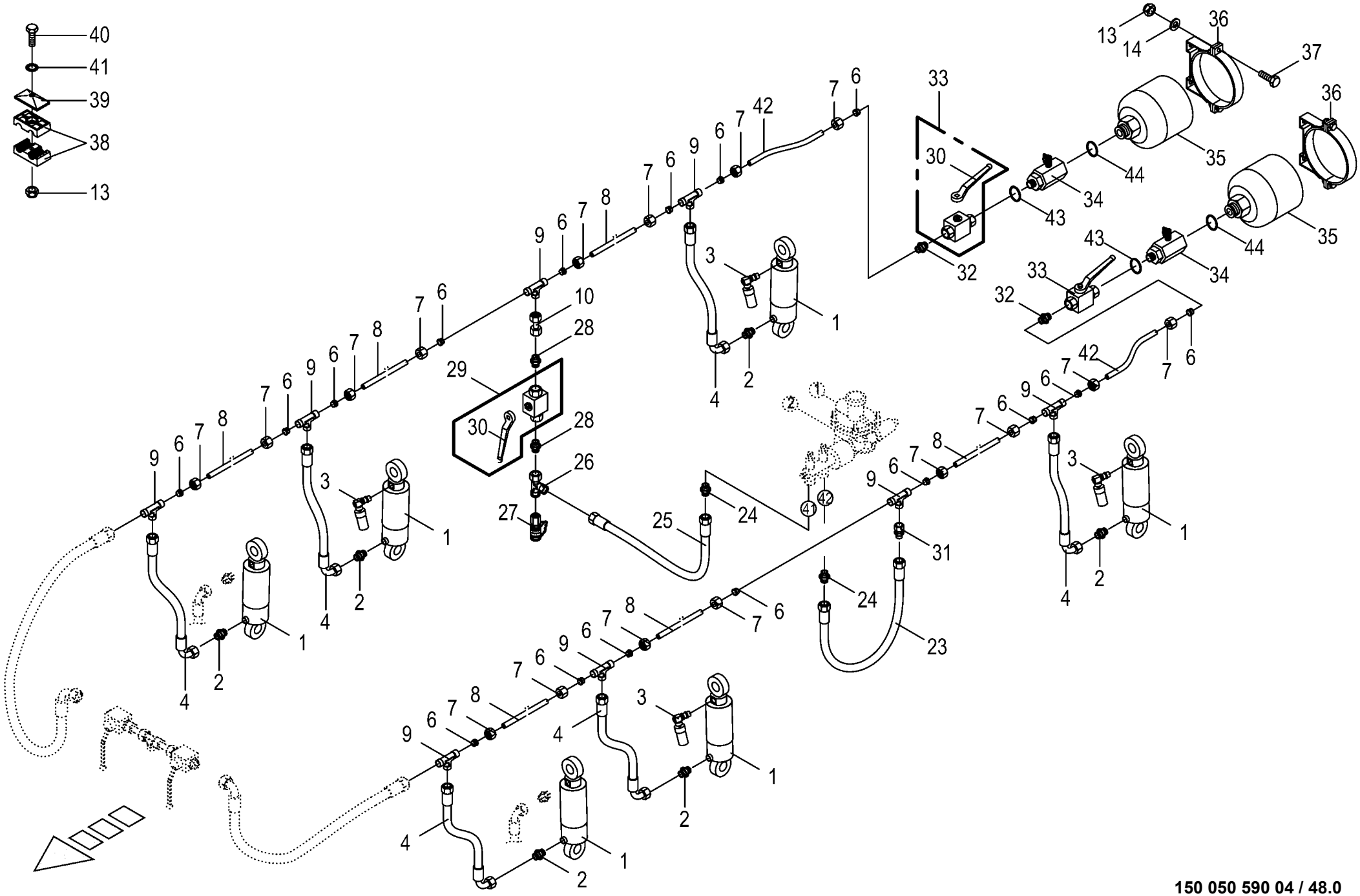

150 050 590 04 / 48.0

150 338 464 05

Hydraulische Achsenfederung
Hydr. axle suspension
Essieu-suspension á ressort hydraulique

930001 - 939441

150 050 590 04

150 338 464 5 **48.0**

Pos.	ID-Nr.	Benennung	Description	Description	Masch.-Nr-	ZX 400 GL -1	ZX 450 GL -1	ZX 550 GL -1				Bemerkung/Remarks/Remarque
1	27 002 720 0	Hydraulikzylinder	Hydraulic cylinder	Vérin hydraulique			x	x				Dz 80/110 X 185
	27 002 721 0	Dichtungssatz	Sealing set	Jeu de joints			x	x				Dz 80/110
2	00 921 174 1	Einschraubstutzen	Male connector	Raccord filet			x	x				L 18
3	27 003 394 0	Ölhalter	Oil support	Support d'huile			x	x				
4	00 920 087 0	Hochdruckschlauchleitung	High pressure hose line	Conduite de tuyau haute pression			x	x				Lg.= 650
6	00 921 183 1	Schneidring	Cutting ring	Baque coupante			x	x				L 18
7	00 921 182 0	Überwurfmutter	Nozzle disc cap	Écrou de buse-pastille			x	x				AL 18
8	27 002 480 0	Hydraulikrohr -Id.-Nr.= 1m	Hydraulic pipe -Id.-no.= 1m	Tube hydraulique -Id.-no.= 1m			x	x				18 X 2
9	00 921 175 0	T-Verbindungsstutzen	T-connector	T-raccord			x	x				L 18
10	27 003 364 0	Doppelmutter	Double nut	Ecrou double			x	x				M 26 X 1,5 / M 16 X 1,5
13	00 908 706 0	Sicherungsmutter	Locknut	Écrou hex			x	x				M 8
14	00 910 613 0	Scheibe	Washer	Rondelle			x	x				17 X 30 X 6
23	27 003 384 0	Hochdruckschlauchleitung	High pressure hose line	Conduite de tuyau haute pression			x	x				Lg.= 370
24	00 920 034 0	Einschraubstutzen	Male connector	Raccord filet			x	x				M 12 X 1,5
25	27 003 385 0	Hochdruckschlauchleitung	High pressure hose line	Conduite de tuyau haute pression			x	x				Lg.= 650
26	27 003 375 0	L-Stutzen	Adjustable L connection	Raccord L réglable			x	x				M 16 X 1,5
27	27 003 387 0	Mini-Messanschluss	Connector f.mini-test equipm.	Raccord instr.mesureur mini			x	x				M 16 X 2 / M 16 X 1,5
28	27 003 376 0	Reduzier-Verschraubung	Reducer fitting	Réduction			x	x				1/2" / M 16 X 1,5
29	27 003 381 0	Kugelhahn	Ball valve	Robinet à bille			x	x				G 1/2"
30	00 919 664 0	Handhebel -inkl. Schraube,	Hand lever -incl. screw, washer	Levier à main -incl. boulon,			x	x				
		Scheibe		rondelle								
31	27 003 365 0	Reduzier-Verschraubung	Reducer fitting	Réduction			x	x				M 26 X 1,5 / M 16 X 1,5
32	00 921 179 2	Einschraubstutzen	Male connector	Raccord filet			x	x				R 1/2" / M 26 X 1,5
33	27 013 975 0	Absperrhahn	Stop cock	Robinet d'arrêt			x	x				
34	27 013 973 0	Messanschluss	Measurement connection	Prise de mesure			x	x				
35	27 013 974 0	Hyd.-Speicher 250 Bar	Hyd. accumulator 250 bar	Accumulateur hydraulique 250 bar			x	x				
36	27 013 972 0	Spannband Hydrospeicher	Tensioning strap hydraulic accumulator	Bande de serrage accumulateurs oléopneu.			x	x				
37	00 900 616 0	6kt-Schraube	Hex head bolt	Boulon tête hex			x	x				M 8 X 25
38	00 925 155 0	Rohrschelle -2 Hälften	Tube clamp -2 halves	Bride -2 moitiés			x	x				Bo.= 18/18
39	00 925 134 0	Deckplatte	Cover plate	Plaque de recouvrement			x	x				
40	00 901 423 0	6kt-Schraube	Hex head bolt	Boulon tête hex			x	x				M 8 X 50
41	00 909 908 1	Sperrkantscheibe	Detent edged washer	Disque à bord d'arrêt			x	x				SKM 8
42	27 010 371 0	Hydr.-Rohr 18x2 2-Bögen	Hydr. Tube 18x2 2-	Tube de hydr. 18x2 2-			x	x				
43	27 013 976 0	Dichtring	Seal ring	Bague d'étanchéité			x	x				
44	27 013 977 0	Dichtring	Seal ring	Bague d'étanchéité			x	x				

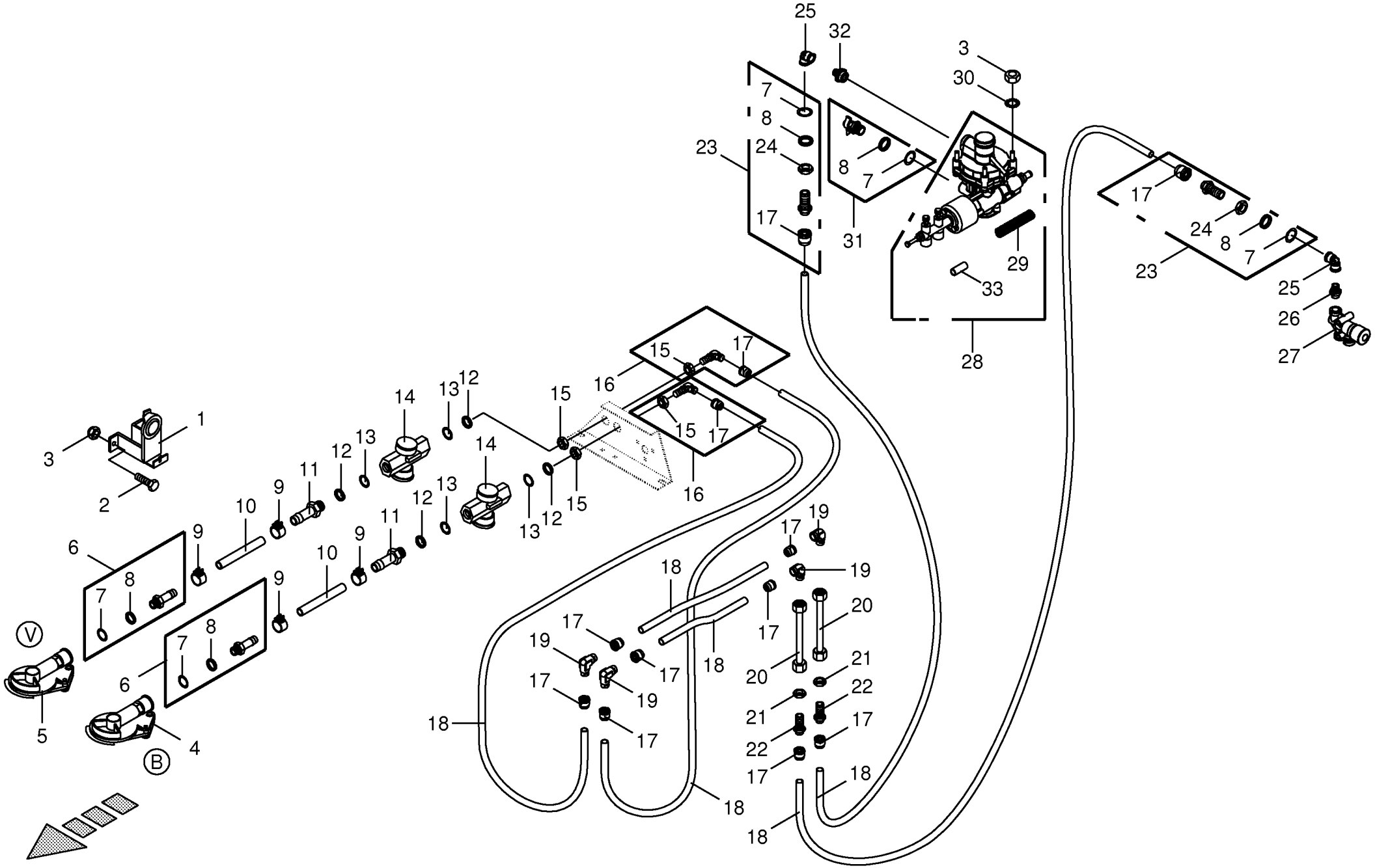

150 050 590 04 / 49.0

150 408 826 02

Druckluftbremsanlage
Air pressure brake fitting
Frein pneumatique

930001 - 939441

150 050 590 04

150 408 826 2 **49.0**

Pos.	ID-Nr.	Benennung	Description	Description	Masch.-Nr-	ZX 400 GL -1	ZX 450 GL -1	ZX 550 GL -1				Bemerkung/Remarks/Remarque
1	00 945 051 0	Leerkupplung	Clutch	D'accouplement			x	x				
2	00 900 614 0	6kt-Schraube	Hex head bolt	Boulon tête hex			x	x				M 8 X 20
3	00 908 706 0	Sicherungsmutter	Locknut	Écrou hex			x	x				M 8
4	00 945 000 0	Kupplungskopf -gelb	Clutch head -yellow	Tête d'accouplement -jaune			x	x				
	00 945 437 0	Dichtung	Gasket	Joint			x	x				
5	00 945 012 0	Kupplungskopf -rot	Clutch head -red	Tête d'accouplement -rouge			x	x				
	00 945 437 0	Dichtung	Gasket	Joint			x	x				
6	00 945 485 0	Schlauchstutzen	Hose connector	Raccord d'haute			x	x				M 16 X 1,5
7	00 945 084 0	O-Ring	O-ring	Joint torique			x	x				15 X 2
8	00 945 083 0	Druckring	Thrust ring	Anneau de pression			x	x				M 16
9	00 945 086 0	Schlauchschelle	Hose clamp	Collier de serrage de tuyau			x	x				S 18 / 12
10	00 945 085 0	Schlauch -Id.-Nr.= 1m	Hose -Id.-no.= 1m	Tuyau -Id.-no.= 1m			x	x				Rd. 11 / 18
11	00 945 518 0	Schlauchstutzen	Hose connector	Raccord d'haute			x	x				M 22 X 1,5
12	00 945 088 0	Druckring	Thrust ring	Anneau de pression			x	x				M 22
13	00 945 089 0	O-Ring	O-ring	Joint torique			x	x				20,3 X 2,4
14	00 945 014 0	Luftfilter	Air filter	Filtre à air			x	x				M 22 X 1,5
15	00 921 074 1	6kt-Mutter -niedrige Form	Hex nut -low form	Écrou hex -forme basse			x	x				M 22 X 1,5
16	00 945 496 0	Winkel-Steckverbindung	Snap-on elbow union	Raccord angulaire enfichable			x	x				M 22 X 1,5
17	00 945 495 0	Steckeinheit	Snap-on connection	Unité enfichable			x	x				M 18 X 1,5
18	00 945 132 0	Kunststoffrohr -Id.-Nr.= 1m	Plastic tube -Id.-no.= 1m	Tube plastique -Id.-no.= 1m			x	x				12 X 1,5
19	00 921 066 1	Winkel-Verbindungsstutzen	Elbow union	Raccord coude			x	x				L 12
20	20 051 044 0	Hydraulikleitung -inkl. Überwurfmutter, Schneidring	Hydraulic line -incl. nozzle disc cap, cutting ring	Ligne hydraulique -incl. écrou de buse-pastille, baque coupante			x	x				12 X 1,5
21	00 908 524 2	6kt-Mutter -niedrige Form	Hex nut -low form	Écrou hex -forme basse			x	x				M 18 X 1,5
22	00 921 087 1	Gerade-Schottstutzen	Straight 2-way connector	Coupleur droit deux raccords			x	x				M 18 X 1,5
23	00 945 544 0	Gerade Einschraubsteckverbindung	Threaded straight union	Raccord fileté droit			x	x				M 18 X 1,5 / M 16 X 1,5
24	00 908 521 2	6kt-Mutter -niedrige Form	Hex nut -low form	Écrou hex -forme basse			x	x				M 16 X 1,5
25	27 010 326 0	Verschr. m. Schnellanschl. 90"	SNAP-ON ELBOW UNION	RACCORD ANGULAIRE ENFICHABLE			x	x				
26	27 010 329 0	Einschraubst. m. Schnellansch. M16x1,5	connection	Raccord d'haute			x	x				
27	27 010 322 0	Park-Löseventil	Safety valve	Valve de sécurite			x	x				
28	27 002 098 0	Bremskraftregler ALB	Brake engine regulator	Regulateur de puissance de fr.			x	x				
29	27 001 566 0	Druckfeder	Pressure spring	Ressort de pression			x	x				2,8
30	00 909 908 1	Sperrkantscheibe	Detent edged washer	Disque à bord d'arrêt			x	x				SKM 8
31	00 945 151 2	Prüfanschluss	Connection for testing instr.	Racc. pour appareil de contrôl			x	x				M16 X 1,5

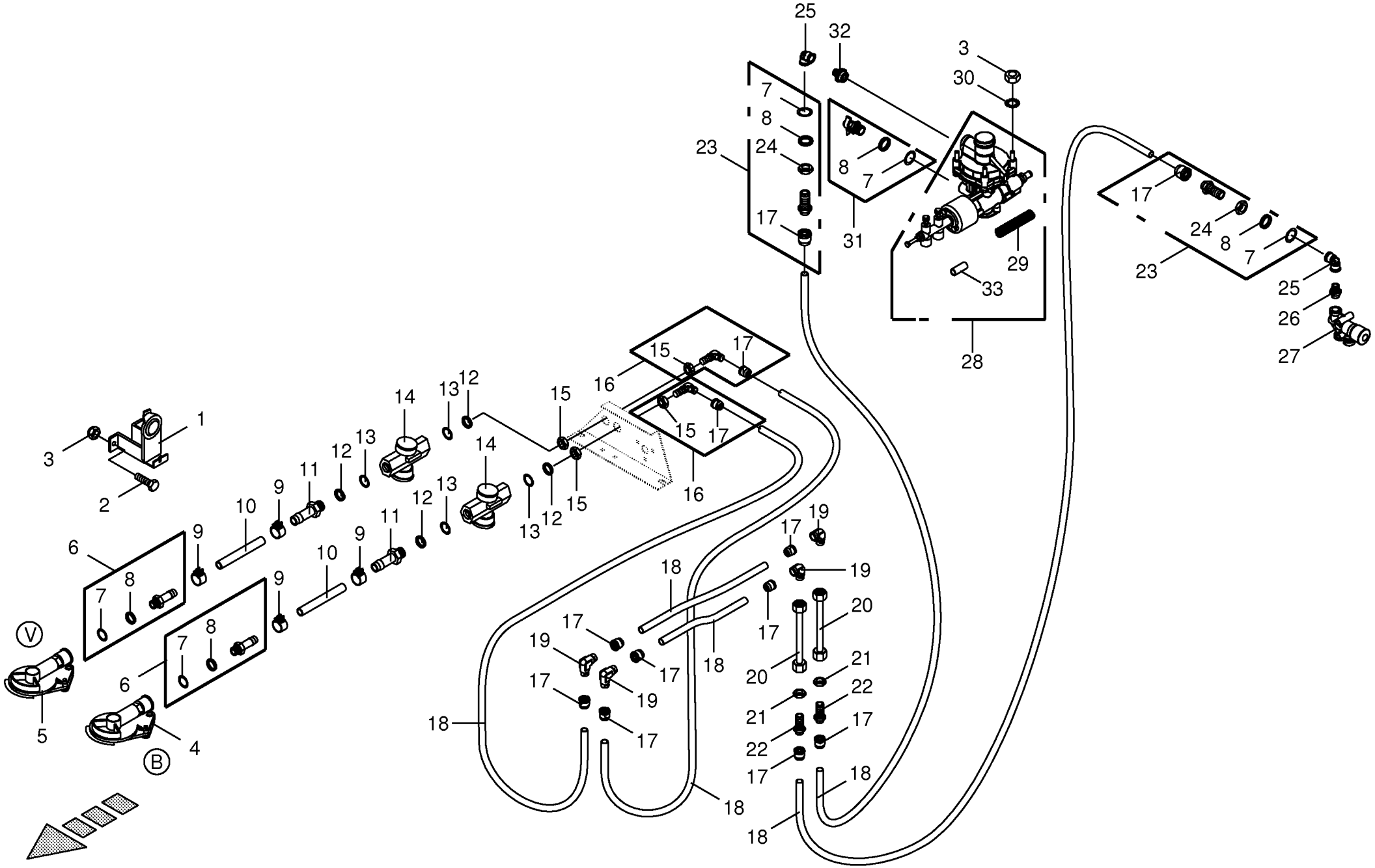

150 050 590 04 / 49.0

150 408 826 02

Druckluftbremsanlage Air pressure brake fitting Frein pneumatique					930001 - 939441	ZX 400 GL -1	ZX 450 GL -1	ZX 550 GL -1				150 050 590 04 150 408 826 2 49.0
Pos.	ID-Nr.	Benennung	Description	Description	Masch.-Nr-							Bemerkung/Remarks/Remarque
32	27 010 328 0	Einschraubst. m. Schnellansch. M22x1,5	connection	Raccord d'haute			x	x				
33	20 054 378 0	Distanzstück	Spacer	Pièce d'entretoisement			x	x				12 X 15 X 30

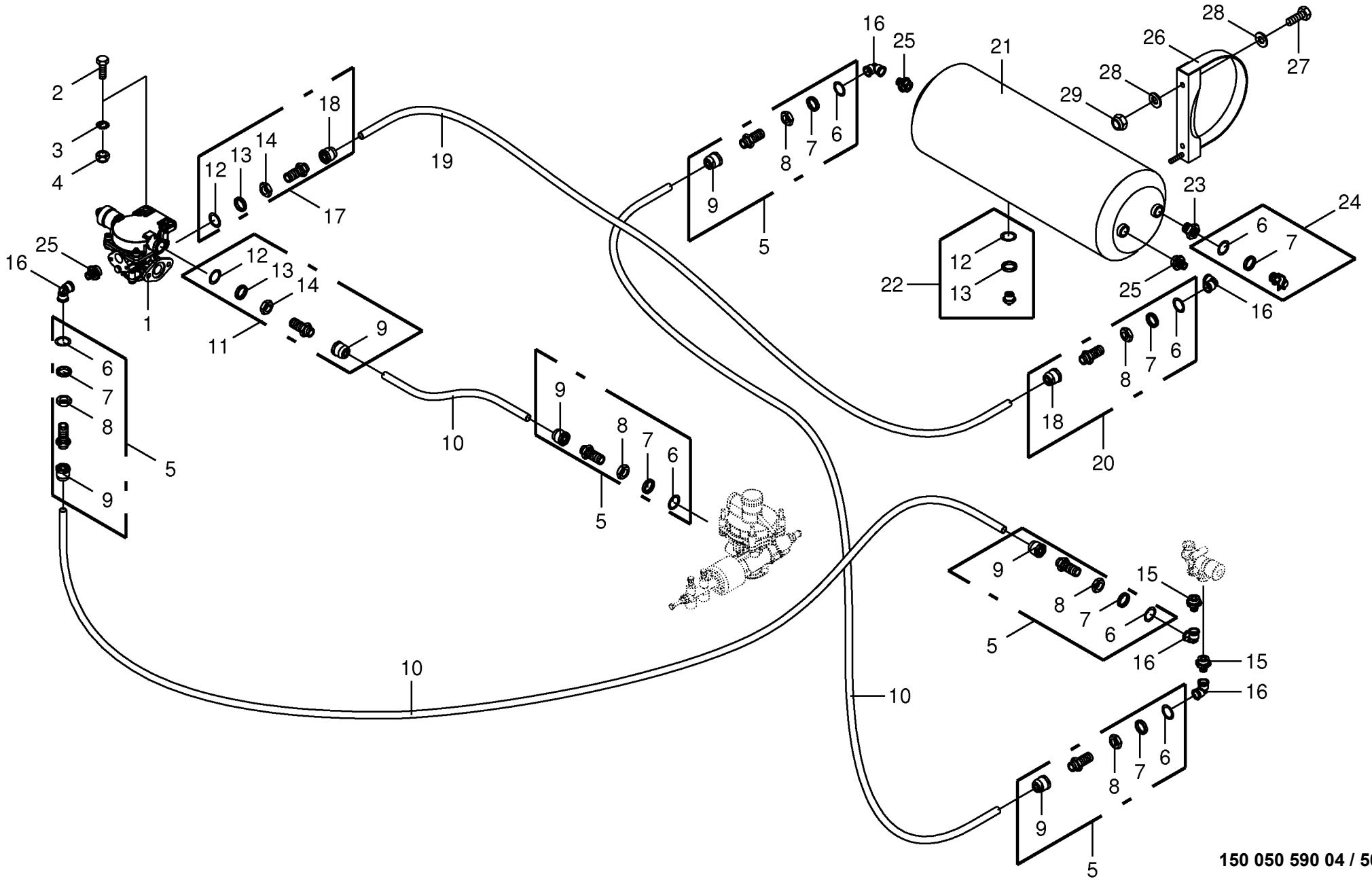

150 050 590 04 / 50.0

150 408 827 01

Druckluftbremsanlage
Air pressure brake fitting
Frein pneumatique

930001 - 939441

150 050 590 04

150 408 827 1 **50.0**

Pos.	ID-Nr.	Benennung	Description	Description	Masch.-Nr-	ZX 400 GL -1	ZX 450 GL -1	ZX 550 GL -1				Bemerkung/Remarks/Remarque
1	27 010 296 0	Anhänger Bremsventil	trailer brake valve	clapet			x	x				
2	00 900 638 0	6kt-Schraube	Hex head bolt	Boulon tête hex			x	x				M 10 X 35
3	00 909 909 1	Sperrkantscheibe	Detent edged washer	Disque à bord d'arrêt			x	x				SKM 10
4	00 908 758 0	Sicherungsmutter	Locknut	Écrou hex			x	x				M 10
5	00 945 052 2	Schlauchstutzen	Hose connector	Raccord d'haute			x	x				M 16 X 1,5
6	00 945 084 0	O-Ring	O-ring	Joint torique			x	x				15 X 2
7	00 945 083 0	Druckring	Thrust ring	Anneau de pression			x	x				M 16
8	00 908 521 2	6kt-Mutter -niedrige Form	Hex nut -low form	Écrou hex -forme basse			x	x				M 16 X 1,5
9	00 945 495 0	Steckeinheit	Snap-on connection	Unité enfichable			x	x				M 18 X 1,5
10	00 945 132 0	Kunststoffrohr -Id.-Nr.= 1m	Plastic tube -Id.-no.= 1m	Tube plastique -Id.-no.= 1m			x	x				12 X 1,5
11	00 945 529 0	Gerade Einschraubsteckverbindung	Threaded straight union	Raccord fileté droit			x	x				M 22 X 1,5
12	00 945 089 0	O-Ring	O-ring	Joint torique			x	x				20,3 X 2,4
13	00 945 088 0	Druckring	Thrust ring	Anneau de pression			x	x				M 22
14	00 921 074 1	6kt-Mutter -niedrige Form	Hex nut -low form	Écrou hex -forme basse			x	x				M 22 X 1,5
15	27 010 329 0	Einschraubst. m. Schnellansch. M16x1,5	connection	Raccord d'haute			x	x				
16	27 010 326 0	Verschr. m. Schnellanschl. 90"	SNAP-ON ELBOW UNION	RACCORD ANGULAIRE ENFICHABLE			x	x				
17	00 945 453 0	Gerade Steckeinheit	Straight threaded union	Raccord filetè droit			x	x				M 22 X 1,5
18	00 945 487 0	Steckeinheit	Snap-on connection	Unité enfichable			x	x				M 22 X 1,5
19	00 945 104 0	Kunststoffrohr -Id.-Nr.= 1m	Plastic tube -Id.-no.= 1m	Tube plastique -Id.-no.= 1m			x	x				15 X 1,5
20	00 945 503 0	Gerade Einschraubsteckverbindung	Threaded straight union	Raccord fileté droit			x	x				Rd. 15 X 1,5 / M 16 X 1,5
21	00 945 534 0	Druckluftbehälter	Air pressure container	Reservoir a air comprime			x	x				80 ltr.
22	00 945 067 1	Entwässerungsventil	Drain valve	Soupape de vidange d'eau			x	x				M 22 X 1,5
23	27 010 336 0	Reduzierverschr. M22X1,5/ M16X1,5	REDUCING PIECE	ELEMENT REDUCTEUR			x	x				
24	00 945 151 2	Prüfanschluss	Connection for testing instr.	Racc. pour appareil de contrôl			x	x				M16 X 1,5
25	27 010 328 0	Einschraubst. m. Schnellansch. M22x1,5	connection	Raccord d'haute			x	x				
26	00 944 915 0	Spannband	Tension band	Collier tendeur			x	x				Rd. 396
27	00 900 636 0	6kt-Schraube	Hex head bolt	Boulon tête hex			x	x				M 10 X 25
28	00 910 414 0	Scheibe	Washer	Rondelle			x	x				10,5 X 21 X 2
29	00 908 758 0	Sicherungsmutter	Locknut	Écrou hex			x	x				M 10

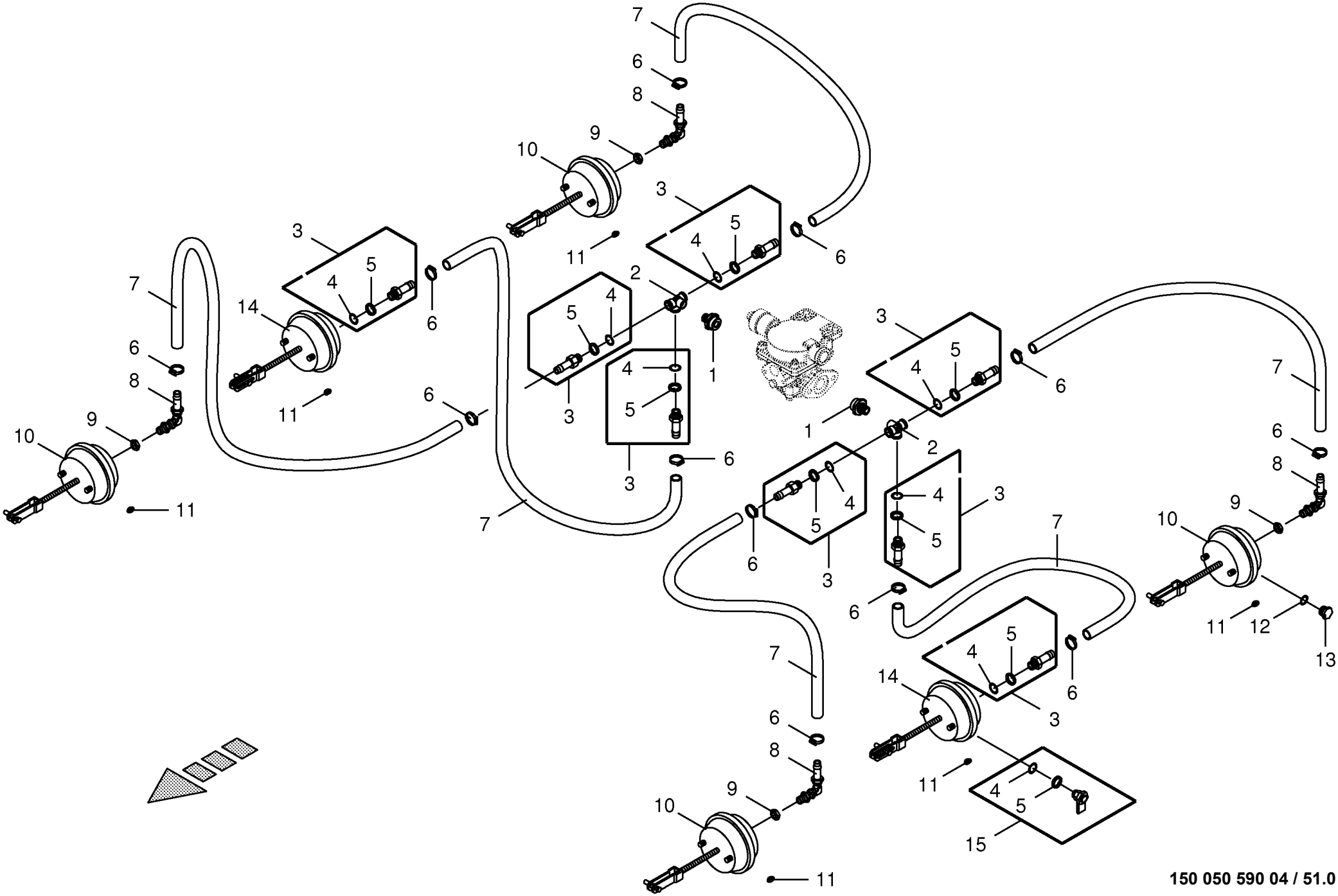

150 050 590 04 / 51.0

150 338 541 04

Druckluftbremsanlage - Bremsv.-Achsen
Air pressure brake fitting
Frein pneumatique

930001 - 939441

150 050 590 04

150 338 541 4 **51.0**

Pos.	ID-Nr.	Benennung	Description	Description	Masch.-Nr-	ZX 400 GL -1	ZX 450 GL -1	ZX 550 GL -1				Bemerkung/Remarks/Remarque
1	27 010 328 0	Einschraubst. m. Schnellansch. M22x1,5	connection	Raccord d'haute			x	x				
2	27 010 324 0	T-Winkelbock m. Schnellanschl.	elbow unit	Fermenture angulaire			x	x				
3	00 945 485 0	Schlauchstutzen	Hose connector	Raccord d'haute			x	x				M 16 X 1,5
4	00 945 084 0	O-Ring	O-ring	Joint torique			x	x				15 X 2
5	00 945 083 0	Druckring	Thrust ring	Anneau de pression			x	x				M 16
6	00 945 086 0	Schlauchschelle	Hose clamp	Collier de serrage de tuyau			x	x				S 18 / 12
7	00 945 085 0	Schlauch -Id.-Nr.= 1m	Hose -Id.-no.= 1m	Tuyau -Id.-no.= 1m			x	x				Rd. 11 / 18
8	27 010 332 0	Winkel-Schottverschraubung M16x1,5/S11					x	x				
9	27 010 331 0	Mutter m. O-Ring M16x1,5	Nut	Écrou			x	x				
10	27 003 348 0	Membran-Zylinder	Cylinder membr.	Plancher complet			x	x				Typ 24
	00 945 187 1	Beipack	Kit included	Kit inclus			x	x				Typ 20 / Typ 24 / Typ 30
11	00 925 056 0	Verschlussstopfen	Sealing plug	Bouchon d'étanchéité			x	x				9/6,6 X 4/5,2
12	00 937 721 0	Dichtring	Gasket ring	Bague d'étanchéité			x	x				A 16 X 22
13	00 906 007 1	Verschlussschraube	Screw plug	Bouchon fileté			x	x				M 16 X 1,5
14	00 945 153 0	Membran-Zylinder	Cylinder membr.	Plancher complet			x	x				Typ 24
	00 945 160 0	Beipack	Kit included	Kit inclus			x	x				Typ 20 / Typ 24 / Typ 30
15	00 945 151 2	Prüfanschluss	Connection for testing instr.	Racc. pour appareil de contrôl			x	x				M16 X 1,5

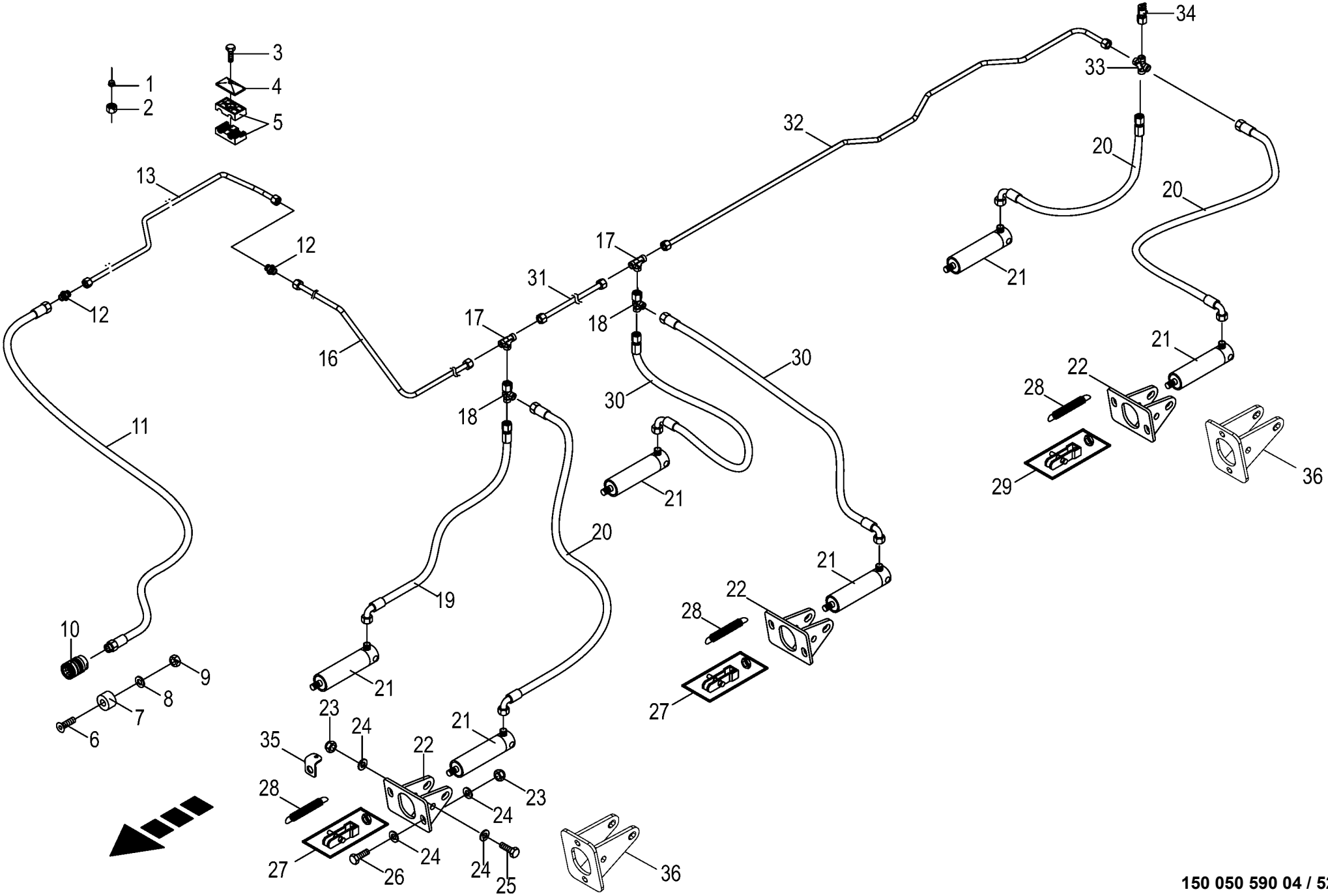

150 050 590 04 / 52.0

150 432 056 02

Hydraulische Bremse
Hydraulic brakes
Frein hydraulique

930001 - 939441

150 050 590 04

150 432 056 2 **52.0**

Pos.	ID-Nr.	Benennung	Description	Description	Masch.-Nr-	ZX 400 GL -1	ZX 450 GL -1	ZX 550 GL -1				Bemerkung/Remarks/Remarque
1	00 921 046 1	Schneidring	Cutting ring	Baque coupante			x	x				L 12
2	00 921 206 0	Überwurfmutter	Nozzle disc cap	Écrou de buse-pastille			x	x				AL 12
3	00 901 008 1	6kt-Schraube	Hex head bolt	Boulon tête hex			x	x				M 8 X 80
	00 901 425 0	6kt-Schraube	Hex head bolt	Boulon tête hex			x	x				M 8 X 60
	00 901 423 0	6kt-Schraube	Hex head bolt	Boulon tête hex			x	x				M 8 X 50
4	00 925 134 0	Deckplatte	Cover plate	Plaque de recouvrement			x	x				
5	00 925 158 0	Rohrschelle -2 Hälften	Tube clamp -2 halves	Bride -2 moitiés			x	x				Bo.= 18/12
	00 925 105 0	Rohrschelle -2 Hälften	Tube clamp -2 halves	Bride -2 moitiés			x	x				Bo.= 12/12
6	00 904 347 1	Senkschraube	Countersunkscrew	Vis à tête fraisée			x	x				M 5 X 20
7	00 187 960 0	Blindstopfen	Blind plug	Plot de remplissage			x	x				Rd. 35 X 17
8	00 910 500 1	Scheibe	Washer	Rondelle			x	x				5,3 X 10 X 1
9	00 908 207 1	6kt-Mutter	Hex nut	Écrou hex			x	x				M 5
10	00 921 155 0	Kupplungsmuffe	Sleeve	Cache poussiere			x	x				M 18 X 1,5
11	00 920 033 1	Hochdruckschlauchleitung	High pressure hose line	Conduite de tuyau haute pression			x	x				Lg.=4600
12	00 921 054 1	Verbindungsstutzen	Connector	Raccord			x	x				M 18 X 1,5
13	20 056 676 0	Hyd.-Leitung 12 x 1,5 x 2672 3	Hydraulic line 12 x 1,5 x 2672 3	Conduite hydraulique 12 x 1,5 x			x	x				
		Bögen		2672 3								
	20 056 666 0	Hyd.-Leitung 12 x 1,5 x 3331 4	Hydraulic line 12 x 1,5 x 3331 4	Conduite hydraulique 12 x 1,5 x			x	x				
		Bögen		3331 4								
16	20 056 667 0	Hyd.-Leitung 12 x 1,5 x 1355 2	Hydraulic line 12 x 1,5 x 1355 2	Conduite hydraulique 12 x 1,5 x			x	x				
		Bögen		1355 2								
17	00 921 071 1	T-Stutzen	T connector	Raccord T réglable			x	x				L 12
18	00 921 079 1	L-Stutzen	Adjustable L connection	Raccord L réglable			x	x				L 12
19	00 920 061 1	Hochdruckschlauchleitung	High pressure hose line	Conduite de tuyau haute pression			x	x				Lg.= 850
20	00 920 093 0	Hochdruckschlauchleitung	High pressure hose line	Conduite de tuyau haute pression			x	x				Lg.= 1400
21	00 918 548 0	Hydraulikzylinder	Hydraulic cylinder	Vérin hydraulique			x	x				Ez 35/40 X 80/197
	00 921 467 3	Dichtungssatz	Sealing set	Jeu de joints			x	x				Ez 35/40
22	00 348 899 1	Halter	Support	Cadre support			x	x				
23	00 908 719 0	Sicherungsmutter	Locknut	Écrou hex			x	x				M 16
24	00 910 303 1	Scheibe	Washer	Rondelle			x	x				17 X 30 X 3
25	00 901 142 1	6kt-Schraube	Hex head bolt	Boulon tête hex			x	x				M 16 X 110
26	00 900 675 0	6kt-Schraube	Hex head bolt	Boulon tête hex			x	x				M 16 X 40
27	00 945 160 0	Beipack	Kit included	Kit inclus			x	x				Typ 20 / Typ 24 / Typ 30
28	00 940 453 0	Zugfeder	Tension spring	Ressort de traction			x	x				3,2 X 28,2 X 118
29	00 945 187 1	Beipack	Kit included	Kit inclus			x	x				Typ 20 / Typ 24 / Typ 30
30	27 000 332 0	Hochdruckschlauchleitung	High pressure hose line	Conduite de tuyau haute pression			x	x				Lg.= 620
31	20 056 669 0	Hyd.-Leitung 12 x 1,5 x 1532 0	Hydraulic line 12 x 1,5 x 1532 0	Conduite hydraulique 12 x 1,5 x			x	x				
		Bögen		1532 0								

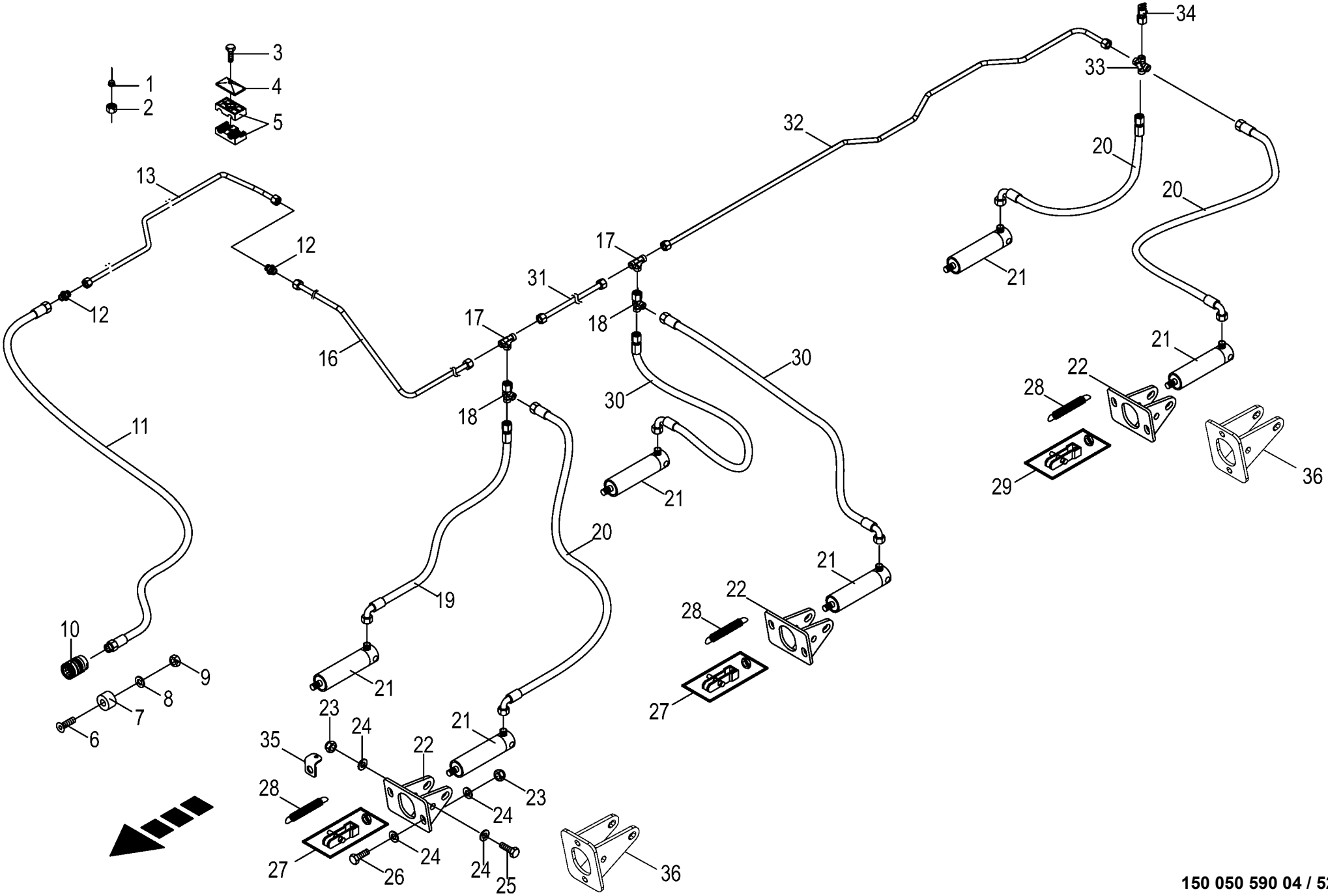

150 050 590 04 / 52.0

150 432 056 02

Hydraulische Bremse
Hydraulic brakes
Frein hydraulique

930001 - 939441

150 050 590 04

150 432 056 2 **52.0**

Pos.	ID-Nr.	Benennung	Description	Description	Masch.-Nr-	ZX 400 GL -1	ZX 450 GL -1	ZX 550 GL -1				Bemerkung/Remarks/Remarque
32	20 056 668 0	Hyd.-Leitung 12 x 1,5 x 1635 7 Bögen	Hydraulic line 12 x 1,5 x 1635 7	Conduite hydraulique 12 x 1,5 x 1635 7			x	x				
33	00 921 094 1	Kreuz-Verbindungsstutzen	Cross pipe union	Manchon de connexion du croix			x	x				L 12
34	00 920 868 0	Mini-Messanschluss	Connector f.mini-test equipm.	Raccord instr.mesureur mini			x	x				M 16 X 2 / M 18 X 1,5
35	20 057 955 0	Federhalter	Spring support	Support de ressort			x	x				
36	20 054 861 0	Halter -Elektronische Zwangslenkung	Support -Electronic self steer	Cadre support -Essieu suiveur électronique			4	4				

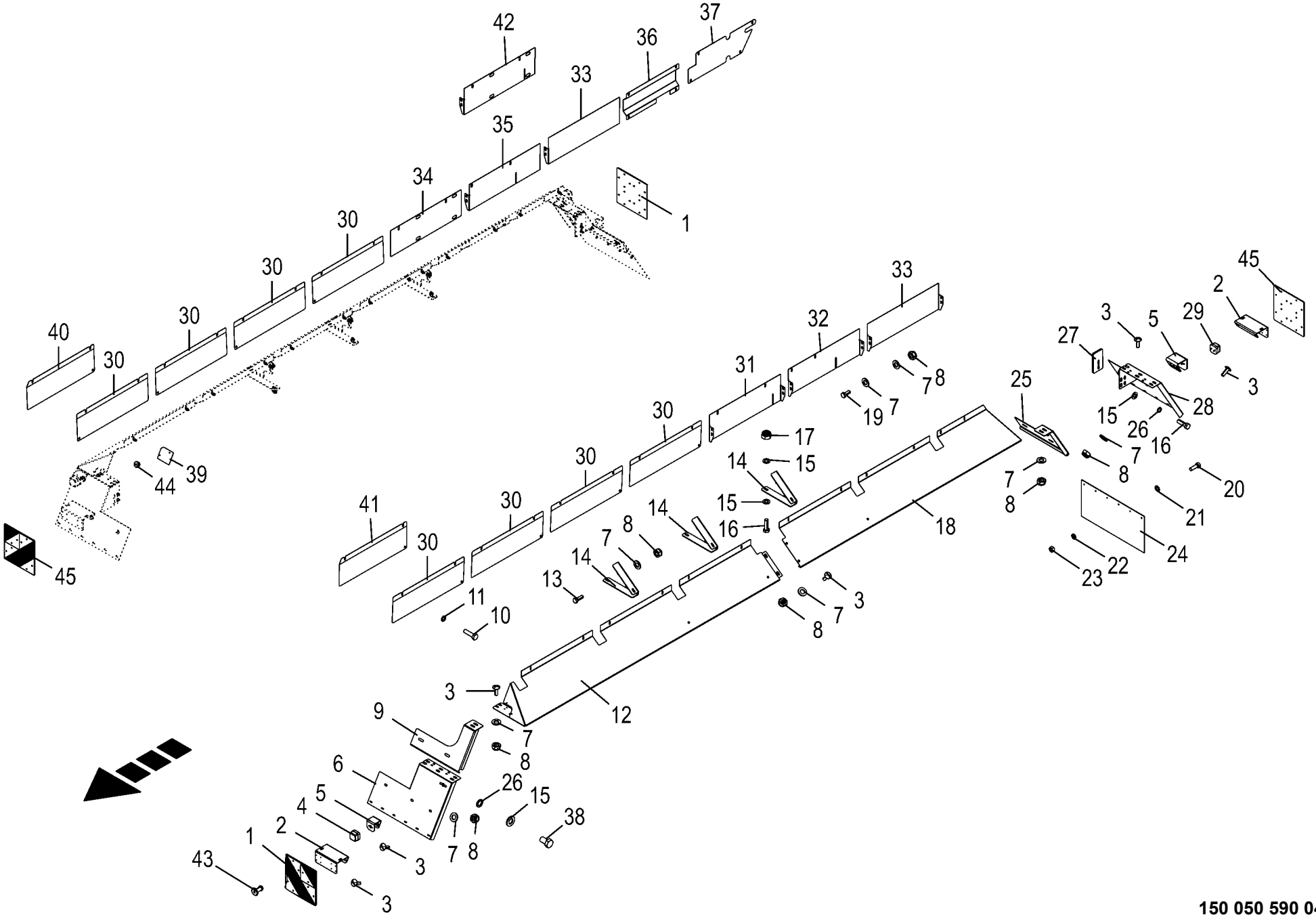

150 050 590 04 / 53.0

150 434 484 04

Kotflügel
Mudguard
Aile

930001 - 939441

150 050 590 04

150 434 484 4 **53.0**

Pos.	ID-Nr.	Benennung	Description	Description	Masch.-Nr-	ZX 400 GL -1	ZX 450 GL -1	ZX 550 GL -1				Bemerkung/Remarks/Remarque
1	27 016 881 0	Warntafel vorn links / hinten rechts	Warning panel vorn links / hinten rechts	Panneau d'avertissement			2	2				
2	00 343 443 0	Winkelhalterung	Angle support	Support de jarret			4	4				
3	00 905 253 1	Flachrundschraube	Coach bolt	Vis a tête bombée			x	x				M 10 X 30
4	00 338 143 0	Leuchte BGRZ Glühlampe 2-p kpl.	Lamp BGRZ bulb 2-p CPL	Voyant BGRZ ampoule 2-p cpl.			2	2				
5	20 057 090 0	Halter fuer Positionsleuchte	Support for position lamp	Support pour feu de position			4	4				
6	20 057 061 0	Schmutzfänger -links	Mud flap -left	Bavettem d'aile -gauche			1	1				
	20 057 060 0	Schmutzfänger -rechts	Mud flap -right	Bavettem d'aile -droite			1	1				
7	00 910 414 0	Scheibe	Washer	Rondelle			x	x				10,5 X 21 X 2
8	00 908 758 0	Sicherungsmutter	Locknut	Écrou hex			x	x				M 10
9	20 057 244 0	Knoten für Schmutzfänger vo. li -links vorn/rechts hinten	Knot for dirt deflector front lh -front left/back right	Nœud p. pare-boue avant ga. - devant en gauche/derrière à droite			2	2				
10	00 900 617 0	6kt-Schraube	Hex head bolt	Boulon tête hex			x	x				M 8 X 30
11	00 909 908 1	Sperrkantscheibe	Detent edged washer	Disque à bord d'arrêt			x	x				SKM 8
12	20 058 346 0	Kotflügel vorne, links	Mudguard front lh	Aile avant ga.				1				
	20 058 350 0	Kotflügel vorne, rechts	Mudguard front rh	Aile avant dr.				1				
	20 058 326 0	Kotflügel vorne, links	Mudguard front lh	Aile avant ga.			1					
	20 058 329 0	Kotflügel vorne, rechts	Mudguard front rh	Aile avant dr.			1					
13	00 900 637 0	6kt-Schraube	Hex head bolt	Boulon tête hex			x	x				M 10 X 30
14	20 057 062 0	Strebe Kotflügel links	Strut lh	Potence aile ga.			3	3				
	20 057 063 0	Strebe Kotflügel rechts	Strut mudguard rh	Potence aile dr.			3	3				
15	00 910 506 1	Scheibe	Washer	Rondelle			x	x				13 X 24 X 2,5
16	00 900 658 0	6kt-Schraube	Hex head bolt	Boulon tête hex			x	x				M 12 X 40
17	00 908 701 0	Sicherungsmutter	Locknut	Écrou hex			x	x				M 12
18	20 058 347 0	Kotflügel hinten, links	Mudguard rear lh	Aile arrière ga.				1				
	20 058 352 0	Kotflügel hinten, rechts	Mudguard rear rh	Aile arrière dr.				1				
	20 058 323 0	Kotflügel hinten, links Tridem	Mudguard rear lh Tridem	Aile arrière ga. tridem			1					
	20 058 330 0	Kotflügel hinten, rechts Tridem	Mudguard rear rh Tridem	Aile arrière dr. tridem			1					
19	00 900 636 0	6kt-Schraube	Hex head bolt	Boulon tête hex			x	x				M 10 X 25
20	00 903 745 0	Zylinderschraube	Allen screw	Vis tête cylindrique			x	x				M 5 X 16
21	00 910 500 1	Scheibe	Washer	Rondelle			x	x				5,3 X 10 X 1
22	00 910 031 0	Federring	Spring washer	Rondelle elastique			x	x				B 5
23	00 908 207 1	6kt-Mutter	Hex nut	Écrou hex			x	x				M 5
24	00 944 919 0	Schmutzfänger	Mud flap	Bavettem d'aile			2	2				600 X 300
25	20 057 245 0	Knoten für Schmutzfänger vo. re -rechts vorn/links hinten	Knot for dirt deflector front rh -front right/back left	Nœud p. pare-boue avant dr. - devant à droite/derrière en gauche			2	2				
26	00 909 911 0	Sperrkantscheibe	Detent edged washer	Disque à bord d'arrêt			x	x				SKZ 12
27	20 057 912 0	Zwischenblech	Intermediate plate	Plaque intermédiaire			2	2				

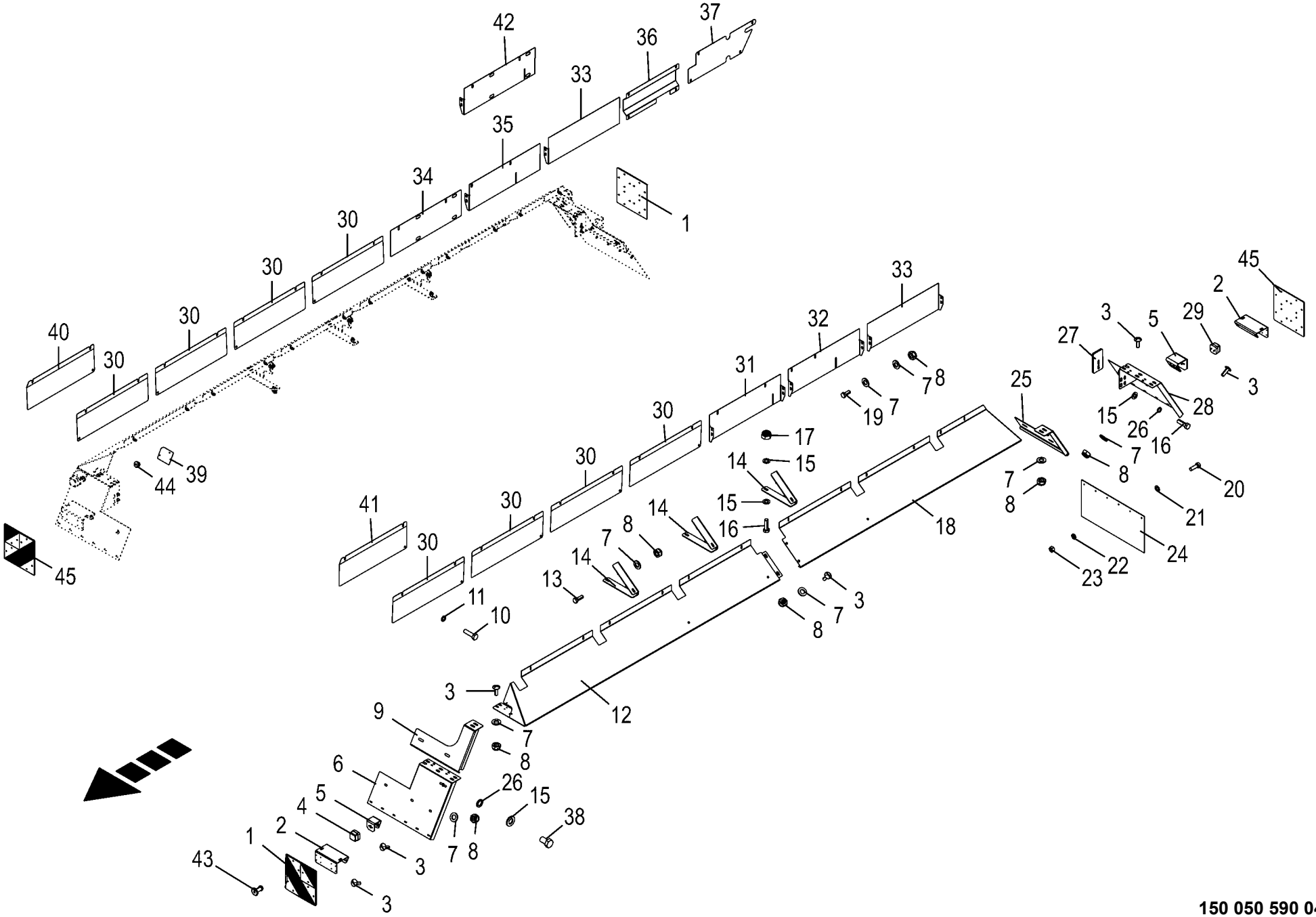

150 050 590 04 / 53.0

150 434 484 04

Kotflügel **Mudguard** **Aile**					930001 - 939441	ZX 400 GL -1	ZX 450 GL -1	ZX 550 GL -1				**150 050 590 04** 150 434 484 4 **53.0**
Pos.	ID-Nr.	Benennung	Description	Description	Masch.-Nr-							Bemerkung/Remarks/Remarque
28	20 057 060 0	Schmutzfänger -links	Mud flap -left	Bavettem d'aile -gauche			1					
	20 057 061 0	Schmutzfänger -rechts	Mud flap -right	Bavettem d'aile -droite			1					
	20 059 300 0	Schmutzfänger hi.li.	Dirt deflector rear left	Pare-boue arr. ga.				1				
	20 059 301 0	Schmutzfänger hi.re.	Dirt deflector rear rh	Pare-boue arrière dr.				1				
29	00 343 694 0	Leuchte BGRZ Glühlampe 2-p kpl.	Lamp BGRZ bulb 2-p CPL	Voyant BGRZ ampoule 2-p cpl.			2	2				
30	20 058 106 0	Abdeckblech 675mm	Cover plate 675 mm	Tôle de capotage 675 mm			6	8				
31	20 058 320 0	Abdeckblech 755mm	Cover plate 755 mm	Tôle de capotage 755 mm			1	1				
32	20 058 363 0	Abdeckblech	Cover plate	Tôle de capotage				1				
33	20 058 364 0	Abdeckblech	Cover plate	Tôle de capotage			1	2				
34	20 058 353 0	Abdeckblech f. Leiter	Cover plate for ladder	Tôle de capotage p. directeur				1				
35	20 058 365 0	Abdeckblech	Cover plate	Tôle de capotage				1				
36	20 058 109 0	Abdeckung 500mm	Cover 500 mm	Couvercle 500 mm			1	1				
37	20 058 110 0	Abdeckung 644mm	Cover 644 mm	Couvercle 644 mm			1	1				
38	00 900 653 0	6kt-Schraube	Hex head bolt	Boulon tête hex			x	x				M 12 X 20
39	20 057 066 0	Abdeckblech	Cover plate	Tôle de capotage			2	2				
40	20 058 321 0	Abdeckblech rechts	Cover plate rh	Tôle de capotage dr.			1					
41	20 058 322 0	Abdeckblech links	Cover plate lh	Tôle de capotage ga.			1					
42	20 058 319 0	Abdeckblech rechts 755mm	Cover plate rh 755 mm	Tôle de capotage dr. 755 mm			1					
43	00 914 138 0	Blindniet	Blind rivet	Rivet aveugle			x	x				5 X 14,5
44	00 914 701 0	Blindniet	Blind rivet	Rivet aveugle			x	x				6,5 X 14
45	27 016 880 0	Warntafel vorn rechts / hinten links	Warning panel vorn rechts / hinten links	Panneau d'avertissement			2	2				

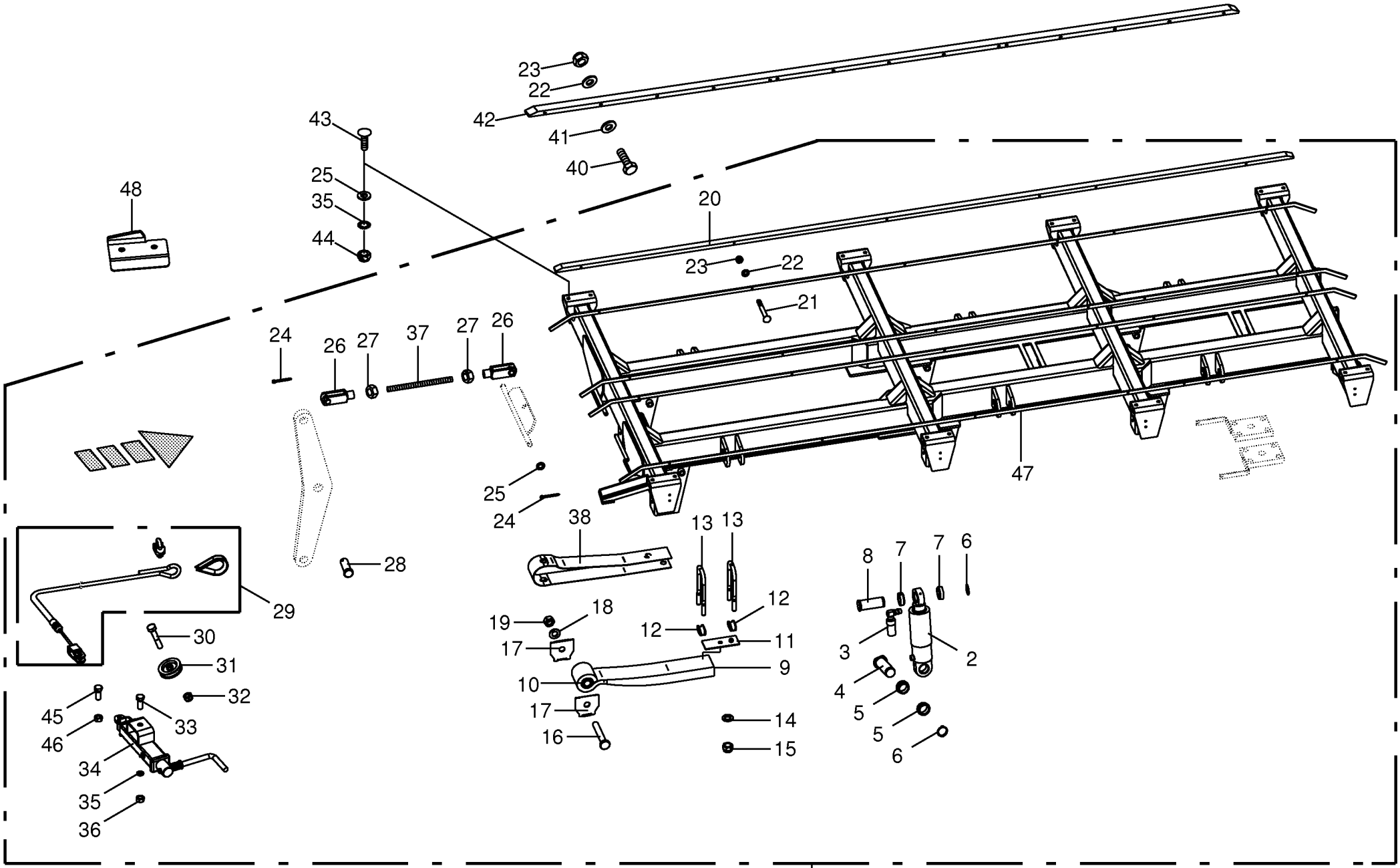

150 050 590 04 / 54.0

150 409 100 04

Tridemaggregat -Hydr.Bremsanlage -EBS **Tridem axle assy** **Collection essieu tridem**					930001 - 939441	ZX 400 GL -1	ZX 450 GL -1	ZX 550 GL -1				**150 050 590 04** 150 409 100 4 **54.0**
Pos.	ID-Nr.	Benennung	Description	Description	Masch.-Nr-							Bemerkung/Remarks/Remarque
1	27 007 934 1	Tri-Achse 10/280/335 M22x1,5	Axle -incl. axle	Essieu -incl. essieu			x	x				
		2050 27000 -inkl. Achse										
2	27 002 720 0	Hydraulikzylinder	Hydraulic cylinder	Vérin hydraulique			x	x				Dz 80/110 X 185
	27 002 721 0	Dichtungssatz	Sealing set	Jeu de joints			x	x				Dz 80/110
3	27 003 394 0	Ölhalter	Oil support	Support d'huile			x	x				
4	27 017 960 0	Bolzen 50/155	Bolt 50/155	Goujon 50/155			x	x				
5	00 953 965 0	Hülse	Bushing	Douille			x	x				Rd. 65 / 50 L= 20.7
6	00 911 553 0	Sicherungsring	Circlip	Circlip			x	x				A 50 X 2,0
7	27 003 396 0	Hülse	Bushing	Douille			x	x				50 X 65 X 30.2
8	27 003 395 0	Bolzen	Pin	Boulon			x	x				
9	27 003 389 0	Blattfeder -inkl. Buchse	Plate spring -incl. bushing	Ressort à lames -incl. douille			x	x				
10	00 953 959 0	Buchse	Bushing	Douille			x	x				57 X 30.1 X 102
11	27 003 390 0	Platte	Plate	Plaque			x	x				
12	00 952 846 0	Segment	Segment	Segment			x	x				
13	27 003 391 0	Federbügel	Spring bow	Rondelle			12	12				M 24 X 280 X 125
14	00 910 514 1	Scheibe	Washer	Rondelle			x	x				26 X 44 X 4
15	00 908 031 1	6kt-Mutter	Hex nut	Écrou hex			x	x				M 24
16	90 000 212 0	6kt-Schraube	Hex head bolt	Boulon tête hex			x	x				M 30 X 200 -10.9
17	00 953 955 0	Formblech	Plate	Plaque			x	x				
18	00 910 515 2	Scheibe	Washer	Rondelle			x	x				31 X 56 X 4
19	00 908 039 1	6kt-Mutter	Hex nut	Écrou hex			x	x				M 30
20	27 010 256 0	Kunststoffleiste	Rubber strip	Plaque plastique			4	4				
21	90 002 174 0	Senkschraube I-6kt M8 x 80 A3G	COUNTERSUNK SCREW 8X50	VIS 8X50			x	x				
	90 002 175 0	Senkschraube I-6kt M8 x 70 A3G	COUNTERSUNK SCREW 8X50	VIS 8X50			x	x				
22	00 910 413 0	Scheibe	Washer	Rondelle			x	x				8,4 X 17 X 1,6
23	00 908 707 0	Sicherungsmutter	Locknut	Écrou hex			x	x				M 8
24	00 912 066 1	Splint	Cotter pin	Goupille fendue			x	x				4 X 28
25	00 910 303 1	Scheibe	Washer	Rondelle			x	x				17 X 30 X 3
26	00 927 118 1	Gabelkopf	Clevis	Tête de fourche			x	x				G 16 X 32
27	00 908 717 1	6kt-Mutter	Hex nut	Écrou hex			x	x				M 16 X 1,5
28	00 916 381 2	Bolzen	Pin	Boulon			x	x				Rd. 16 X 45
29	27 003 333 0	Handbremsseil	Hand brake rope	Câble du frein à main			x	x				
30	00 901 434 0	6kt-Schraube	Hex head bolt	Boulon tête hex			x	x				M 10 X 55
31	00 952 683 0	Seilrolle	Rope pulley	Poulie à cable			x	x				Rd. 80
32	00 908 758 0	Sicherungsmutter	Locknut	Écrou hex			x	x				M 10
33	00 901 141 1	6kt-Schraube	Hex head bolt	Boulon tête hex			x	x				M 16 X 100
34	27 001 541 0	Spindel	Spindle	Fuseau			x	x				
35	00 909 912 1	Sperrkantscheibe	Detent edged washer	Disque à bord d'arrêt			x	x				SKM 16

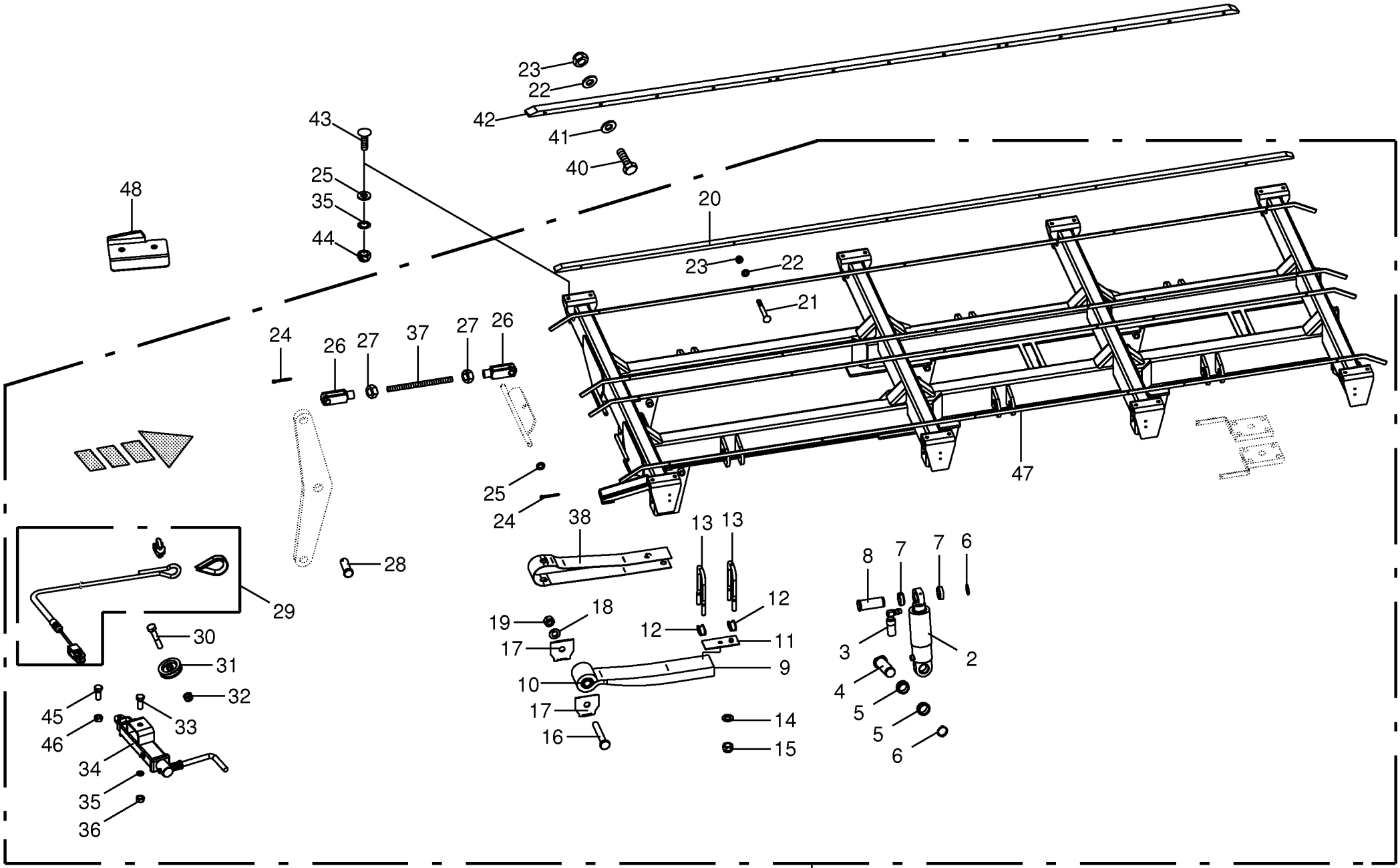

150 050 590 04 / 54.0

150 409 100 04

Tridemaggregat -Hydr.Bremsanlage -EBS Tridem axle assy Collection essieu tridem					930001 - 939441	ZX 400 GL -1	ZX 450 GL -1	ZX 550 GL -1				150 050 590 04 150 409 100 4 54.0
Pos.	ID-Nr.	Benennung	Description	Description	Masch.-Nr-							Bemerkung/Remarks/Remarque
36	00 908 719 0	Sicherungsmutter	Locknut	Écrou hex			x	x				M 16
37	90 000 277 0	Gewindestange	Threaded rod	Tige filetée			x	x				M 16 X 200
38	27 014 010 0	Sicherungsblech Blattfeder	Safety plate leaf spring	Plaque d'arrêt ressort à lames			x	x				
40	00 901 049 1	6kt-Schraube	Hex head bolt	Boulon tête hex			x	x				M 8 X 70
41	00 910 603 0	Scheibe	Washer	Rondelle			x	x				8,4 X 24 X 2
42	20 054 806 0	Gleitschiene	Guide rail	Glissière			x	x				Lg.=4650
43	00 904 708 0	Flachrundschraube	Coach bolt	Vis a tête bombée			x	x				M 16 X 40
	00 904 723 0	Flachrundschraube	Coach bolt	Vis a tête bombée			x	x				M 16 X 50
44	00 908 719 0	Sicherungsmutter	Locknut	Écrou hex			x	x				M 16
45	00 900 291 0	6kt-Schraube	Hex head bolt	Boulon tête hex			x	x				M 14 X 45
46	00 908 714 0	Sicherungsmutter	Locknut	Écrou hex			x	x				M 14
47	27 010 753 0	Rahmen	Frame	Cadre			x	x				
48	00 000 001 0	-nicht für diese Maschine	-not for this machine	-non prevu pour cette machine			x	x				

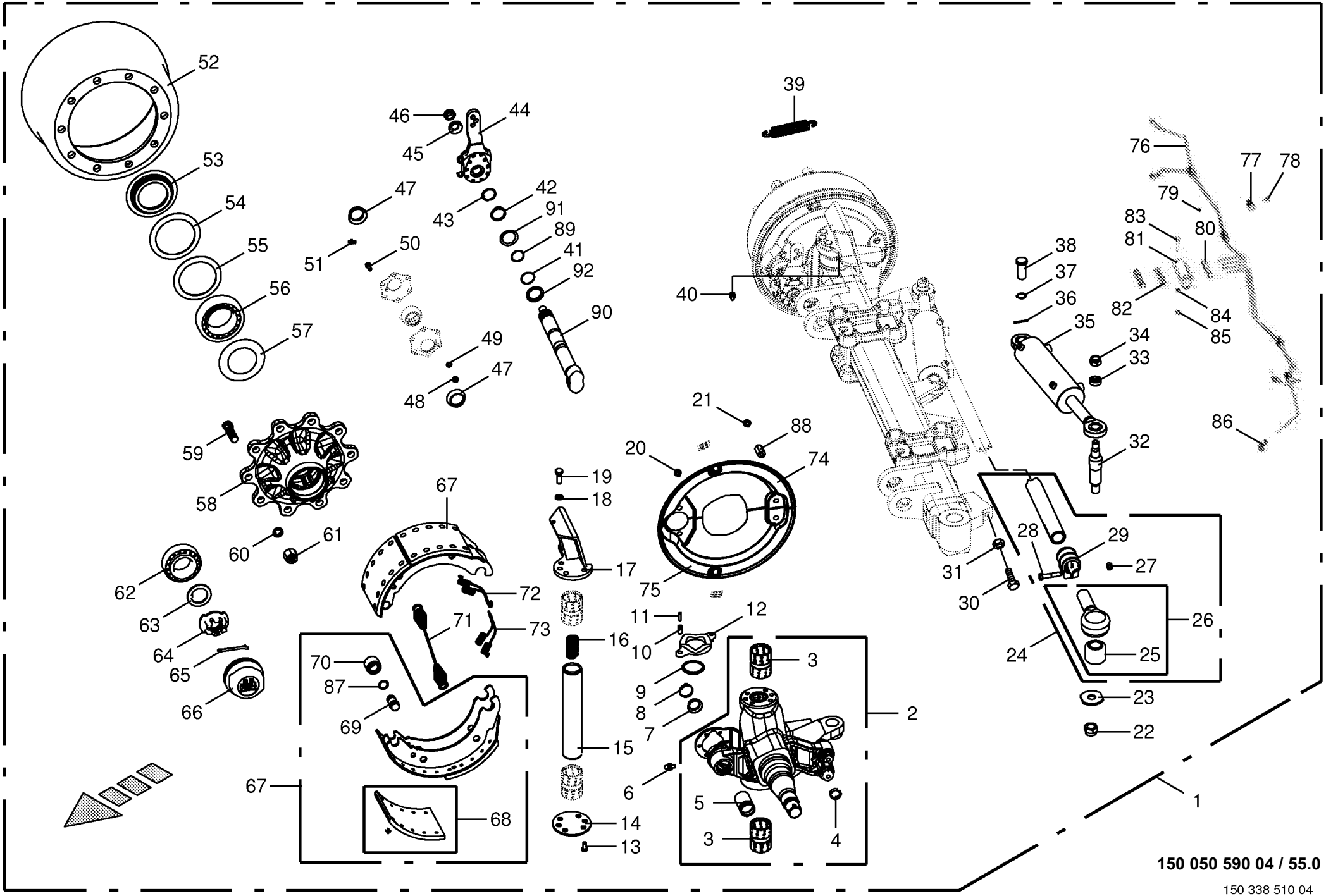

150 050 590 04 / 55.0

150 338 510 04

Lenkachse vorne -EBS Steering axle front Essieu directeur devant					930001 - 939441	ZX 400 GL -1	ZX 450 GL -1	ZX 550 GL -1				150 050 590 04 150 338 510 4 55.0
Pos.	ID-Nr.	Benennung	Description	Description	Masch.-Nr-							Bemerkung/Remarks/Remarque
1	27 003 313 0	Lenkachse	Steering axle	Essieu directeur			x	x				10/280/335 2050 FL4112
2	27 003 314 0	Lenkschenkel -links	Steering swivel pin -left	Pivot de direction -gauche			x	x				
	27 003 315 0	Lenkschenkel -rechts	Steering swivel pin -right	Pivot de direction -droite			x	x				
3	00 952 938 0	Lagerbuchse	Bearing bush	Coussinet			x	x				55 / 50 X 70
4	00 952 961 0	Sprengring	Snap ring	Circlips			x	x				
5	00 952 960 0	Buchse	Bushing	Douille			x	x				42 X 46 X 72,6
6	00 919 004 0	Kegelschmiernippel	Grease niple	Graisseur à cone			x	x				M 10 X 1
7	00 952 975 0	Dichtung	Gasket	Joint			x	x				
8	27 001 434 0	Sicherungsklammer	Securing clip	Parenthèse de garantie			x	x				
9	00 952 955 0	Dichtring	Gasket ring	Bague d'étanchéité			x	x				
10	00 912 501 2	Spannstift	Roll pin	Goupille de serrage			x	x				12 X 30
11	00 912 516 3	Spannstift	Roll pin	Goupille de serrage			x	x				7 X 30
12	00 952 954 0	Druckscheibe	Pression disc	Disque de pression			x	x				
13	90 000 455 0	6kt-Schraube	Hex head bolt	Boulon tête hex			x	x				M 14 X 55
14	27 003 316 0	Achsschenkel-Scheibe unten	STEERING KNUCKLE	FUSEE			x	x				
15	00 952 952 0	Lenkbolzen	Steering pin	Boulon de direction			x	x				
16	00 952 953 0	Druckfeder	Pressure spring	Ressort de pression			x	x				8 X 26 X 85,5
17	27 003 317 0	Grundplatte -links	Base plate -left	Plaquette de levier -gauche			x	x				
	27 003 318 0	Grundplatte -rechts	Base plate -right	Plaquette de levier -droite			x	x				
18	00 909 929 0	Sperrkantscheibe	Detent edged washer	Disque à bord d'arrêt			x	x				SKM 14
19	00 900 318 1	6kt-Schraube	Hex head bolt	Boulon tête hex			x	x				M 14 X 35
20	00 900 272 2	6kt-Schraube	Hex head bolt	Boulon tête hex			x	x				M 10 X 12
21	00 953 871 0	Fächerscheibe	Serrated washer	Rondelle a eventail			x	x				
22	00 908 726 2	Sicherungsmutter	Locknut	Écrou hex			x	x				M 24
23	00 952 948 0	Scheibe	Washer	Rondelle			x	x				
24	27 003 319 0	Spurstange	Track rod	Barre de direction			x	x				
25	27 003 320 0	Buchse	Bushing	Douille			x	x				35,1 X 64,4 X 56
26	27 002 954 0	Spannkopf -links	Chuck Head -left	Tête de serrage -gauche			x	x				
	27 002 953 0	Spannkopf -rechts	Chuck Head -right	Tête de serrage -droite			x	x				
27	00 908 703 0	Sicherungsmutter	Locknut	Écrou hex			x	x				M 12 X 1,5
28	00 902 135 0	6kt-Schraube	Hex head bolt	Boulon tête hex			x	x				M 12 X 1,5 X 60
29	00 952 945 0	Schelle	Clamp	Collier de serrage			x	x				
30	00 901 035 0	6kt-Schraube	Hex head bolt	Boulon tête hex			x	x				M 24 X 70
31	00 908 531 2	6kt-Mutter -niedrige Form	Hex nut -low form	Écrou hex -forme basse			x	x				M 24
32	00 952 836 0	Gewindebolzen	Threaded bolt	Boulon fileté			x	x				
33	00 953 977 0	Spannstück	Tensioning element	Element tendeur			x	x				35/25,5 X 12,5
34	00 908 721 0	Sicherungsmutter	Locknut	Écrou hex			x	x				M 20
35	00 952 894 0	Hydraulikzylinder -links	Hydraulic cylinder -left	Vérin hydraulique -gauche			x	x				

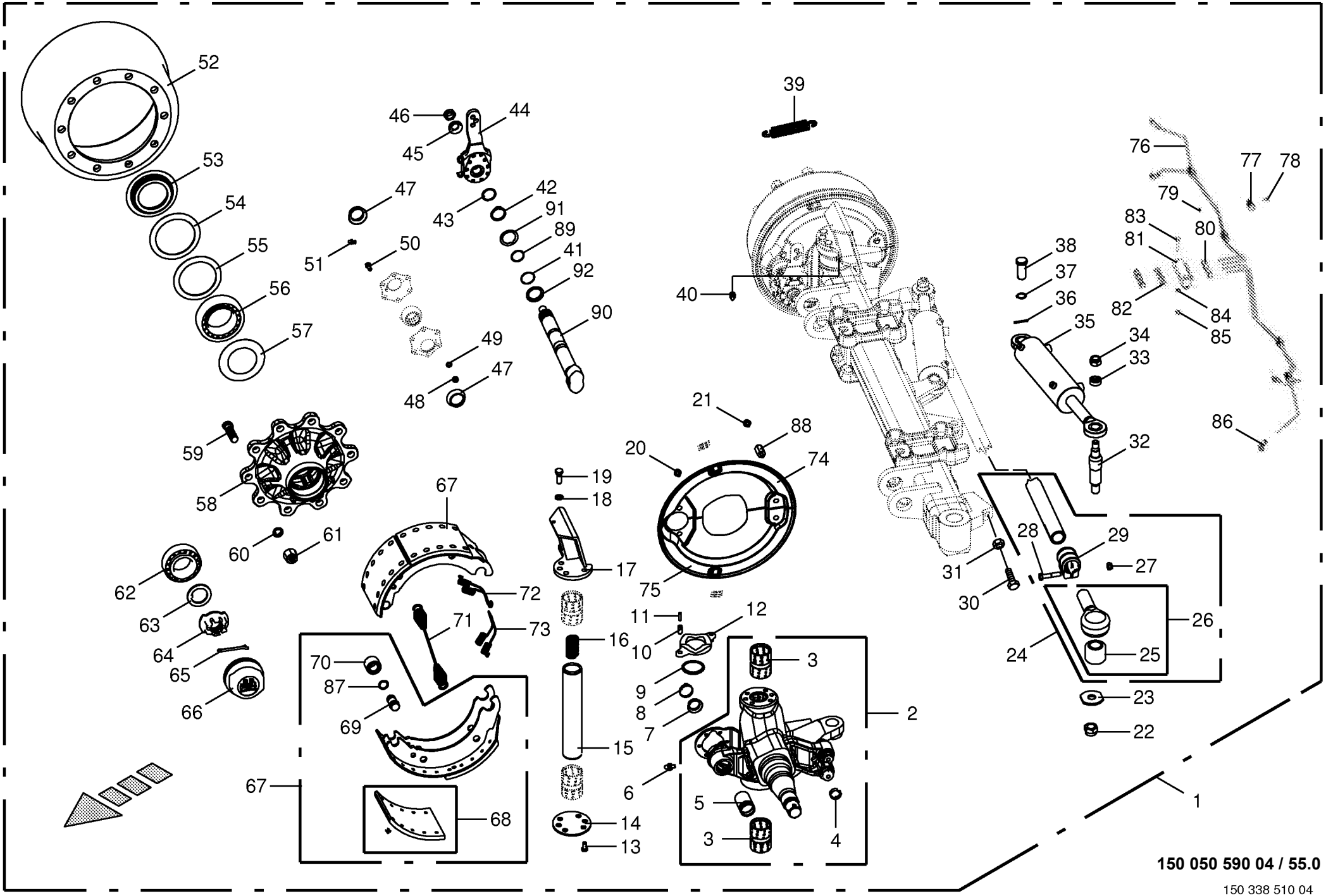

150 050 590 04 / 55.0

150 338 510 04

Lenkachse vorne -EBS Steering axle front Essieu directeur devant					930001 - 939441	ZX 400 GL -1	ZX 450 GL -1	ZX 550 GL -1				150 050 590 04 150 338 510 4 55.0
Pos.	ID-Nr.	Benennung	Description	Description	Masch.-Nr-							Bemerkung/Remarks/Remarque
	00 918 832 0	Dichtungssatz	Sealing set	Jeu de joints			x	x				
	00 952 895 0	Hydraulikzylinder -rechts	Hydraulic cylinder -right	Vérin hydraulique -droite			x	x				
	00 918 832 0	Dichtungssatz	Sealing set	Jeu de joints			x	x				
37	00 911 529 0	Sicherungsring	Circlip	Circlip			x	x				A 25 X 1,2
38	27 009 366 0	Bolzen	Pin	Boulon			x	x				Rd. 25 X 60
39	00 953 984 0	Zugfeder	Tension spring	Ressort de traction			x	x				3 X 27 X 120
40	00 919 104 0	Kegelschmiernippel	Grease niple	Graisseur à cone			x	x				BM 10 X 1
41	90 000 049 0	O-Ring	O-ring	Joint torique			x	x				40 X 2,5
42	00 911 518 0	Sicherungsring	Circlip	Circlip			x	x				40 X 2,5
43	00 911 804 0	Sprengring	Snap ring	Circlips			x	x				B 40 X 2,5
44	00 952 967 0	Gestängesteller -links	Rod control -left	Element de commande -gauche			x	x				
	00 952 966 0	Gestängesteller -rechts	Rod control -right	Element de commande -droite			x	x				
45	00 910 369 0	Scheibe	Washer	Rondelle			x	x				23 X 39 X 3
46	00 908 077 0	6kt-Mutter	Hex nut	Écrou hex			x	x				M 22 X 1,5
47	00 952 974 0	Dichtung	Gasket	Joint			x	x				
48	00 908 210 0	6kt-Mutter	Hex nut	Écrou hex			x	x				M 8
49	00 909 908 1	Sperrkantscheibe	Detent edged washer	Disque à bord d'arrêt			x	x				SKM 8
50	00 900 616 0	6kt-Schraube	Hex head bolt	Boulon tête hex			x	x				M 8 X 25
51	00 919 106 0	Kegelschmiernippel	Grease niple	Graisseur à cone			x	x				BM 8 X 1
52	00 952 921 0	Bremstrommel	Brake drum	Moyeu tambour			x	x				410 X 120 Geteilt
53	00 952 074 0	Stossring	Push ring	Bague			x	x				
54	00 952 159 0	Lagerscheibe	Washer	Rondelle			x	x				110,5 X 141 X 2,5
55	00 952 068 0	Lagerscheibe	Washer	Rondelle			x	x				104 X 136 X 2,5
56	00 932 184 0	Kegelrollenlager	Taper roller bearing	Roulement à rouleaux coniques			x	x				33116
57	00 952 073 0	Abdeckblech	Cover plate	Tôle de recouvrement			x	x				Rd. 84 / 129 X 8,5
58	27 009 305 0	Radnabe	Hub f. axle	Moyeu de roue			x	x				10/280/335
59	00 952 900 0	Riffelbolzen	Wheel pin	Boulon de fix.de roue			x	x				M 22 X 1,5 X 80
60	00 910 217 0	Federring	Spring washer	Rondelle elastique			x	x				C 22,5
61	00 910 235 0	Radmutter	Nut	Ecrou de roue			x	x				M 22 X 1,5
62	00 932 145 0	Kegelrollenlager	Taper roller bearing	Roulement à rouleaux coniques			x	x				32310
63	00 910 324 0	Scheibe	Washer	Rondelle			x	x				43 X 78 X 7
64	00 953 840 0	Kronenmutter	Castellated nut	Ecrou crenele plat			x	x				M 42 X 2
65	00 912 132 0	Splint	Cotter pin	Goupille fendue			x	x				8 X 56
66	00 953 858 0	Radkappe	Wheel cap	Chapeau de roue			x	x				M 115 X 2
67	00 952 922 0	Bremsbacke -mit Belag	Brake shoe -with coating	Machoire de frein -avec revêtment			4	4				410 X 120
68	27 001 439 0	Bremsbelag	Brake lining	Machoire de frein			8	8				410 X 120
69	27 001 438 0	Bolzen	Pin	Boulon			x	x				
70	00 952 962 0	Rolle	Roller	Galet			x	x				

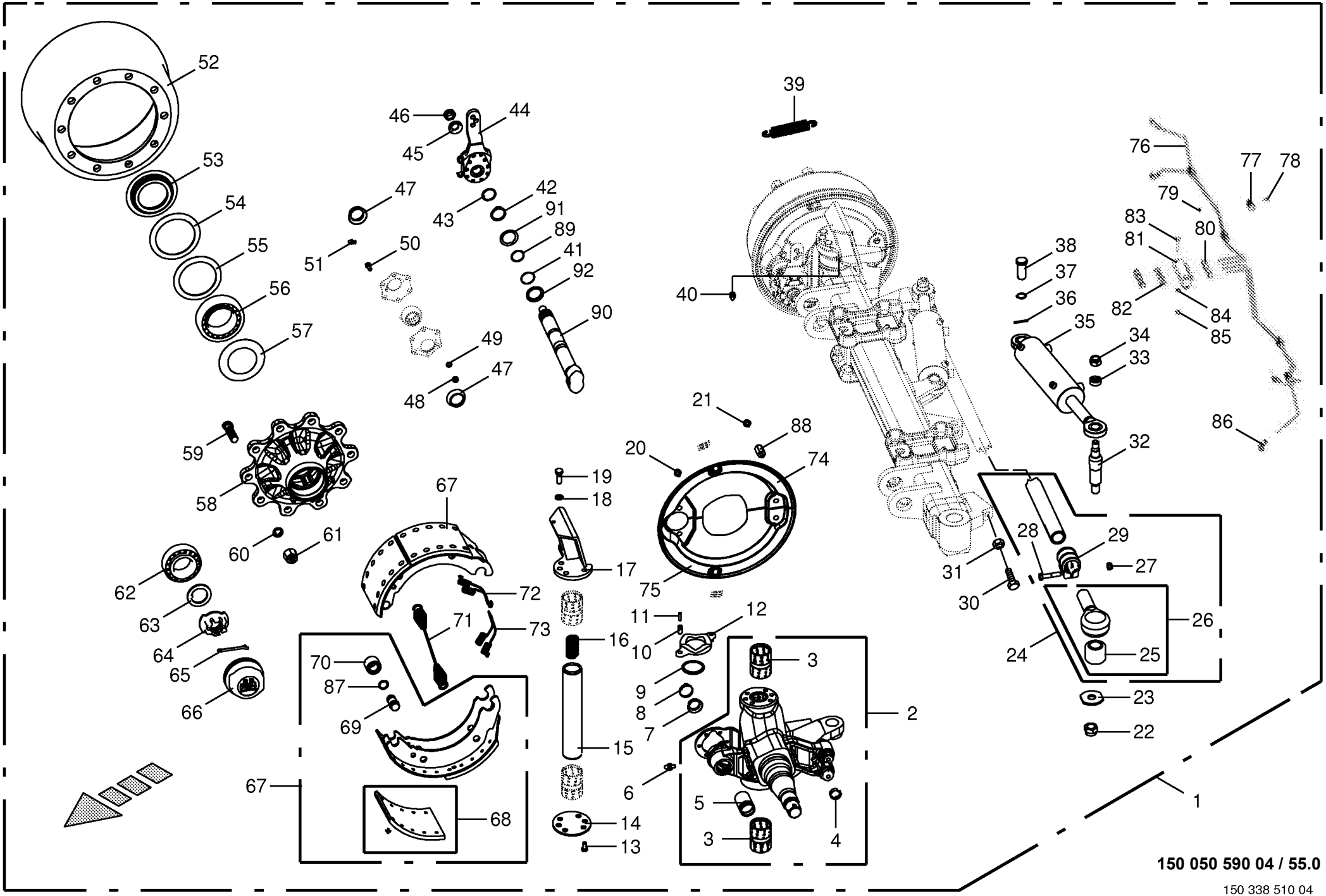

150 050 590 04 / 55.0

150 338 510 04

Lenkachse vorne -EBS Steering axle front Essieu directeur devant					930001 - 939441	ZX 400 GL -1	ZX 450 GL -1	ZX 550 GL -1				150 050 590 04 150 338 510 4 55.0
Pos.	ID-Nr.	Benennung	Description	Description	Masch.-Nr-							Bemerkung/Remarks/Remarque
71	00 952 968 0	Zugfeder	Tension spring	Ressort de traction			x	x				5,3 X 28,5 X 268
72	00 952 096 0	Zugfeder	Tension spring	Ressort de traction			x	x				
73	00 952 095 0	Zugfeder	Tension spring	Ressort de traction			x	x				
74	27 010 260 0	Deckel -links oben	Cover -top left	Couvercle -en haut gauche			x	x				
	27 010 261 0	Deckel -rechts oben	Cover -top right	Couvercle -en haut droite			x	x				
75	27 010 262 0	Deckel -links unten	Cover -below left	Couvercle -en bas gauche			x	x				
	27 010 263 0	Deckel -rechts unten	Cover -below right	Couvercle -en bas à droite			x	x				
76	00 938 933 0	Kunststoffrohr mit Fett gefüllt	Plastic tube filled with grease	Tube plastique farci avec graisse			x	x				6 X 1,5
		-Id.-Nr.= 1m	-Id.-no.= 1m	-Id.-no.= 1m								
77	00 953 980 0	Schelle	Clamp	Collier de serrage			x	x				
78	00 903 043 1	Zylinderschraube	Allen screw	Vis tête cylindrique			x	x				M 6 X 16
79	00 909 906 1	Sperrkantscheibe	Detent edged washer	Disque à bord d'arrêt			x	x				SKM 6
80	00 919 333 0	Einschraubstutzen	Male connector	Raccord filet			x	x				M 10 X 1
81	00 952 941 0	Platte	Plate	Plaque			x	x				
82	00 919 004 0	Kegelschmiernippel	Grease niple	Graisseur à cone			x	x				M 10 X 1
83	00 900 264 1	6kt-Schraube	Hex head bolt	Boulon tête hex			x	x				M 8 X 45
84	00 910 033 0	Federring	Spring washer	Rondelle elastique			x	x				B 8
85	00 908 210 0	6kt-Mutter	Hex nut	Écrou hex			x	x				M 8
86	90 000 203 0	Winkeleinschraubstutzen	Angel male connector	Raccord filet jarret			x	x				M 10 X 1
87	27 009 350 0	Ring	Ring	Anneau			x	x				
88	27 009 306 0	Gewindebolzen	Threaded bolt	Boulon fileté			x	x				
89	90 001 971 0	O-Ring	O-ring	Joint torique			x	x				37 X 2,6
90	27 010 259 0	Bremswelle L=300 A=181,5	Brake shaft L=305 A=186.5	Arbre de frein L=305 A=186,5			x	x				
91	27 008 283 0	Ring	Ring	Anneau			x	x				
92	27 008 282 0	Dichtring	Gasket ring	Bague d'étanchéité			x	x				

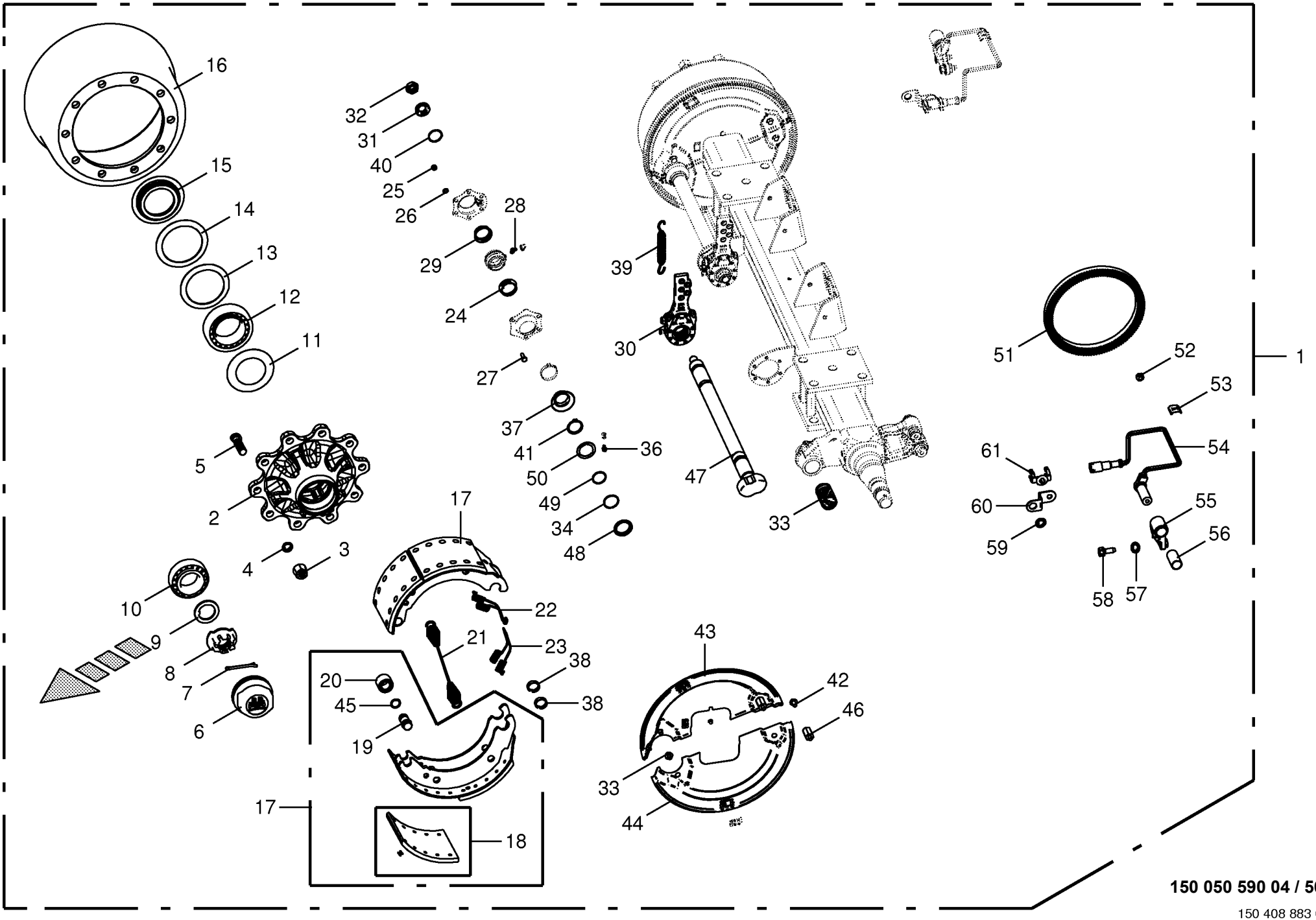

150 050 590 04 / 56.0

150 408 883 01

Bremsachse mitte -EBS **Brake axle middle** **Essieu centre**					930001 - 939441	ZX 400 GL -1	ZX 450 GL -1	ZX 550 GL -1				**150 050 590 04** 150 408 883 1 **56.0**
Pos.	ID-Nr.	Benennung	Description	Description	Masch.-Nr-							Bemerkung/Remarks/Remarque
1	27 010 457 0	Br-Achse 10/280/335/M22X1,5	Br-Achse 10/280/335/M22X1,5	Br-Achse 10/280/335/M22X1,5			x	x				
		2050 9000	2050 9000	2050 9000								
2	27 009 305 0	Radnabe	Hub f. axle	Moyeu de roue			x	x				10/280/335
3	00 908 077 0	6kt-Mutter	Hex nut	Écrou hex			x	x				M 22 X 1,5
4	00 910 217 0	Federring	Spring washer	Rondelle elastique			x	x				C 22,5
5	00 952 900 0	Riffelbolzen	Wheel pin	Boulon de fix.de roue			x	x				M 22 X 1,5 X 80
6	00 953 858 0	Radkappe	Wheel cap	Chapeau de roue			x	x				M 115 X 2
7	00 912 132 0	Splint	Cotter pin	Goupille fendue			x	x				8 X 56
8	00 953 840 0	Kronenmutter	Castellated nut	Ecrou crenele plat			x	x				M 42 X 2
9	00 910 324 0	Scheibe	Washer	Rondelle			x	x				43 X 78 X 7
10	00 932 145 0	Kegelrollenlager	Taper roller bearing	Roulement à rouleaux coniques			x	x				32310
11	00 952 073 0	Abdeckblech	Cover plate	Tôle de recouvrement			x	x				Rd. 84 / 129 X 8,5
12	00 932 184 0	Kegelrollenlager	Taper roller bearing	Roulement à rouleaux coniques			x	x				33116
13	00 952 068 0	Lagerscheibe	Washer	Rondelle			x	x				104 X 136 X 2,5
14	00 952 159 0	Lagerscheibe	Washer	Rondelle			x	x				110,5 X 141 X 2,5
15	00 952 074 0	Stossring	Push ring	Bague			x	x				
16	00 952 921 0	Bremstrommel	Brake drum	Moyeu tambour			x	x				410 X 120 Geteilt
17	00 952 922 0	Bremsbacke -mit Belag	Brake shoe -with coating	Machoire de frein -avec revêtment			4	4				410 X 120
18	27 001 439 0	Bremsbelag	Brake lining	Machoire de frein			8	8				410 X 120
19	27 001 438 0	Bolzen	Pin	Boulon			x	x				
20	00 952 962 0	Rolle	Roller	Galet			x	x				
21	00 952 968 0	Zugfeder	Tension spring	Ressort de traction			x	x				5,3 X 28,5 X 268
22	00 952 095 0	Zugfeder	Tension spring	Ressort de traction			x	x				
23	00 952 096 0	Zugfeder	Tension spring	Ressort de traction			x	x				
24	00 952 974 0	Dichtung	Gasket	Joint			x	x				
25	00 908 210 0	6kt-Mutter	Hex nut	Écrou hex			x	x				M 8
26	00 909 908 1	Sperrkantscheibe	Detent edged washer	Disque à bord d'arrêt			x	x				SKM 8
27	00 900 616 0	6kt-Schraube	Hex head bolt	Boulon tête hex			x	x				M 8 X 25
28	00 940 097 0	Einschraubnippel	Screw-in nipple	Raccord de graissage vissé			x	x				M 8 X 1
29	00 952 974 0	Dichtung	Gasket	Joint			x	x				
30	00 952 965 0	Gestängesteller	Rod control	Element de commande			2	2				
	27 008 072 0	Bremshebel BPW Tridem 62km/h	Modification kit BPW Tridem	Set de mod. BPW Tridem			2					
		hy. Zwangl.										
31	00 910 369 0	Scheibe	Washer	Rondelle			x	x				23 X 39 X 3
32	00 908 077 0	6kt-Mutter	Hex nut	Écrou hex			x	x				M 22 X 1,5
33	00 900 272 2	6kt-Schraube	Hex head bolt	Boulon tête hex			x	x				M 10 X 12
34	90 000 049 0	O-Ring	O-ring	Joint torique			x	x				40 X 2,5
35	00 952 960 0	Buchse	Bushing	Douille			x	x				42 X 46 X 72,6

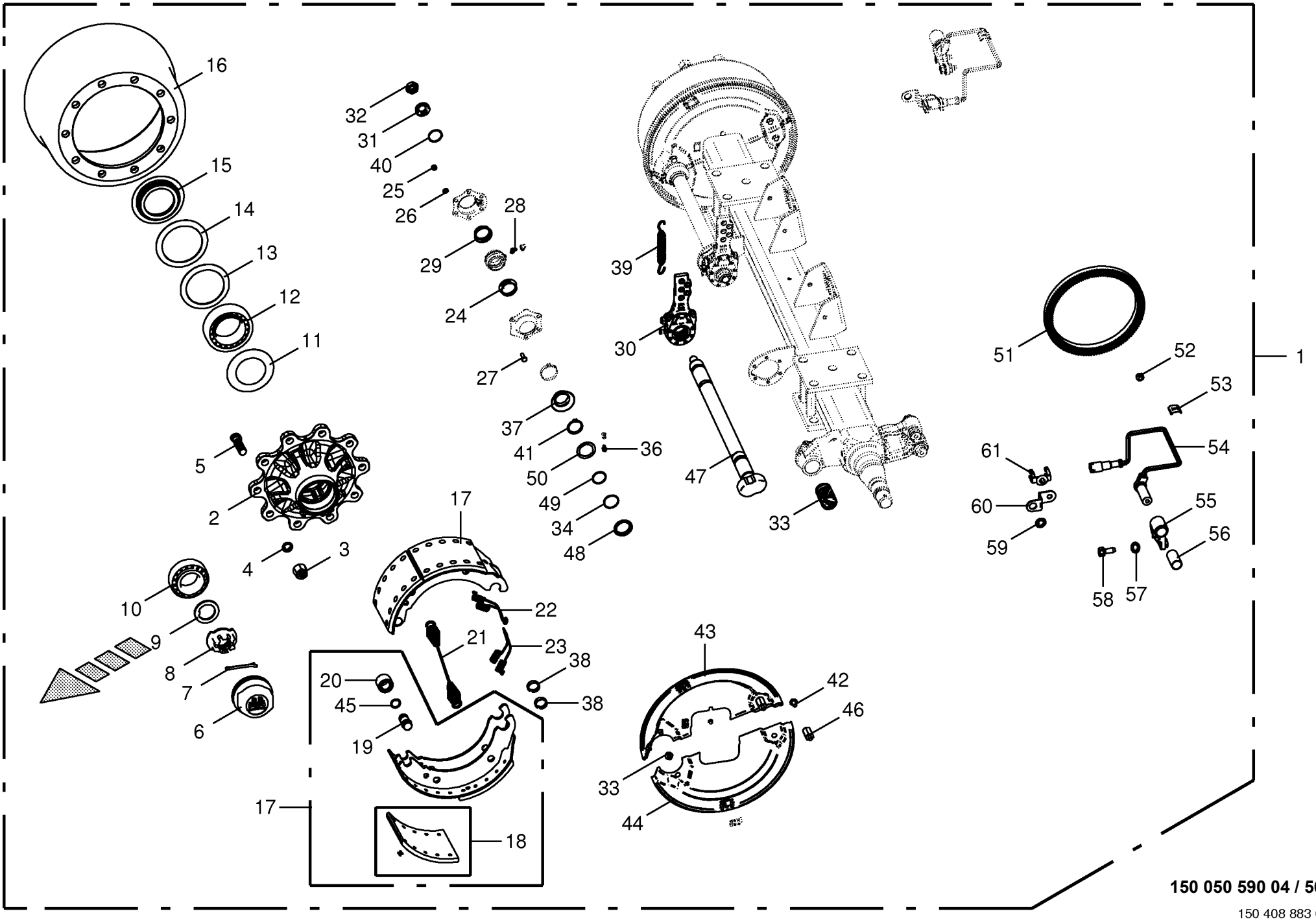

150 050 590 04 / 56.0

150 408 883 01

Bremsachse mitte -EBS **Brake axle middle** **Essieu centre**					930001 - 939441	ZX 400 GL -1	ZX 450 GL -1	ZX 550 GL -1				**150 050 590 04** 150 408 883 1 **56.0**
Pos.	ID-Nr.	Benennung	Description	Description	Masch.-Nr-							Bemerkung/Remarks/Remarque
36	00 919 004 0	Kegelschmiernippel	Grease niple	Graisseur à cone			x	x				M 10 X 1
37	00 952 975 0	Dichtung	Gasket	Joint			x	x				
38	00 952 961 0	Sprengring	Snap ring	Circlips			x	x				
39	00 953 845 0	Zugfeder	Tension spring	Ressort de traction			x	x				2,8 X 23 X 148
40	00 911 804 0	Sprengring	Snap ring	Circlips			x	x				B 40 X 2,5
41	00 911 518 0	Sicherungsring	Circlip	Circlip			x	x				40 X 2,5
42	00 900 632 0	6kt-Schraube	Hex head bolt	Boulon tête hex			x	x				M 10 X 16
43	27 004 125 0	Deckel -links oben	Cover -top left	Couvercle -en haut gauche			x	x				
	27 004 683 0	Deckel -rechts oben	Cover -top right	Couvercle -en haut droite			x	x				
44	27 004 682 0	Deckel -links unten	Cover -below left	Couvercle -en bas gauche			x	x				
	27 004 128 0	Deckel -rechts unten	Cover -below right	Couvercle -en bas à droite			x	x				
45	27 009 350 0	Ring	Ring	Anneau			x	x				
46	27 009 306 0	Gewindebolzen	Threaded bolt	Boulon fileté			x	x				
47	27 009 089 0	Bremswelle	Brake shaft	Arbre de frein			x	x				Lg.= 830
48	27 008 283 0	Ring	Ring	Anneau			x	x				
49	90 001 971 0	O-Ring	O-ring	Joint torique			x	x				37 X 2,6
50	27 008 282 0	Dichtring	Gasket ring	Bague d'étanchéité			x	x				
51	27 010 470 0	Polrad 120 Zähne	Polrad 120 teeth	Polrad 120 Zähne			x	x				
52	27 010 467 0	Scheibe 10x13x7mm	Scheibe 10x13x7mm	Scheibe 10x13x7mm			x	x				
53	27 010 464 0	Befestigungsklammer für EBS-	clamp for EBS - cable	Befestigungsklammer für EBS-			x	x				
		Kabel		Kabel								
54	27 010 462 0	ABS Sensor 0,7 mm -	Sensor für EBS-Bremse -Right	Capteur EBS-Bremse - Direction			x	x				
		Fahrtrichtung rechts	driving direction	de voyage droite								
55	27 010 468 0	Sensorhalter links	Sensor support lh.	Support de capteur ga.			x	x				
	27 010 469 0	Sensorhalter rechts	Sensor support rh.	Support de capteur dr.			x	x				
56	27 010 463 0	Buchse f. Sensor	Bushing for sensor	Douille pour capteur			x	x				
57	00 909 903 0	Sperrkantscheibe	Detent edged washer	Disque à bord d'arrêt			x	x				SKZ 8
58	00 900 614 0	6kt-Schraube	Hex head bolt	Boulon tête hex			x	x				M 8 X 20
59	27 010 466 0	Halter Sensorkabel	Support EBS-cable	Supporteur EBS-cable			x	x				
60	27 010 465 0	Halter Sensorkabel	Support EBS-cable	Supporteur EBS-cable			x	x				
61	00 909 907 0	Sperrkantscheibe	Detent edged washer	Disque à bord d'arrêt			x	x				SKZ 10

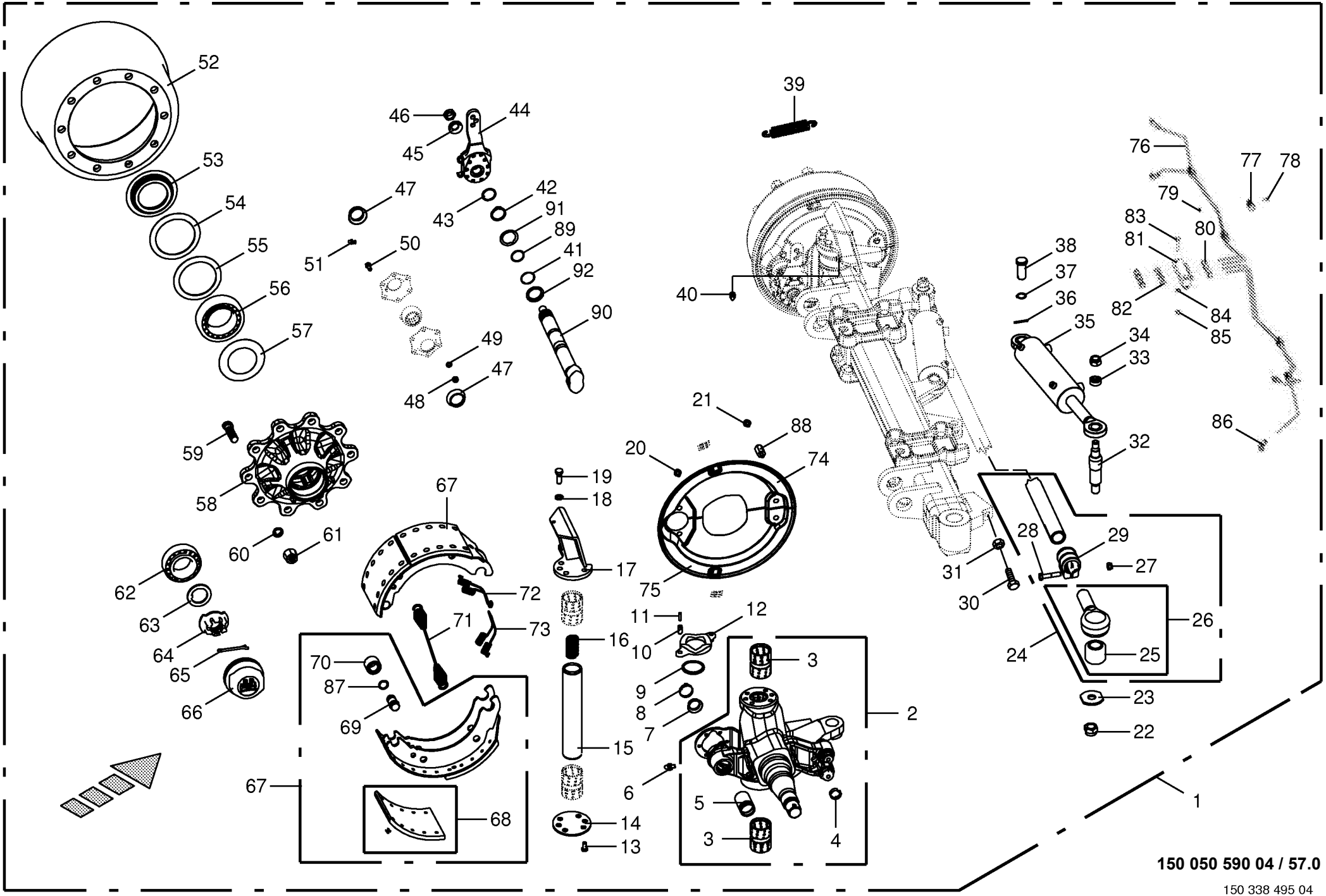

150 050 590 04 / 57.0

150 338 495 04

Lenkachse hinten -EBS Steering axle back Essieu directeur arriere					930001 - 939441	ZX 400 GL -1	ZX 450 GL -1	ZX 550 GL -1				150 050 590 04 150 338 495 4 57.0
Pos.	ID-Nr.	Benennung	Description	Description	Masch.-Nr-							Bemerkung/Remarks/Remarque
1	27 003 321 0	Lenkachse	Steering axle	Essieu directeur			x	x				10/280/335 2050 FL4112
2	27 003 324 0	Lenkschenkel -rechts	Steering swivel pin -right	Pivot de direction -droite			x	x				
	27 003 323 0	Lenkschenkel -links	Steering swivel pin -left	Pivot de direction -gauche			x	x				
3	00 952 938 0	Lagerbuchse	Bearing bush	Coussinet			x	x				55 / 50 X 70
4	00 952 961 0	Sprengring	Snap ring	Circlips			x	x				
5	00 952 960 0	Buchse	Bushing	Douille			x	x				42 X 46 X 72,6
6	00 919 004 0	Kegelschmiernippel	Grease niple	Graisseur à cone			x	x				M 10 X 1
7	00 952 975 0	Dichtung	Gasket	Joint			x	x				
8	27 001 434 0	Sicherungsklammer	Securing clip	Parenthèse de garantie			x	x				
9	00 952 955 0	Dichtring	Gasket ring	Bague d'étanchéité			x	x				
10	00 912 501 2	Spannstift	Roll pin	Goupille de serrage			x	x				12 X 30
11	00 912 516 3	Spannstift	Roll pin	Goupille de serrage			x	x				7 X 30
12	00 952 954 0	Druckscheibe	Pression disc	Disque de pression			x	x				
13	90 000 455 0	6kt-Schraube	Hex head bolt	Boulon tête hex			x	x				M 14 X 55
14	27 003 316 0	Achsschenkel-Scheibe unten	STEERING KNUCKLE	FUSEE			x	x				
15	00 952 952 0	Lenkbolzen	Steering pin	Boulon de direction			x	x				
16	00 952 953 0	Druckfeder	Pressure spring	Ressort de pression			x	x				8 X 26 X 85,5
17	27 003 317 0	Grundplatte -rechts	Base plate -right	Plaquette de levier -droite			x	x				
	27 003 318 0	Grundplatte -links	Base plate -left	Plaquette de levier -gauche			x	x				
18	00 909 929 0	Sperrkantscheibe	Detent edged washer	Disque à bord d'arrêt			x	x				SKM 14
19	00 900 318 1	6kt-Schraube	Hex head bolt	Boulon tête hex			x	x				M 14 X 35
20	00 900 272 2	6kt-Schraube	Hex head bolt	Boulon tête hex			x	x				M 10 X 12
21	00 953 871 0	Fächerscheibe	Serrated washer	Rondelle a eventail			x	x				
22	00 908 726 2	Sicherungsmutter	Locknut	Écrou hex			x	x				M 24
23	00 952 948 0	Scheibe	Washer	Rondelle			x	x				
24	27 003 319 0	Spurstange	Track rod	Barre de direction			x	x				
25	27 003 320 0	Buchse	Bushing	Douille			x	x				35,1 X 64,4 X 56
26	27 002 954 0	Spannkopf -rechts	Chuck Head -right	Tête de serrage -droite			x	x				
	27 002 953 0	Spannkopf -links	Chuck Head -left	Tête de serrage -gauche			x	x				
27	00 908 703 0	Sicherungsmutter	Locknut	Écrou hex			x	x				M 12 X 1,5
28	00 902 135 0	6kt-Schraube	Hex head bolt	Boulon tête hex			x	x				M 12 X 1,5 X 60
29	00 952 945 0	Schelle	Clamp	Collier de serrage			x	x				
30	00 901 035 0	6kt-Schraube	Hex head bolt	Boulon tête hex			x	x				M 24 X 70
31	00 908 531 2	6kt-Mutter -niedrige Form	Hex nut -low form	Écrou hex -forme basse			x	x				M 24
32	00 952 836 0	Gewindebolzen	Threaded bolt	Boulon fileté			x	x				
33	00 953 977 0	Spannstück	Tensioning element	Element tendeur			x	x				35/25,5 X 12,5
34	00 908 721 0	Sicherungsmutter	Locknut	Écrou hex			x	x				M 20
35	00 952 894 0	Hydraulikzylinder -rechts	Hydraulic cylinder -right	Vérin hydraulique -droite			x	x				

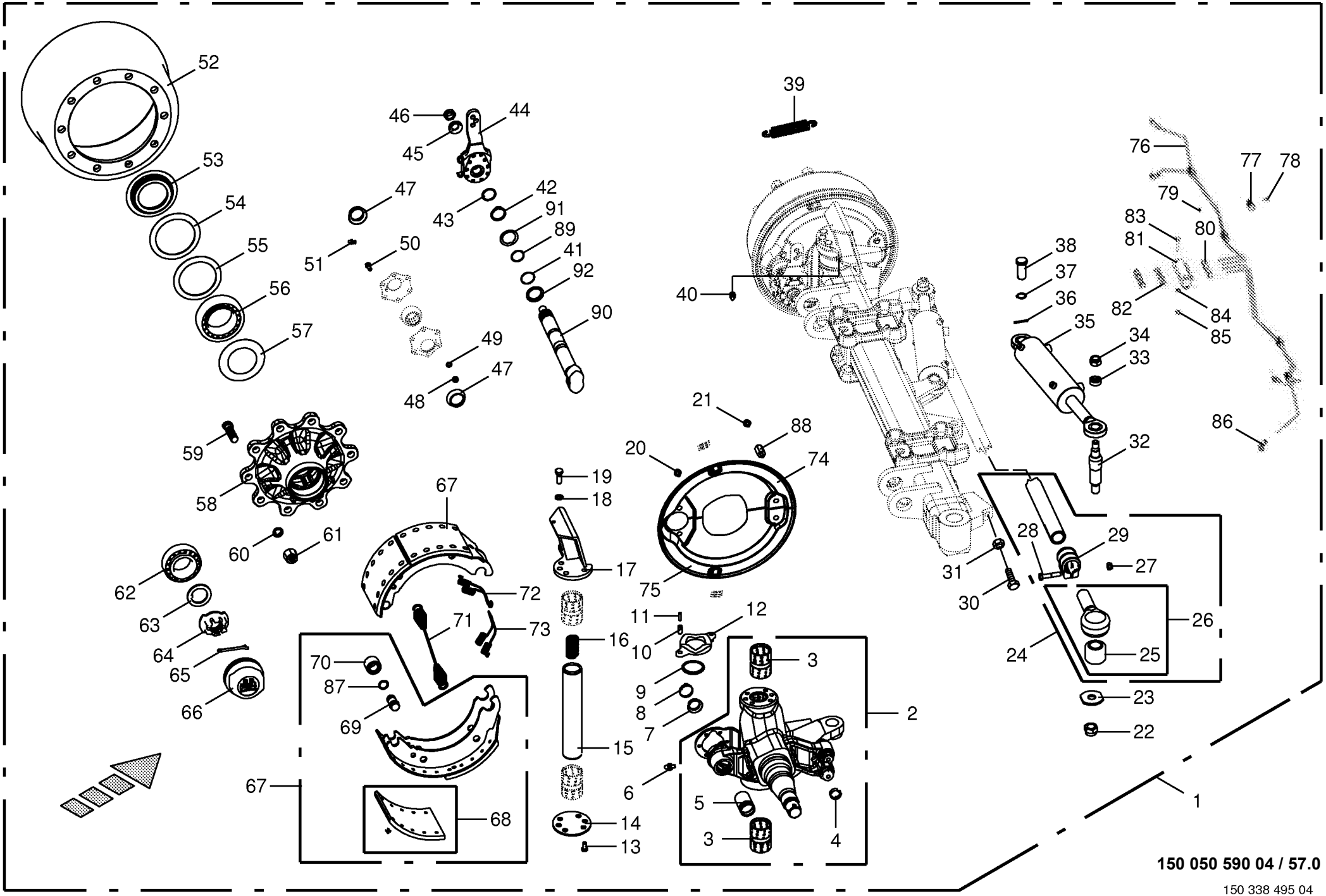

150 050 590 04 / 57.0

150 338 495 04

Lenkachse hinten -EBS Steering axle back Essieu directeur arriere					930001 - 939441	ZX 400 GL -1	ZX 450 GL -1	ZX 550 GL -1				150 050 590 04 150 338 495 4 57.0
Pos.	ID-Nr.	Benennung	Description	Description	Masch.-Nr-							Bemerkung/Remarks/Remarque
	00 918 832 0	Dichtungssatz	Sealing set	Jeu de joints			x	x				
	00 952 895 0	Hydraulikzylinder -links	Hydraulic cylinder -left	Vérin hydraulique -gauche			x	x				
	00 918 832 0	Dichtungssatz	Sealing set	Jeu de joints			x	x				
37	00 911 529 0	Sicherungsring	Circlip	Circlip			x	x				A 25 X 1,2
38	27 009 366 0	Bolzen	Pin	Boulon			x	x				Rd. 25 X 60
39	00 953 984 0	Zugfeder	Tension spring	Ressort de traction			x	x				3 X 27 X 120
40	00 919 104 0	Kegelschmiernippel	Grease niple	Graisseur à cone			x	x				BM 10 X 1
41	90 000 049 0	O-Ring	O-ring	Joint torique			x	x				40 X 2,5
42	00 911 518 0	Sicherungsring	Circlip	Circlip			x	x				40 X 2,5
43	00 911 804 0	Sprengring	Snap ring	Circlips			x	x				B 40 X 2,5
44	00 952 967 0	Gestängesteller -rechts	Rod control -right	Element de commande -droite			x	x				
	00 952 966 0	Gestängesteller -links	Rod control -left	Element de commande -gauche			x	x				
45	00 910 369 0	Scheibe	Washer	Rondelle			x	x				23 X 39 X 3
46	00 908 077 0	6kt-Mutter	Hex nut	Écrou hex			x	x				M 22 X 1,5
47	00 952 974 0	Dichtung	Gasket	Joint			x	x				
48	00 908 210 0	6kt-Mutter	Hex nut	Écrou hex			x	x				M 8
49	00 909 908 1	Sperrkantscheibe	Detent edged washer	Disque à bord d'arrêt			x	x				SKM 8
50	00 900 616 0	6kt-Schraube	Hex head bolt	Boulon tête hex			x	x				M 8 X 25
51	00 919 106 0	Kegelschmiernippel	Grease niple	Graisseur à cone			x	x				BM 8 X 1
52	00 952 921 0	Bremstrommel	Brake drum	Moyeu tambour			x	x				410 X 120 Geteilt
53	00 952 074 0	Stossring	Push ring	Bague			x	x				
54	00 952 159 0	Lagerscheibe	Washer	Rondelle			x	x				110,5 X 141 X 2,5
55	00 952 068 0	Lagerscheibe	Washer	Rondelle			x	x				104 X 136 X 2,5
56	00 932 184 0	Kegelrollenlager	Taper roller bearing	Roulement à rouleaux coniques			x	x				33116
57	00 952 073 0	Abdeckblech	Cover plate	Tôle de recouvrement			x	x				Rd. 84 / 129 X 8,5
58	27 009 305 0	Radnabe	Hub f. axle	Moyeu de roue			x	x				10/280/335
59	00 952 900 0	Riffelbolzen	Wheel pin	Boulon de fix.de roue			x	x				M 22 X 1,5 X 80
60	00 910 217 0	Federring	Spring washer	Rondelle elastique			x	x				C 22,5
61	00 910 235 0	Radmutter	Nut	Ecrou de roue			x	x				M 22 X 1,5
62	00 932 145 0	Kegelrollenlager	Taper roller bearing	Roulement à rouleaux coniques			x	x				32310
63	00 910 324 0	Scheibe	Washer	Rondelle			x	x				43 X 78 X 7
64	00 953 840 0	Kronenmutter	Castellated nut	Ecrou crenele plat			x	x				M 42 X 2
65	00 912 132 0	Splint	Cotter pin	Goupille fendue			x	x				8 X 56
66	00 953 858 0	Radkappe	Wheel cap	Chapeau de roue			x	x				M 115 X 2
67	00 952 922 0	Bremsbacke -mit Belag	Brake shoe -with coating	Machoire de frein -avec revêtment			4	4				410 X 120
68	27 001 439 0	Bremsbelag	Brake lining	Machoire de frein			8	8				410 X 120
69	27 001 438 0	Bolzen	Pin	Boulon			x	x				
70	00 952 962 0	Rolle	Roller	Galet			x	x				

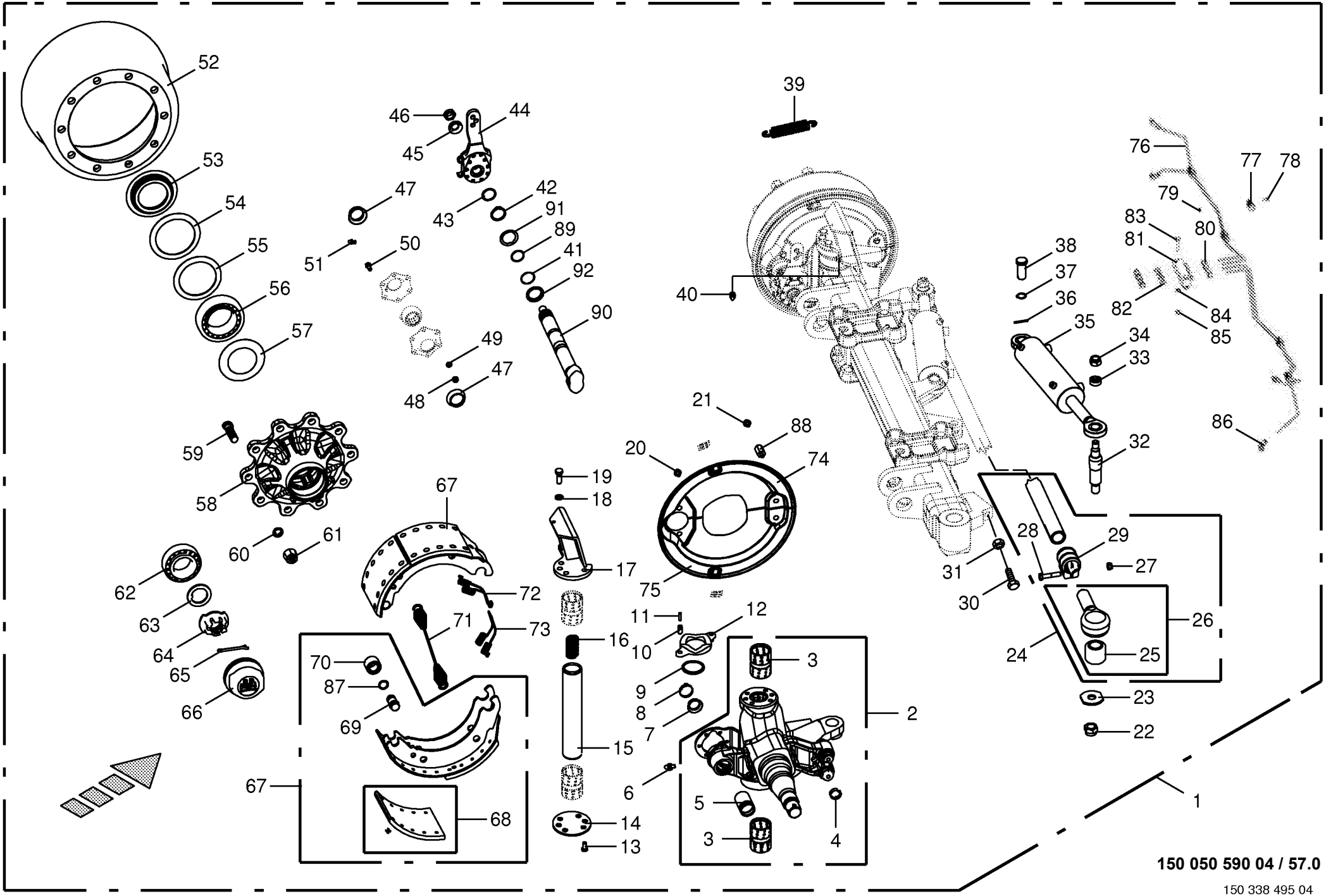

150 050 590 04 / 57.0

150 338 495 04

Lenkachse hinten -EBS Steering axle back Essieu directeur arriere					930001 - 939441	ZX 400 GL -1	ZX 450 GL -1	ZX 550 GL -1				150 050 590 04 150 338 495 4 57.0
Pos.	ID-Nr.	Benennung	Description	Description	Masch.-Nr-							Bemerkung/Remarks/Remarque
71	00 952 968 0	Zugfeder	Tension spring	Ressort de traction			x	x				5,3 X 28,5 X 268
72	00 952 096 0	Zugfeder	Tension spring	Ressort de traction			x	x				
73	00 952 095 0	Zugfeder	Tension spring	Ressort de traction			x	x				
74	27 010 260 0	Deckel -rechts oben	Cover -top right	Couvercle -en haut droite			x	x				
	27 010 261 0	Deckel -links oben	Cover -top left	Couvercle -en haut gauche			x	x				
75	27 010 262 0	Deckel -rechts unten	Cover -below right	Couvercle -en bas à droite			x	x				
	27 010 263 0	Deckel -links unten	Cover -below left	Couvercle -en bas gauche			x	x				
76	00 938 933 0	Kunststoffrohr mit Fett gefüllt	Plastic tube filled with grease	Tube plastique farci avec graisse			x	x				6 X 1,5
		-Id.-Nr.= 1m	-Id.-no.= 1m	-Id.-no.= 1m								
77	00 953 980 0	Schelle	Clamp	Collier de serrage			x	x				
78	00 903 043 1	Zylinderschraube	Allen screw	Vis tête cylindrique			x	x				M 6 X 16
79	00 909 906 1	Sperrkantscheibe	Detent edged washer	Disque à bord d'arrêt			x	x				SKM 6
80	00 919 333 0	Einschraubstutzen	Male connector	Raccord filet			x	x				M 10 X 1
81	00 952 941 0	Platte	Plate	Plaque			x	x				
82	00 919 004 0	Kegelschmiernippel	Grease niple	Graisseur à cone			x	x				M 10 X 1
83	00 900 264 1	6kt-Schraube	Hex head bolt	Boulon tête hex			x	x				M 8 X 45
84	00 910 033 0	Federring	Spring washer	Rondelle elastique			x	x				B 8
85	00 908 210 0	6kt-Mutter	Hex nut	Écrou hex			x	x				M 8
86	90 000 203 0	Winkeleinschraubstutzen	Angel male connector	Raccord filet jarret			x	x				M 10 X 1
87	27 009 350 0	Ring	Ring	Anneau			x	x				
88	27 009 306 0	Gewindebolzen	Threaded bolt	Boulon fileté			x	x				
89	90 001 971 0	O-Ring	O-ring	Joint torique			x	x				37 X 2,6
90	27 010 259 0	Bremswelle L=300 A=181,5	Brake shaft L=305 A=186.5	Arbre de frein L=305 A=186,5			x	x				
91	27 008 283 0	Ring	Ring	Anneau			x	x				
92	27 008 282 0	Dichtring	Gasket ring	Bague d'étanchéité			x	x				

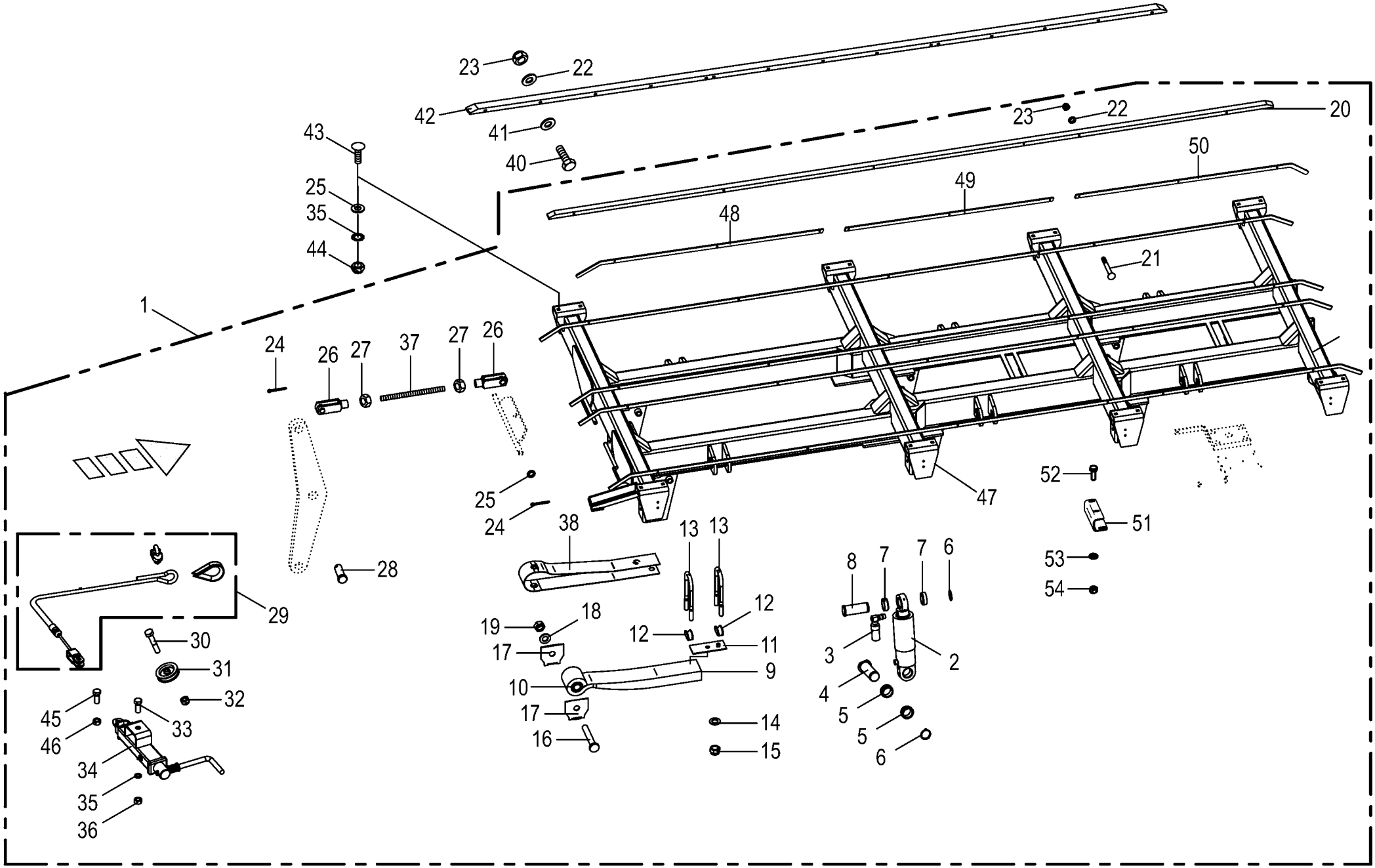

150 050 590 04 / 58.0

150 445 563 01

Tridemaggregat -Hydr.Bremsanlage -EBS **Tridem axle assy** **Collection essieu tridem**					930001 - 939441	ZX 400 GL -1	ZX 450 GL -1	ZX 550 GL -1				**150 050 590 04** 150 445 563 1 **58.0**
Pos.	ID-Nr.	Benennung	Description	Description	Masch.-Nr-							Bemerkung/Remarks/Remarque
1	27 011 816 0	Tri-Achse 10/280/335 M22x1,5 2050 27000 -inkl. Achsen und hydraulische Bremsanlage	Tridem axle 10/280/335 M22x1, 5 2050 -incl. axles and hydraulic brake system	Essieu tridem 10/280/335 M22x1,5 2050 -incl. compris essieux et système de freinage hydraulique			x	x				
2	27 002 720 0	Hydraulikzylinder	Hydraulic cylinder	Vérin hydraulique			6	6				Dz 80/110 X 185
	27 002 721 0	Dichtungssatz	Sealing set	Jeu de joints			x	x				Dz 80/110
3	27 003 394 0	Ölhalter	Oil support	Support d'huile			4	4				
4	27 017 960 0	Bolzen 50/155	Bolt 50/155	Goujon 50/155			6	6				
5	00 953 965 0	Hülse	Bushing	Douille			12	12				Rd. 65 / 50 L= 20.7
6	00 911 553 0	Sicherungsring	Circlip	Circlip			x	x				A 50 X 2,0
7	27 003 396 0	Hülse	Bushing	Douille			12	12				50 X 65 X 30.2
8	27 003 395 0	Bolzen	Pin	Boulon			6	6				
9	27 003 389 0	Blattfeder -inkl. Buchse	Plate spring -incl. bushing	Ressort à lames -incl. douille			6	6				
10	00 953 959 0	Buchse	Bushing	Douille			x	x				57 X 30.1 X 102
11	27 003 390 0	Platte	Plate	Plaque			6	6				
12	00 952 846 0	Segment	Segment	Segment			12	12				
13	27 003 391 0	Federbügel	Spring bow	Rondelle			12	12				M 24 X 280 X 125
14	00 910 514 1	Scheibe	Washer	Rondelle			x	x				26 X 44 X 4
15	90 003 275 0	Sicherungsmutter M24	Locknut M24	Écrou de blocage M24			x	x				
16	90 000 212 0	6kt-Schraube	Hex head bolt	Boulon tête hex			x	x				M 30 X 200 -10.9
17	00 953 955 0	Formblech	Plate	Plaque			x	x				
18	00 910 515 2	Scheibe	Washer	Rondelle			x	x				31 X 56 X 4
19	90 000 334 0	Sicherungsmutter	Locknut	Écrou hex			x	x				M 30 -10.9
20	27 010 256 0	Kunststoffleiste	Rubber strip	Plaque plastique			4	4				
21	90 002 174 0	Senkschraube I-6kt M8 x 80 A3G	COUNTERSUNK SCREW 8X50	VIS 8X50			x	x				
	90 002 175 0	Senkschraube I-6kt M8 x 70 A3G	COUNTERSUNK SCREW 8X50	VIS 8X50			x	x				
22	00 910 413 0	Scheibe	Washer	Rondelle			x	x				8,4 X 17 X 1,6
23	00 908 706 0	Sicherungsmutter	Locknut	Écrou hex			x	x				M 8
24	00 912 066 1	Splint	Cotter pin	Goupille fendue			x	x				4 X 28
25	00 910 303 1	Scheibe	Washer	Rondelle			x	x				17 X 30 X 3
26	00 927 118 1	Gabelkopf	Clevis	Tête de fourche			x	x				G 16 X 32
27	00 908 717 1	6kt-Mutter	Hex nut	Écrou hex			x	x				M 16 X 1,5
28	00 916 381 2	Bolzen	Pin	Boulon			1	1				Rd. 16 X 45
29	27 003 333 0	Handbremsseil	Hand brake rope	Câble du frein à main			1	1				
30	00 901 434 0	6kt-Schraube	Hex head bolt	Boulon tête hex			x	x				M 10 X 55
31	00 952 683 0	Seilrolle	Rope pulley	Poulie à cable			2	2				Rd. 80
32	00 908 758 0	Sicherungsmutter	Locknut	Écrou hex			x	x				M 10
33	00 901 141 1	6kt-Schraube	Hex head bolt	Boulon tête hex			x	x				M 16 X 100
34	27 001 541 0	Spindel	Spindle	Fuseau			1	1				

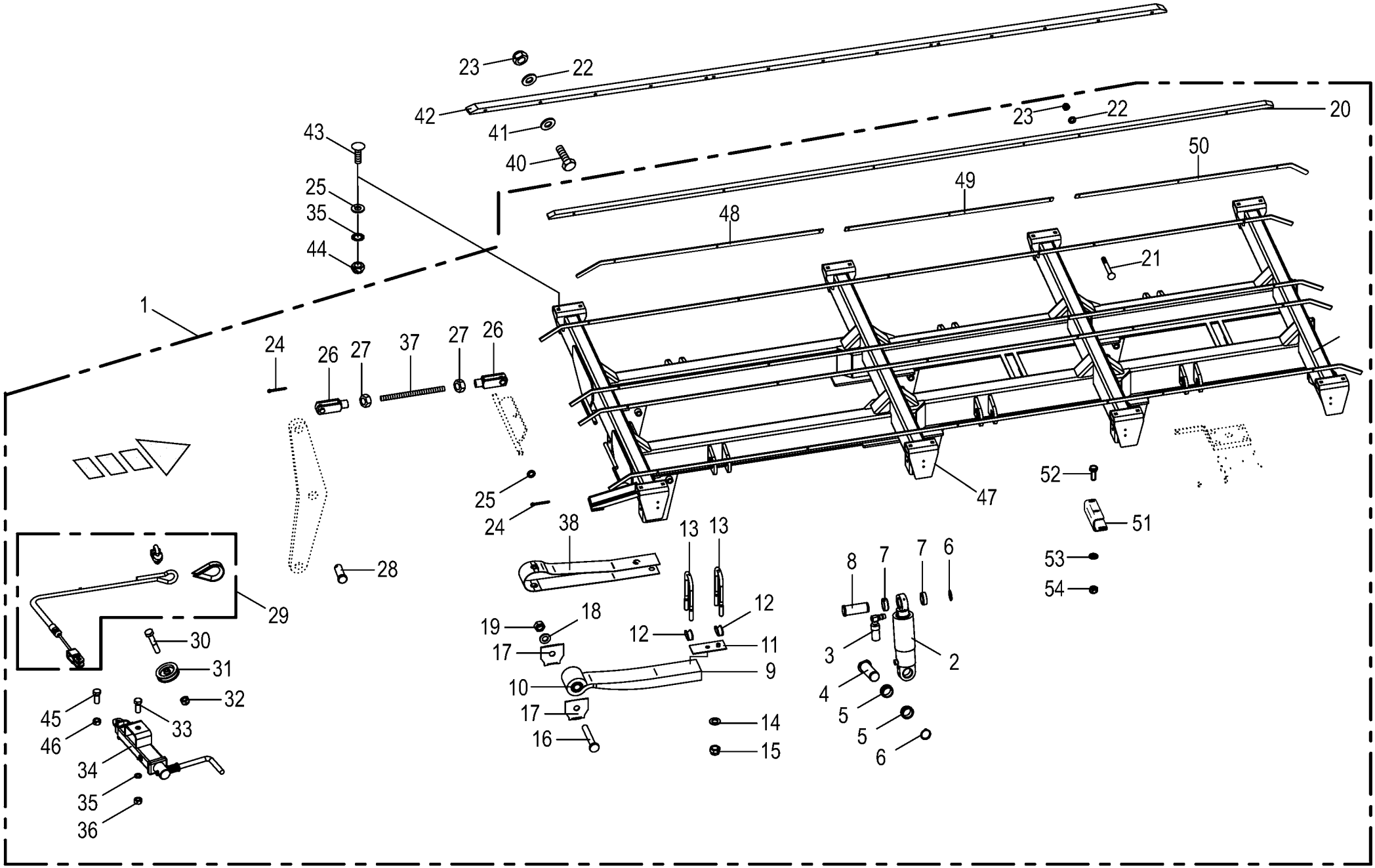

150 050 590 04 / 58.0

150 445 563 01

Tridemaggregat -Hydr.Bremsanlage -EBS Tridem axle assy Collection essieu tridem					930001 - 939441	ZX 400 GL -1	ZX 450 GL -1	ZX 550 GL -1				150 050 590 04 150 445 563 1 58.0
Pos.	ID-Nr.	Benennung	Description	Description	Masch.-Nr-							Bemerkung/Remarks/Remarque
35	00 909 912 1	Sperrkantscheibe	Detent edged washer	Disque à bord d'arrêt			x	x				SKM 16
36	00 908 719 0	Sicherungsmutter	Locknut	Écrou hex			x	x				M 16
37	90 000 277 0	Gewindestange	Threaded rod	Tige filetée			x	x				M 16 X 200
38	27 003 654 0	Sicherungsblech	Locking plate	Tôle de sécurité			6	6				
40	00 901 049 1	6kt-Schraube	Hex head bolt	Boulon tête hex			x	x				M 8 X 70
41	00 910 603 0	Scheibe	Washer	Rondelle			x	x				8,4 X 24 X 2
42	20 054 806 0	Gleitschiene	Guide rail	Glissière			x	x				Lg.=4650
43	00 904 708 0	Flachrundschraube	Coach bolt	Vis a tête bombée			x	x				M 16 X 40
	00 904 723 0	Flachrundschraube	Coach bolt	Vis a tête bombée			x	x				M 16 X 50
44	00 908 719 0	Sicherungsmutter	Locknut	Écrou hex			x	x				M 16
45	00 900 291 0	6kt-Schraube	Hex head bolt	Boulon tête hex			x	x				M 14 X 45
46	00 908 714 0	Sicherungsmutter	Locknut	Écrou hex			x	x				M 14
47	27 010 753 0	Rahmen	Frame	Cadre			1	1				
48	27 016 474 0	Formblech 25X8 L=1757	Profiled sheet 25X8 L=1757	Tôle de forme 25X8 L=1757			4	4				
49	27 016 475 0	Leiste 25X8 L=1495	Strip 25X8 L=1495	Barre 25X8 L=1495			4	4				
50	27 016 476 0	Formblech 25X8 L=1717	Profiled sheet 25X8 L=1717	Tôle de forme 25X8 L=1717			4	4				
51	27 016 477 0	Halter	Support	Support			1	1				
52	00 900 616 0	6kt-Schraube	Hex head bolt	Boulon tête hex			x	x				M 8 X 25
53	00 910 603 0	Scheibe	Washer	Rondelle			x	x				8,4 X 24 X 2
54	00 908 706 0	Sicherungsmutter	Locknut	Écrou hex			x	x				M 8

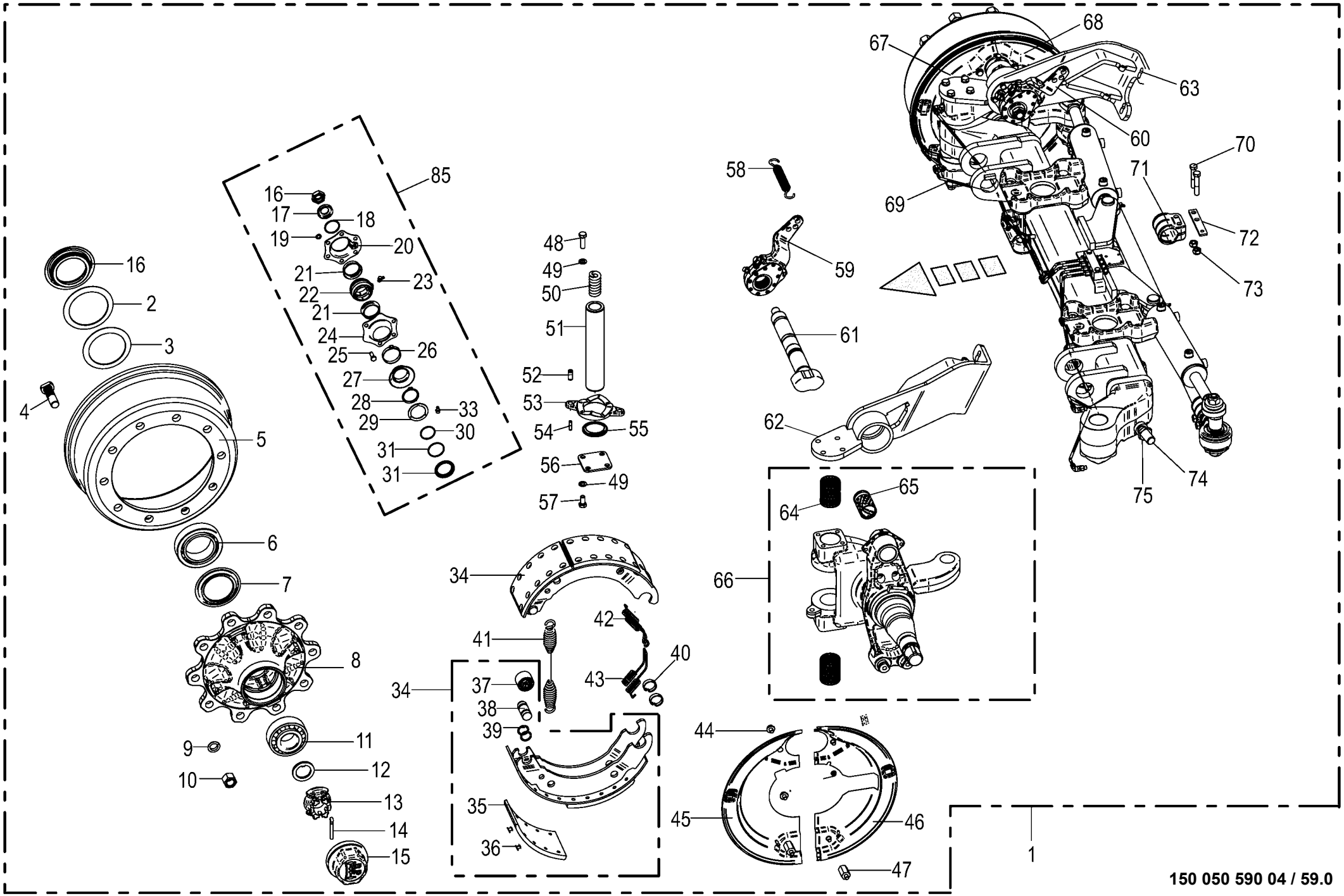

150 050 590 04 / 59.0

150 445 697 01

Lenkachse vorne -EBS
Steering axle front
Essieu directeur devant

930001 - 939441

150 050 590 04

150 445 697 1 **59.0**

Pos.	ID-Nr.	Benennung	Description	Description	Masch.-Nr-	ZX 400 GL -1	ZX 450 GL -1	ZX 550 GL -1				Bemerkung/Remarks/Remarque
1	27 012 196 0	Br-Lenkachse 10/280/335/M22X1, 5 2050	Braking and steering axle 10/ 280/335	Essieu directeur de freinage 10/280/335			1	1				
2	00 952 159 0	Lagerscheibe	Washer	Rondelle			2	2				110,5 X 141 X 2,5
3	00 952 068 0	Lagerscheibe	Washer	Rondelle			2	2				104 X 136 X 2,5
4	00 952 900 0	Riffelbolzen	Wheel pin	Boulon de fix.de roue			20	20				M 22 X 1,5 X 80
5	00 952 921 0	Bremstrommel	Brake drum	Moyeu tambour			2	2				410 X 120 Geteilt
6	00 932 184 0	Kegelrollenlager	Taper roller bearing	Roulement à rouleaux coniques			2	2				33116
7	00 952 073 0	Abdeckblech	Cover plate	Tôle de recouvrement			2	2				Rd. 84 / 129 X 8,5
8	27 009 305 0	Radnabe	Hub f. axle	Moyeu de roue			2	2				10/280/335
9	00 910 217 0	Federring	Spring washer	Rondelle elastique			20	20				C 22,5
10	00 910 235 0	Radmutter	Nut	Ecrou de roue			20	20				M 22 X 1,5
11	00 932 145 0	Kegelrollenlager	Taper roller bearing	Roulement à rouleaux coniques			2	2				32310
12	00 910 324 0	Scheibe	Washer	Rondelle			x	x				43 X 78 X 7
13	00 953 840 0	Kronenmutter	Castellated nut	Ecrou crenele plat			x	x				M 42 X 2
14	00 912 132 0	Splint	Cotter pin	Goupille fendue			2	2				8 X 56
15	00 953 858 0	Radkappe	Wheel cap	Chapeau de roue			2	2				M 115 X 2
16	00 908 077 0	6kt-Mutter	Hex nut	Écrou hex			x	x				M 22 X 1,5
17	00 910 369 0	Scheibe	Washer	Rondelle			x	x				23 X 39 X 3
18	00 911 804 0	Sprengring	Snap ring	Circlips			2	2				B 40 X 2,5
19	00 909 908 1	Sperrkantscheibe	Detent edged washer	Disque à bord d'arrêt			x	x				SKM 8
20	27 009 312 0	Lagerhalter	Bearing support	Support de palier			2	2				
21	00 952 974 0	Dichtung	Gasket	Joint			4	4				
22	27 011 494 0	Buchse Bremswellenlagerung	Bushing brake shaft bearing	Douille palier de l'arbre de frein			2	2				
23	00 919 103 0	Kegelschmiernippel	Grease niple	Graisseur à cone			2	2				M 8 X 1
24	27 009 311 0	Lagerhalter	Bearing support	Support de palier			2	2				
25	00 900 616 0	6kt-Schraube	Hex head bolt	Boulon tête hex			x	x				M 8 X 25
26	27 001 434 0	Sicherungsklammer	Securing clip	Parenthèse de garantie			2	2				
27	00 952 975 0	Dichtung	Gasket	Joint			2	2				
28	00 911 518 0	Sicherungsring	Circlip	Circlip			4	4				40 X 2,5
29	27 008 282 0	Dichtring	Gasket ring	Bague d'étanchéité			2	2				
30	90 001 971 0	O-Ring	O-ring	Joint torique			2	2				37 X 2,6
31	90 000 049 0	O-Ring	O-ring	Joint torique			2	2				40 X 2,5
32	27 008 283 0	Ring	Ring	Anneau			2	2				
33	00 919 004 0	Kegelschmiernippel	Grease niple	Graisseur à cone			2	2				M 10 X 1
34	00 952 922 0	Bremsbacke	Brake shoe	Machoire de frein			4	4				410 X 120
35	27 001 439 0	Bremsbelag	Brake lining	Machoire de frein			4	4				410 X 120
36	90 001 973 0	Niet	Rivet	Rivet			x	x				B 8 X 15
37	00 952 962 0	Rolle	Roller	Galet			4	4				

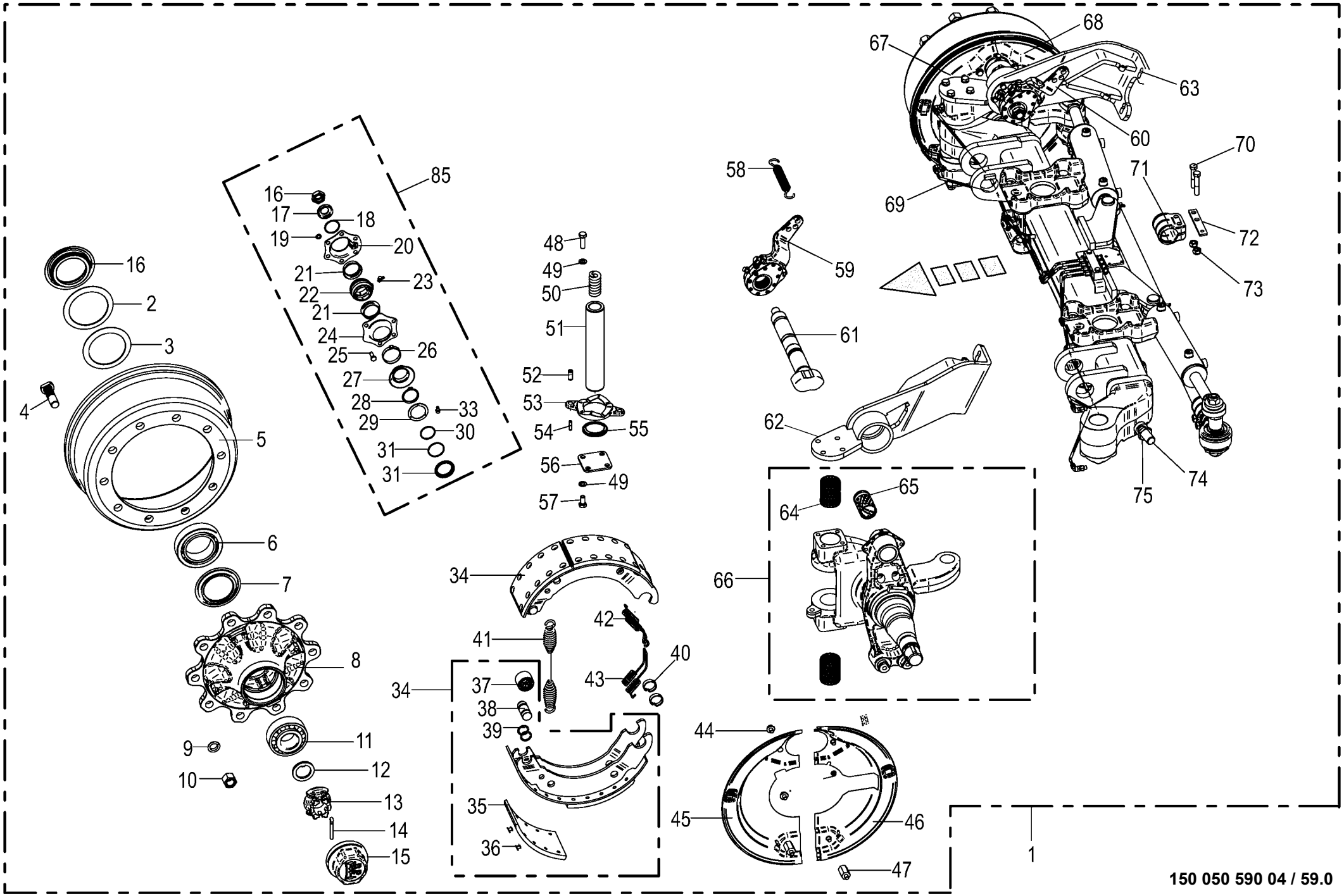

150 050 590 04 / 59.0

150 445 697 01

Lenkachse vorne -EBS Steering axle front Essieu directeur devant					930001 - 939441	ZX 400 GL -1	ZX 450 GL -1	ZX 550 GL -1				150 050 590 04 150 445 697 1 59.0
Pos.	ID-Nr.	Benennung	Description	Description	Masch.-Nr-							Bemerkung/Remarks/Remarque
38	27 001 438 0	Bolzen	Pin	Boulon			4	4				
39	27 009 350 0	Ring	Ring	Anneau			8	8				
40	00 952 961 0	Sprengring	Snap ring	Circlips			8	8				
41	00 952 968 0	Zugfeder	Tension spring	Ressort de traction			2	2				5,3 X 28,5 X 268
42	00 952 095 0	Zugfeder	Tension spring	Ressort de traction			2	2				
43	00 952 096 0	Zugfeder	Tension spring	Ressort de traction			2	2				
44	00 900 272 2	6kt-Schraube	Hex head bolt	Boulon tête hex			x	x				M 10 X 12
45	27 004 123 0	Deckel	Cover	Couvercle			1	1				
46	27 004 121 0	Deckel	Cover	Couvercle			1	1				
47	27 009 306 0	Gewindebolzen	Threaded bolt	Boulon fileté			4	4				
48	00 900 658 0	6kt-Schraube	Hex head bolt	Boulon tête hex			x	x				M 12 X 40
49	00 909 911 0	Sperrkantscheibe	Detent edged washer	Disque à bord d'arrêt			x	x				SKZ 12
50	00 952 953 0	Druckfeder	Pressure spring	Ressort de pression			2	2				8 X 26 X 85,5
51	00 952 952 0	Lenkbolzen	Steering pin	Boulon de direction			2	2				
52	00 912 501 2	Spannstift	Roll pin	Goupille de serrage			4	4				12 X 30
53	00 952 954 0	Druckscheibe	Pression disc	Disque de pression			2	2				
54	00 912 516 3	Spannstift	Roll pin	Goupille de serrage			4	4				7 X 30
55	00 952 955 0	Dichtring	Gasket ring	Bague d'étanchéité			2	2				
56	00 952 956 0	Deckel	Cover	Couvercle			2	2				
57	00 900 655 0	6kt-Schraube	Hex head bolt	Boulon tête hex			x	x				M 12 X 25
58	00 953 984 0	Zugfeder	Tension spring	Ressort de traction			2	2				3 X 27 X 120
59	27 014 836 0	Gestängesteller Z42X38 GK58,5	Linkage setter Z42X38 GK58.5	Tringlerie Z42X38 GK58,5			1	1				
60	27 014 837 0	Gestängesteller Z42X38 GK58,5	Linkage setter Z42X38 GK58.5	Tringlerie Z42X38 GK58,5			1	1				
61	27 016 436 0	Bremswelle L=360 A=241,5	Brake shaft L=360 A=241.5	Arbre de frein L=360 A=241,5			2	2				
62	27 016 431 0	Grundplatte links	Base plate left	Plaque de fond gauche			1	1				
63	27 016 432 0	Grundplatte rechts	Base plate right	Plaque de fond droite			1	1				
64	00 952 938 0	Lagerbuchse	Bearing bush	Coussinet			4	4				55 / 50 X 70
65	00 952 960 0	Buchse	Bushing	Douille			2	2				42 X 46 X 72,6
66	27 016 428 0	Lenkschenkel - GRP li.	Steering journal GRP left	Branche de direction GRP gauche			1	1				
67	27 004 124 0	Deckel	Cover	Couvercle			1	1				
68	27 004 122 0	Deckel	Cover	Couvercle			1	1				
69	27 016 429 0	Lenkschenkel - GRP re.	Steering journal GRP right	Branche de direction GRP droite			1	1				
70	00 901 453 0	6kt-Schraube	Hex head bolt	Boulon tête hex			x	x				M 12 X 65
71	27 016 435 0	Halter	Support	Support			1	1				
72	27 014 821 0	Halter T5 120X22	Holder T5 120X22	Support T5 120X22			1	1				
73	00 908 703 0	Sicherungsmutter	Locknut	Écrou hex			x	x				M 12 X 1,5
74	90 002 951 0	Zylindersch.I-6kt M24 x 60	Cylinder screw hexagon socket M24 x 60	Vis cylind à six pans creux M24 x 60			x	x				

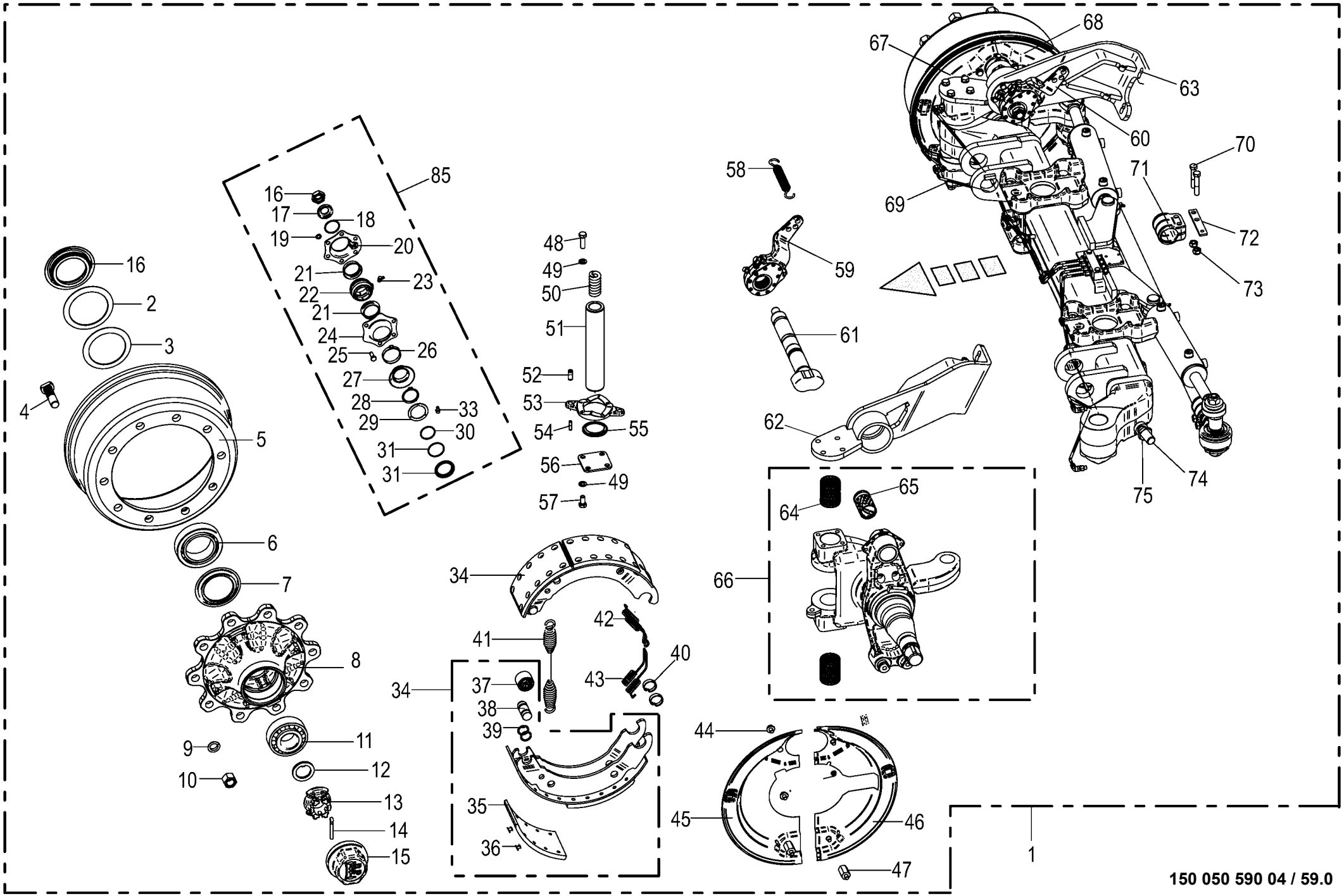

150 050 590 04 / 59.0

150 445 697 01

Lenkachse vorne -EBS Steering axle front Essieu directeur devant					930001 - 939441	ZX 400 GL -1	ZX 450 GL -1	ZX 550 GL -1				150 050 590 04 150 445 697 1 59.0
Pos.	ID-Nr.	Benennung	Description	Description	Masch.-Nr-							Bemerkung/Remarks/Remarque
75	00 908 531 2	6kt-Mutter -niedrige Form	Hex nut -low form	Écrou hex -forme basse			x	x				M 24
	27 002 953 0	Spannkopf	Chuck Head	Tête de serrage			1	1				
85	27 009 086 0	Bremswellenlagerung	Brake shaft bearing	Palier d'arbre de frein			1	1				

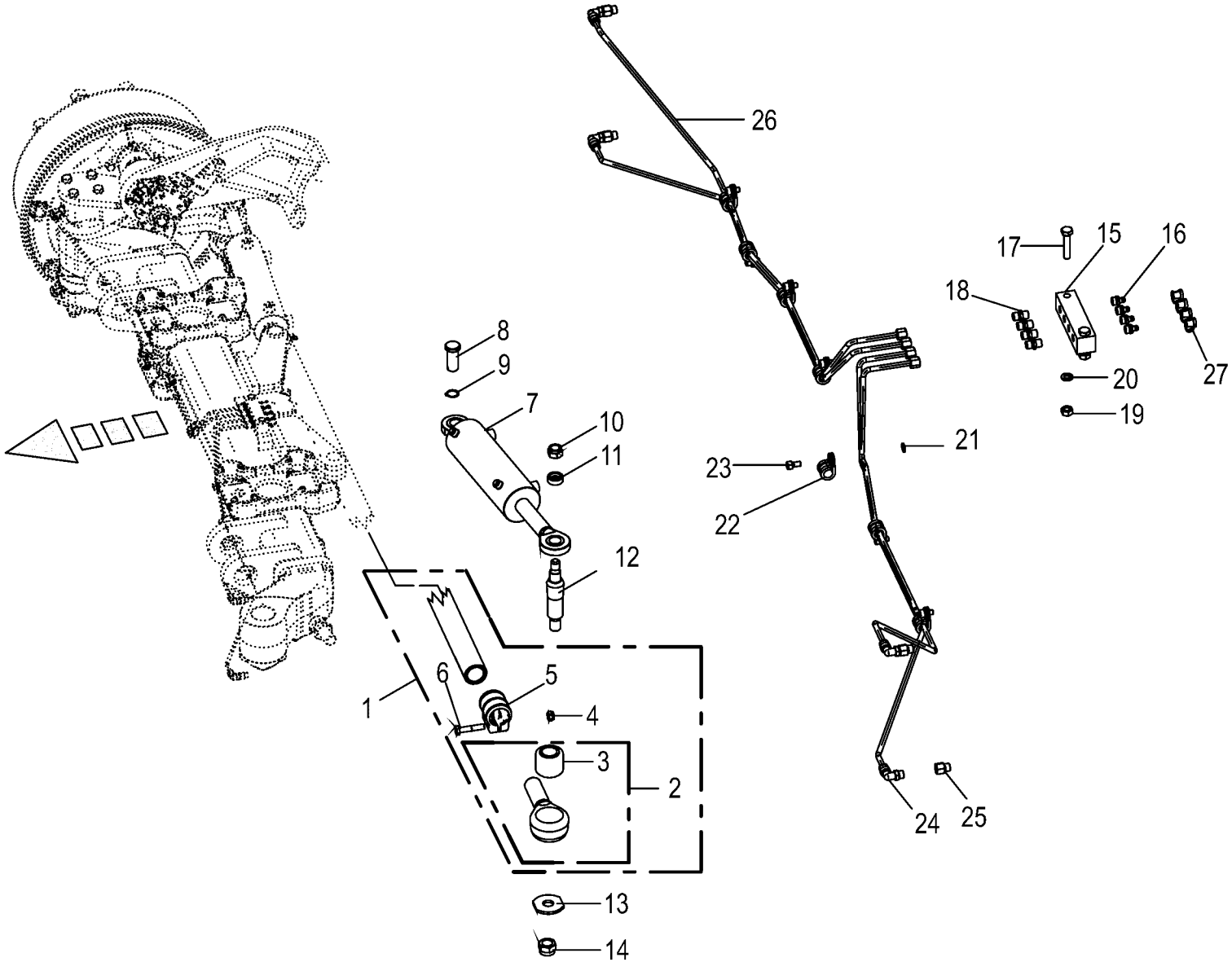

150 050 590 04 / 60.0

150 445 716 01

Lenkachse vorne - Lenkzylinder / Schmierleitungen -EBS Steering axle front - Steering cylinder / Lubricating line Essieu directeur devant - Vérin de direction / Tuyauterie de					930001 - 939441	ZX 400 GL -1	ZX 450 GL -1	ZX 550 GL -1				150 050 590 04 150 445 716 1 60.0
Pos.	ID-Nr.	Benennung	Description	Description	Masch.-Nr-							Bemerkung/Remarks/Remarque
1	27 016 430 0	Spurstange kompl. L=1540mm	Track rod cpl. L=1540mm	Barre d'accoupl. cpl. L=1540mm			1	1				
2	27 002 954 0	Spannkopf -links	Chuck Head -left	Tête de serrage -gauche			1	1				
	27 002 953 0	Spannkopf -rechts	Chuck Head -right	Tête de serrage -droite			1	1				
3	27 003 320 0	Buchse	Bushing	Douille			2	2				35,1 X 64,4 X 56
4	00 908 703 0	Sicherungsmutter	Locknut	Écrou hex			x	x				M 12 X 1,5
5	27 009 317 0	Schelle	Clamp	Collier de serrage			2	2				
6	00 902 135 0	6kt-Schraube	Hex head bolt	Boulon tête hex			x	x				M 12 X 1,5 X 60
7	00 952 894 0	Hydraulikzylinder -links	Hydraulic cylinder -left	Vérin hydraulique -gauche			1	1				
	00 952 895 0	Hydraulikzylinder -rechts	Hydraulic cylinder -right	Vérin hydraulique -droite			1	1				
8	27 009 366 0	Bolzen	Pin	Boulon			2	2				Rd. 25 X 60
9	00 911 529 0	Sicherungsring	Circlip	Circlip			x	x				A 25 X 1,2
10	00 908 721 0	Sicherungsmutter	Locknut	Écrou hex			x	x				M 20
11	00 953 977 0	Spannstück	Tensioning element	Element tendeur			2	2				35/25,5 X 12,5
12	00 953 976 0	Gewindebolzen	Threaded bolt	Boulon fileté			2	2				
13	00 952 948 0	Scheibe	Washer	Rondelle			x	x				
14	00 908 726 2	Sicherungsmutter	Locknut	Écrou hex			x	x				M 24
15	00 952 941 0	Platte	Plate	Plaque			1	1				
16	00 919 004 0	Kegelschmiernippel	Grease niple	Graisseur à cone			4	4				M 10 X 1
17	00 900 264 1	6kt-Schraube	Hex head bolt	Boulon tête hex			x	x				M 8 X 45
18	00 919 333 0	Einschraubstutzen	Male connector	Raccord filet			4	4				M 10 X 1
19	00 908 210 0	6kt-Mutter	Hex nut	Écrou hex			x	x				M 8
20	00 910 033 0	Federring	Spring washer	Rondelle elastique			x	x				B 8
21	00 909 906 1	Sperrkantscheibe	Detent edged washer	Disque à bord d'arrêt			x	x				SKM 6
22	00 953 980 0	Schelle	Clamp	Collier de serrage			7	7				
23	00 903 043 1	Zylinderschraube	Allen screw	Vis tête cylindrique			x	x				M 6 X 16
24	90 000 203 0	Winkeleinschraubstutzen	Angel male connector	Raccord filet jarret			4	4				M 10 X 1
25	27 001 435 0	Verlängerung	Extension	Rallonge			4	4				M 10 X 1
26	00 938 933 0	Kunststoffrohr mit Fett gefüllt	Plastic tube filled with grease	Tube plastique farci avec graisse			5	5				6 X 1,5
		-Id.-Nr.= 1m	-Id.-no.= 1m	-Id.-no.= 1m								
27	27 016 439 0	Schutzkappe	Protective cap	Capuchon de protection			4	4				

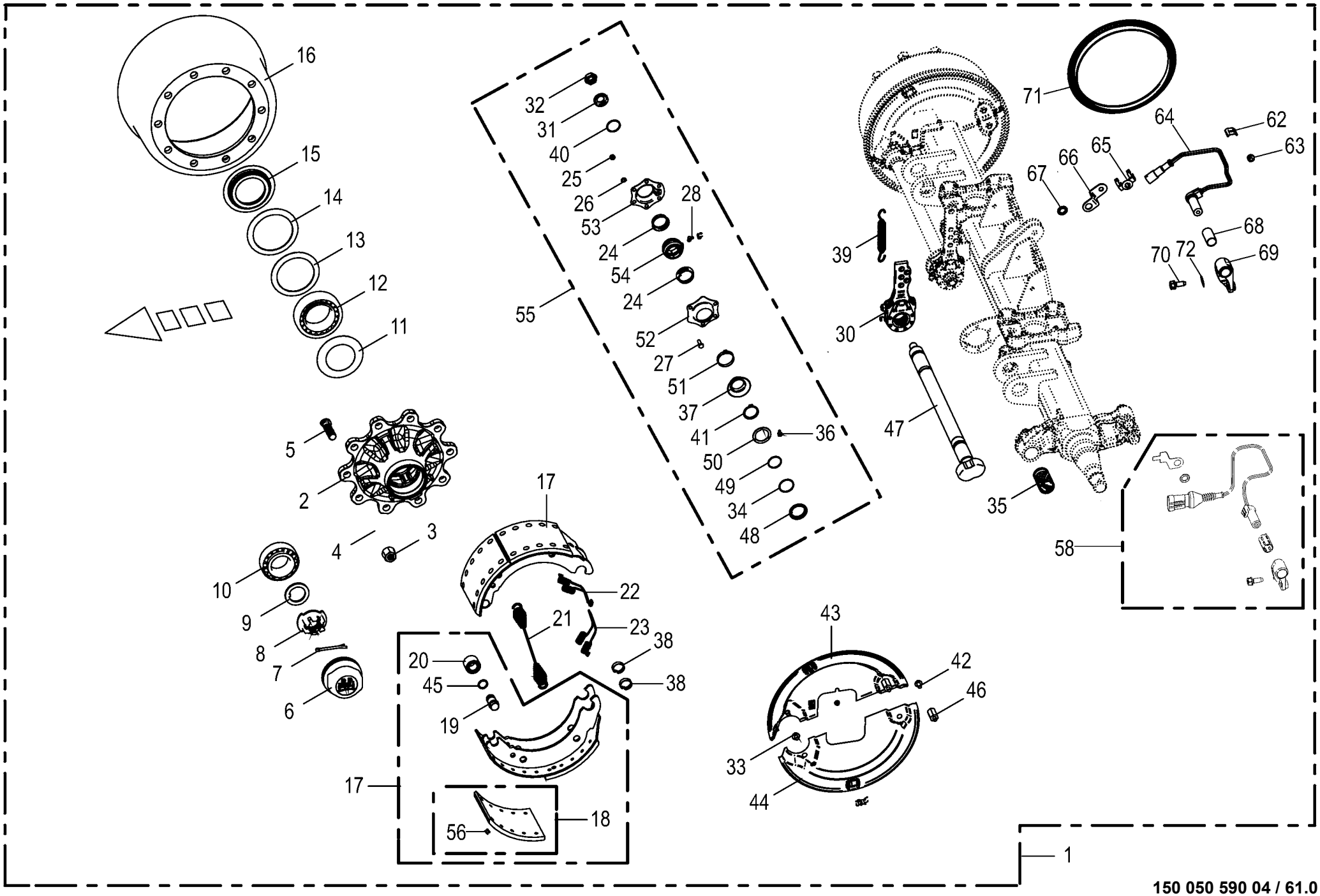

150 050 590 04 / 61.0

Bremsachse mitte -EBS **Brake axle middle** **Essieu centre**					930001 - 939441	ZX 400 GL -1	ZX 450 GL -1	ZX 550 GL -1				**150 050 590 04** 150 445 756 3 **61.0**
Pos.	ID-Nr.	Benennung	Description	Description	Masch.-Nr-							Bemerkung/Remarks/Remarque
1	27 014 392 0	Br-Achse 10/280/335/M22X1,5 2050 9000	Braking axle 10/280/335/M22X1, 5 2050	Essieu freineur 10/280/335/ M22X1,5 2050			1	1				
2	27 009 305 0	Radnabe	Hub f. axle	Moyeu de roue			2	2				10/280/335
3	00 908 077 0	6kt-Mutter	Hex nut	Écrou hex			20	20				M 22 X 1,5
4	00 910 217 0	Federring	Spring washer	Rondelle elastique			20	20				C 22,5
5	00 952 900 0	Riffelbolzen	Wheel pin	Boulon de fix.de roue			20	20				M 22 X 1,5 X 80
6	00 953 858 0	Radkappe	Wheel cap	Chapeau de roue			2	2				M 115 X 2
7	00 912 132 0	Splint	Cotter pin	Goupille fendue			2	2				8 X 56
8	00 953 840 0	Kronenmutter	Castellated nut	Ecrou crenele plat			x	x				M 42 X 2
9	00 910 324 0	Scheibe	Washer	Rondelle			x	x				43 X 78 X 7
10	00 932 145 0	Kegelrollenlager	Taper roller bearing	Roulement à rouleaux coniques			2	2				32310
11	00 952 073 0	Abdeckblech	Cover plate	Tôle de recouvrement			2	2				Rd. 84 / 129 X 8,5
12	00 932 184 0	Kegelrollenlager	Taper roller bearing	Roulement à rouleaux coniques			2	2				33116
13	00 952 068 0	Lagerscheibe	Washer	Rondelle			2	2				104 X 136 X 2,5
14	00 952 159 0	Lagerscheibe	Washer	Rondelle			2	2				110,5 X 141 X 2,5
15	00 952 074 0	Stossring	Push ring	Bague			2	2				
16	00 952 921 0	Bremstrommel	Brake drum	Moyeu tambour			2	2				410 X 120 Geteilt
17	00 952 922 0	Bremsbacke -mit Belag	Brake shoe -with coating	Machoire de frein -avec revêtment			4	4				410 X 120
18	27 001 439 0	Bremsbelag	Brake lining	Machoire de frein			8	8				410 X 120
19	27 001 438 0	Bolzen	Pin	Boulon			4	4				
20	00 952 962 0	Rolle	Roller	Galet			4	4				
21	00 952 968 0	Zugfeder	Tension spring	Ressort de traction			2	2				5,3 X 28,5 X 268
22	00 952 095 0	Zugfeder	Tension spring	Ressort de traction			2	2				
23	00 952 096 0	Zugfeder	Tension spring	Ressort de traction			2	2				
24	00 952 974 0	Dichtung	Gasket	Joint			4	4				
25	00 908 210 0	6kt-Mutter	Hex nut	Écrou hex			x	x				M 8
26	00 909 908 1	Sperrkantscheibe	Detent edged washer	Disque à bord d'arrêt			x	x				SKM 8
27	00 900 616 0	6kt-Schraube	Hex head bolt	Boulon tête hex			x	x				M 8 X 25
28	00 940 097 0	Einschraubnippel	Screw-in nipple	Raccord de graissage vissé			x	x				M 8 X 1
30	00 952 965 0	Gestängesteller	Rod control	Element de commande			2	2				
	27 017 506 0	Bremshebel Tridem 62km/h el. Zwangsl.	Bra lev Trid 62 km/h el. forced steering	Levier de freinage BPW Tridem 62km/h			2					
31	00 910 369 0	Scheibe	Washer	Rondelle			x	x				23 X 39 X 3
32	00 908 077 0	6kt-Mutter	Hex nut	Écrou hex			x	x				M 22 X 1,5
33	00 900 272 2	6kt-Schraube	Hex head bolt	Boulon tête hex			x	x				M 10 X 12
34	90 000 049 0	O-Ring	O-ring	Joint torique			2	2				40 X 2,5
35	00 952 960 0	Buchse	Bushing	Douille			2	2				42 X 46 X 72,6
36	00 919 004 0	Kegelschmiernippel	Grease niple	Graisseur à cone			x	x				M 10 X 1

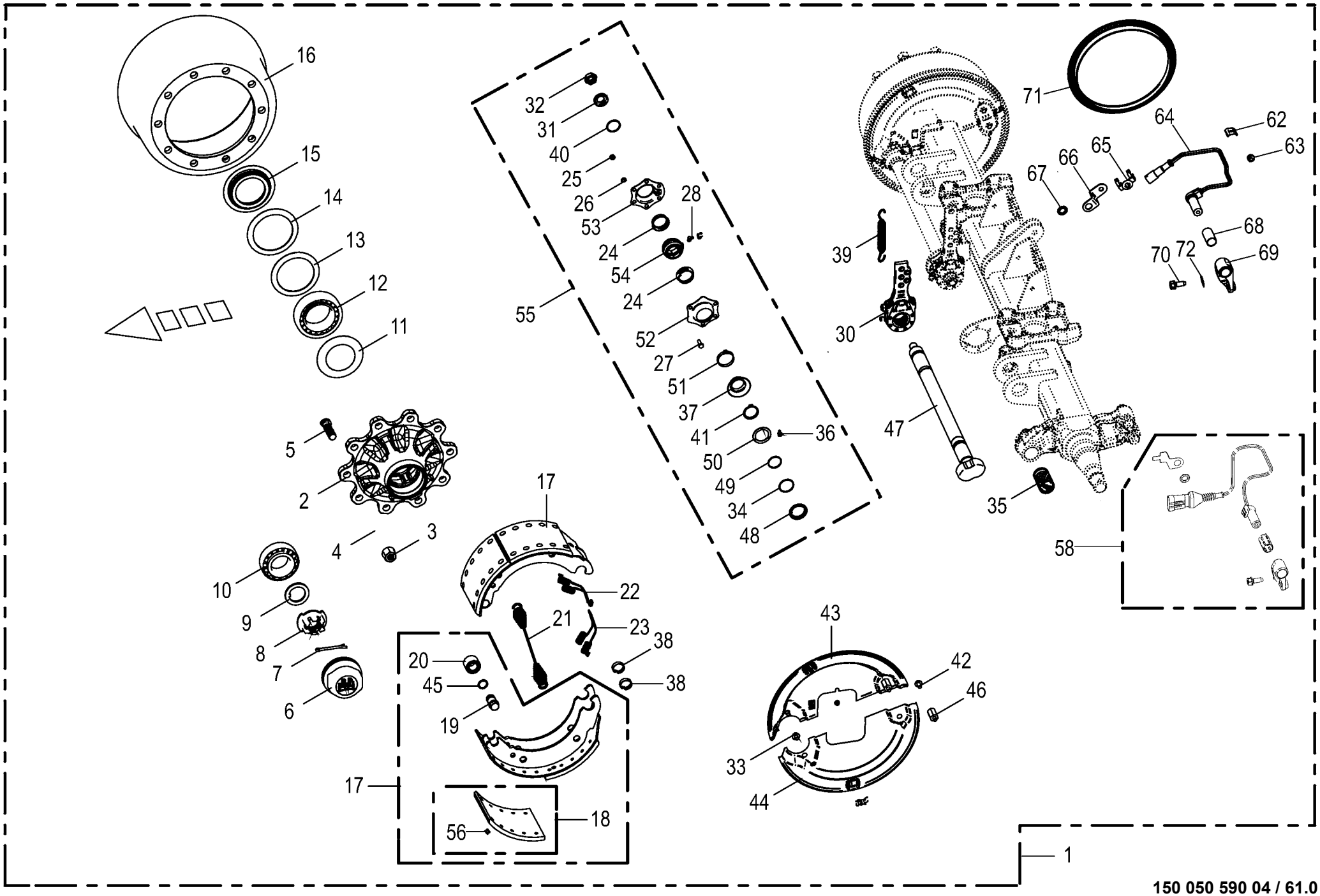

150 050 590 04 / 61.0

Bremsachse mitte -EBS **Brake axle middle** **Essieu centre**					930001 - 939441	ZX 400 GL -1	ZX 450 GL -1	ZX 550 GL -1				**150 050 590 04** 150 445 756 3 **61.0**
Pos.	ID-Nr.	Benennung	Description	Description	Masch.-Nr-							Bemerkung/Remarks/Remarque
37	00 952 975 0	Dichtung	Gasket	Joint			2	2				
38	00 952 961 0	Sprengring	Snap ring	Circlips			x	x				
39	00 953 845 0	Zugfeder	Tension spring	Ressort de traction			2	2				2,8 X 23 X 148
40	00 911 804 0	Sprengring	Snap ring	Circlips			x	x				B 40 X 2,5
41	00 911 518 0	Sicherungsring	Circlip	Circlip			x	x				40 X 2,5
42	00 900 632 0	6kt-Schraube	Hex head bolt	Boulon tête hex			x	x				M 10 X 16
43	27 004 125 0	Deckel -links oben	Cover -top left	Couvercle -en haut gauche			1	1				
	27 004 683 0	Deckel -rechts oben	Cover -top right	Couvercle -en haut droite			1	1				
44	27 004 682 0	Deckel -links unten	Cover -below left	Couvercle -en bas gauche			1	1				
	27 004 128 0	Deckel -rechts unten	Cover -below right	Couvercle -en bas à droite			1	1				
45	27 009 350 0	Ring	Ring	Anneau			8	8				
46	27 009 306 0	Gewindebolzen	Threaded bolt	Boulon fileté			4	4				
47	27 009 089 0	Bremswelle	Brake shaft	Arbre de frein			2	2				Lg.= 830
48	27 008 283 0	Ring	Ring	Anneau			2	2				
49	90 001 971 0	O-Ring	O-ring	Joint torique			2	2				37 X 2,6
50	27 008 282 0	Dichtring	Gasket ring	Bague d'étanchéité			2	2				
51	27 001 434 0	Sicherungsklammer	Securing clip	Parenthèse de garantie			2	2				
52	27 009 311 0	Lagerhalter	Bearing support	Support de palier			2	2				
53	27 009 312 0	Lagerhalter	Bearing support	Support de palier			2	2				
54	27 011 494 0	Buchse Bremswellenlagerung	Bushing brake shaft bearing	Douille palier de l'arbre de frein			2	2				
55	27 009 086 0	Bremswellenlagerung	Brake shaft bearing	Palier d'arbre de frein			1	1				
56	90 001 973 0	Niet	Rivet	Rivet			x	x				B 8 X 15
58	27 018 070 0	Drehzahlsensor PNP 5kHz -	Speed sensor PNP 5kHz -Left	Capteur de vitesse PNP 5kHz -			1	1				
		Fahrtrichtung links inkl.	driving direction incl. Mounting	Direction de voyage gauche incl.								
		Montagematerial	material	Matériel de montage								
	27 018 069 0	Drehzahlsensor PNP 5kHz	Speed sensor PNP 5kHz	Capteur de vitesse PNP 5kHz			1	1				
	27 010 463 0	Buchse f. Sensor	Bushing for sensor	Douille pour capteur			1	1				
	00 900 614 0	6kt-Schraube	Hex head bolt	Boulon tête hex			x	x				M 8 X 20
	00 909 903 0	Sperrkantscheibe	Detent edged washer	Disque à bord d'arrêt			x	x				SKZ 8
	00 953 871 0	Fächerscheibe	Serrated washer	Rondelle a eventail			x	x				
	27 021 484 0	Halter	Support	Support			1	1				
	27 021 485 0	Sensorhalter links	Sensor support lh.	Support de capteur ga.			1	1				
61	00 900 612 0	6kt-Schraube	Hex head bolt	Boulon tête hex			x	x				M 8 X 16
62	27 016 405 0	Halteklammer	Retaining bracket	Pince de fixation			1	1				
63	27 010 467 0	Scheibe 10x13x7mm	Scheibe 10x13x7mm	Scheibe 10x13x7mm			x	x				
64	27 010 462 0	ABS Sensor 0,7 mm -	Sensor für EBS-Bremse -Right	Capteur EBS-Bremse - Direction			1	1				
		Fahrtrichtung rechts	driving direction	de voyage droite								
65	27 010 466 0	Halter Sensorkabel	Support EBS-cable	Supporteur EBS-cable			1	1				

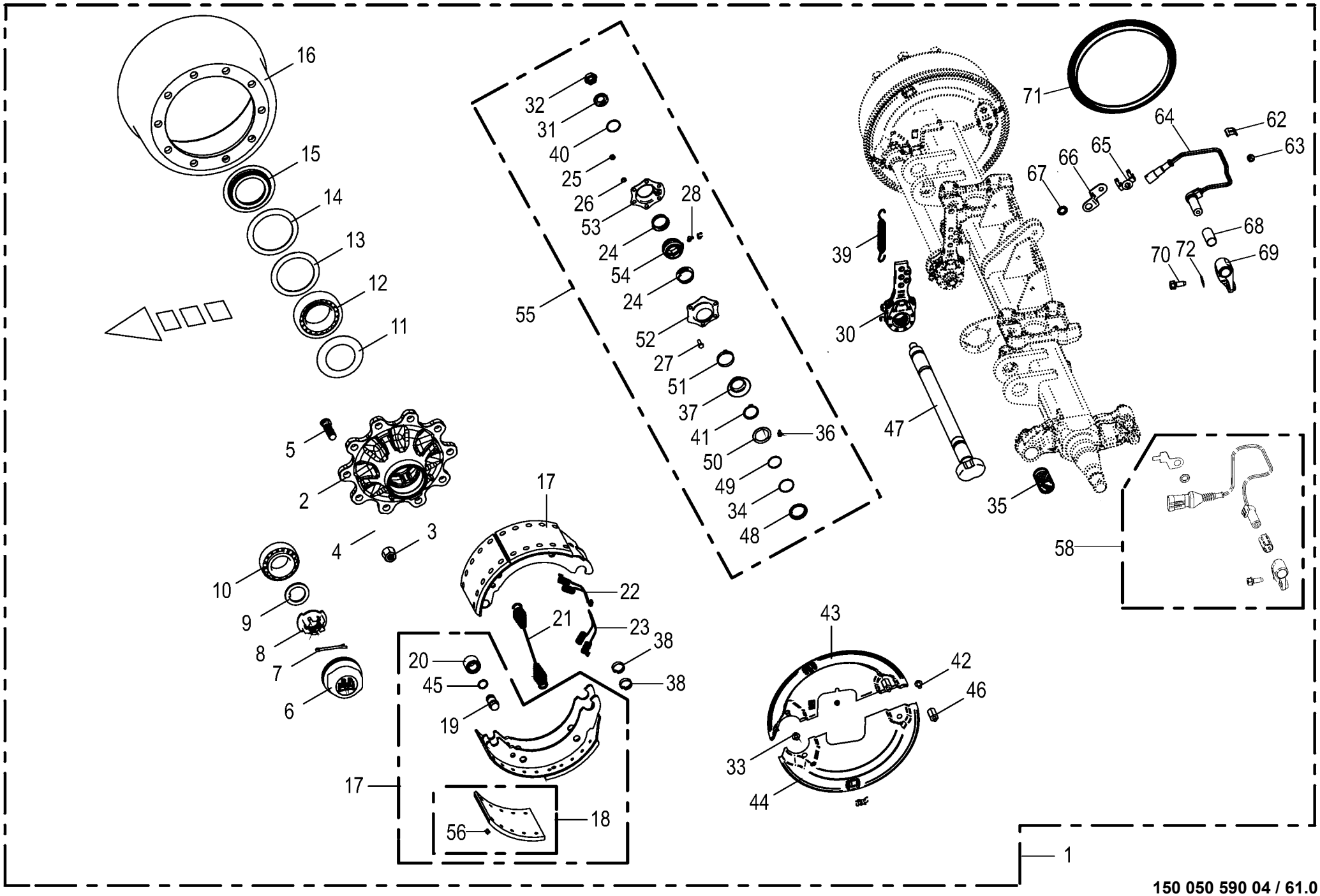

150 050 590 04 / 61.0

Bremsachse mitte -EBS
Brake axle middle
Essieu centre

930001 - 939441

150 050 590 04

150 445 756 3 **61.0**

Pos.	ID-Nr.	Benennung	Description	Description	Masch.-Nr-	ZX 400 GL -1	ZX 450 GL -1	ZX 550 GL -1				Bemerkung/Remarks/Remarque
66	27 010 465 0	Halter Sensorkabel	Support EBS-cable	Supporteur EBS-cable			1	1				
67	00 953 871 0	Fächerscheibe	Serrated washer	Rondelle a eventail			x	x				
68	27 016 404 0	Buchse	Bushing	Douille			1	1				
69	27 010 469 0	Sensorhalter rechts	Sensor support rh.	Support de capteur dr.			1	1				
70	00 900 614 0	6kt-Schraube	Hex head bolt	Boulon tête hex			x	x				M 8 X 20
71	27 010 470 0	Polrad 120 Zähne	Polrad 120 teeth	Polrad 120 Zähne			2	2				
72	00 909 903 0	Sperrkantscheibe	Detent edged washer	Disque à bord d'arrêt			x	x				SKZ 8

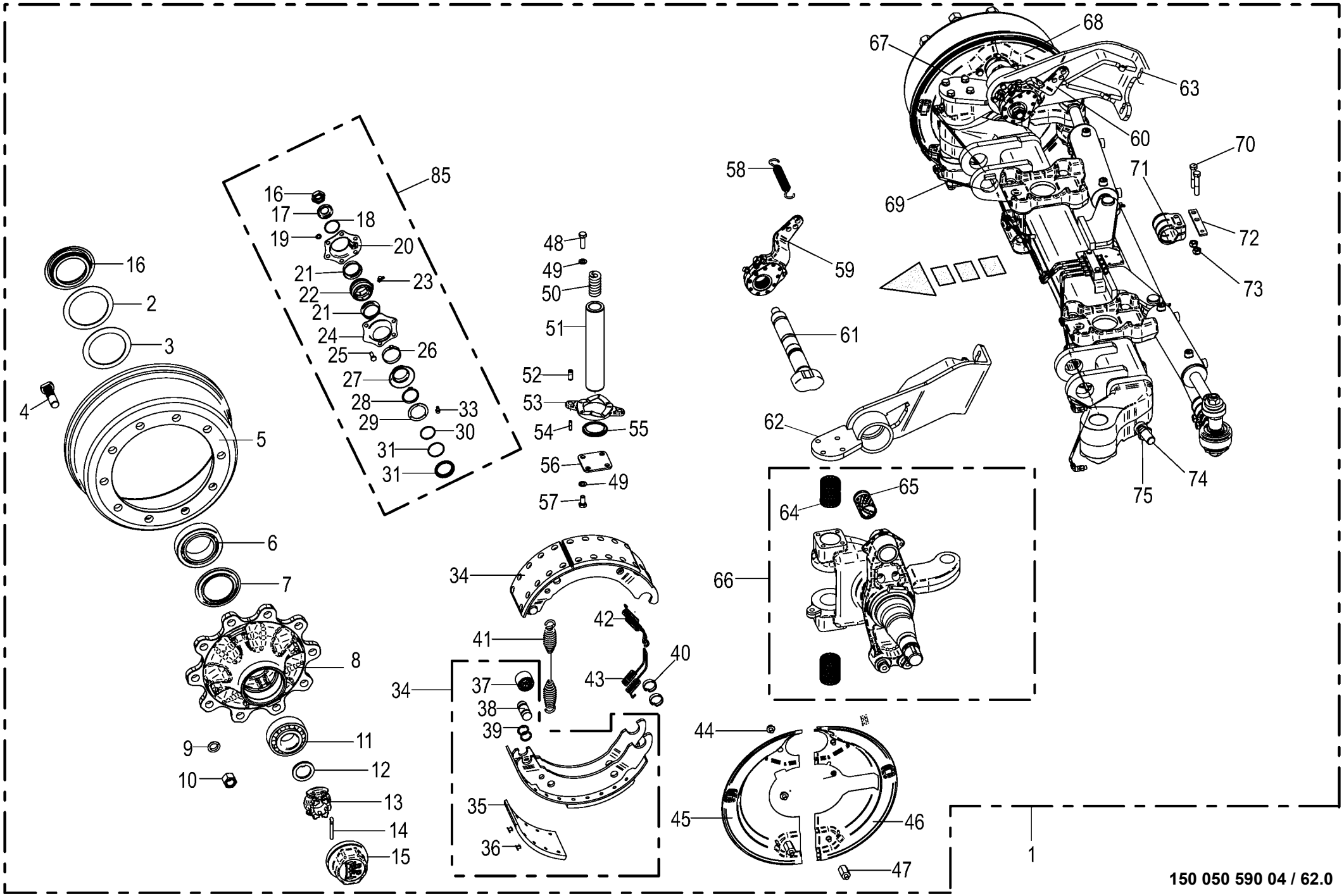

150 050 590 04 / 62.0

150 445 697 01

Lenkachse hinten -EBS Steering axle Essieu directeur					930001 - 939441	ZX 400 GL -1	ZX 450 GL -1	ZX 550 GL -1				150 050 590 04 150 445 697 1 62.0
Pos.	ID-Nr.	Benennung	Description	Description	Masch.-Nr-							Bemerkung/Remarks/Remarque
1	27 011 814 0	Br-Lenkachse 10/280/335/M22X1, 5 2050	Braking and steering axle 10/ 280/335	Essieu directeur de freinage 10/280/335			1	1				
2	00 952 159 0	Lagerscheibe	Washer	Rondelle			2	2				110,5 X 141 X 2,5
3	00 952 068 0	Lagerscheibe	Washer	Rondelle			2	2				104 X 136 X 2,5
4	00 952 900 0	Riffelbolzen	Wheel pin	Boulon de fix.de roue			20	20				M 22 X 1,5 X 80
5	00 952 921 0	Bremstrommel	Brake drum	Moyeu tambour			2	2				410 X 120 Geteilt
6	00 932 184 0	Kegelrollenlager	Taper roller bearing	Roulement à rouleaux coniques			2	2				33116
7	00 952 073 0	Abdeckblech	Cover plate	Tôle de recouvrement			2	2				Rd. 84 / 129 X 8,5
8	27 009 305 0	Radnabe	Hub f. axle	Moyeu de roue			2	2				10/280/335
9	00 910 217 0	Federring	Spring washer	Rondelle elastique			20	20				C 22,5
10	00 910 235 0	Radmutter	Nut	Ecrou de roue			20	20				M 22 X 1,5
11	00 932 145 0	Kegelrollenlager	Taper roller bearing	Roulement à rouleaux coniques			2	2				32310
12	00 910 324 0	Scheibe	Washer	Rondelle			x	x				43 X 78 X 7
13	00 953 840 0	Kronenmutter	Castellated nut	Ecrou crenele plat			x	x				M 42 X 2
14	00 912 132 0	Splint	Cotter pin	Goupille fendue			2	2				8 X 56
15	00 953 858 0	Radkappe	Wheel cap	Chapeau de roue			2	2				M 115 X 2
16	00 908 077 0	6kt-Mutter	Hex nut	Écrou hex			x	x				M 22 X 1,5
17	00 910 369 0	Scheibe	Washer	Rondelle			x	x				23 X 39 X 3
18	00 911 804 0	Sprengring	Snap ring	Circlips			2	2				B 40 X 2,5
19	00 909 908 1	Sperrkantscheibe	Detent edged washer	Disque à bord d'arrêt			x	x				SKM 8
20	27 009 312 0	Lagerhalter	Bearing support	Support de palier			2	2				
21	00 952 974 0	Dichtung	Gasket	Joint			4	4				
22	27 011 494 0	Buchse Bremswellenlagerung	Bushing brake shaft bearing	Douille palier de l'arbre de frein			2	2				
23	00 919 103 0	Kegelschmiernippel	Grease niple	Graisseur à cone			2	2				M 8 X 1
24	27 009 311 0	Lagerhalter	Bearing support	Support de palier			2	2				
25	00 900 616 0	6kt-Schraube	Hex head bolt	Boulon tête hex			x	x				M 8 X 25
26	27 001 434 0	Sicherungsklammer	Securing clip	Parenthèse de garantie			2	2				
27	00 952 975 0	Dichtung	Gasket	Joint			2	2				
28	00 911 518 0	Sicherungsring	Circlip	Circlip			4	4				40 X 2,5
29	27 008 282 0	Dichtring	Gasket ring	Bague d'étanchéité			2	2				
30	90 001 971 0	O-Ring	O-ring	Joint torique			2	2				37 X 2,6
31	90 000 049 0	O-Ring	O-ring	Joint torique			2	2				40 X 2,5
32	27 008 283 0	Ring	Ring	Anneau			2	2				
33	00 919 004 0	Kegelschmiernippel	Grease niple	Graisseur à cone			2	2				M 10 X 1
34	00 952 922 0	Bremsbacke	Brake shoe	Machoire de frein			4	4				410 X 120
35	27 001 439 0	Bremsbelag	Brake lining	Machoire de frein			4	4				410 X 120
36	90 001 973 0	Niet	Rivet	Rivet			x	x				B 8 X 15
37	00 952 962 0	Rolle	Roller	Galet			4	4				

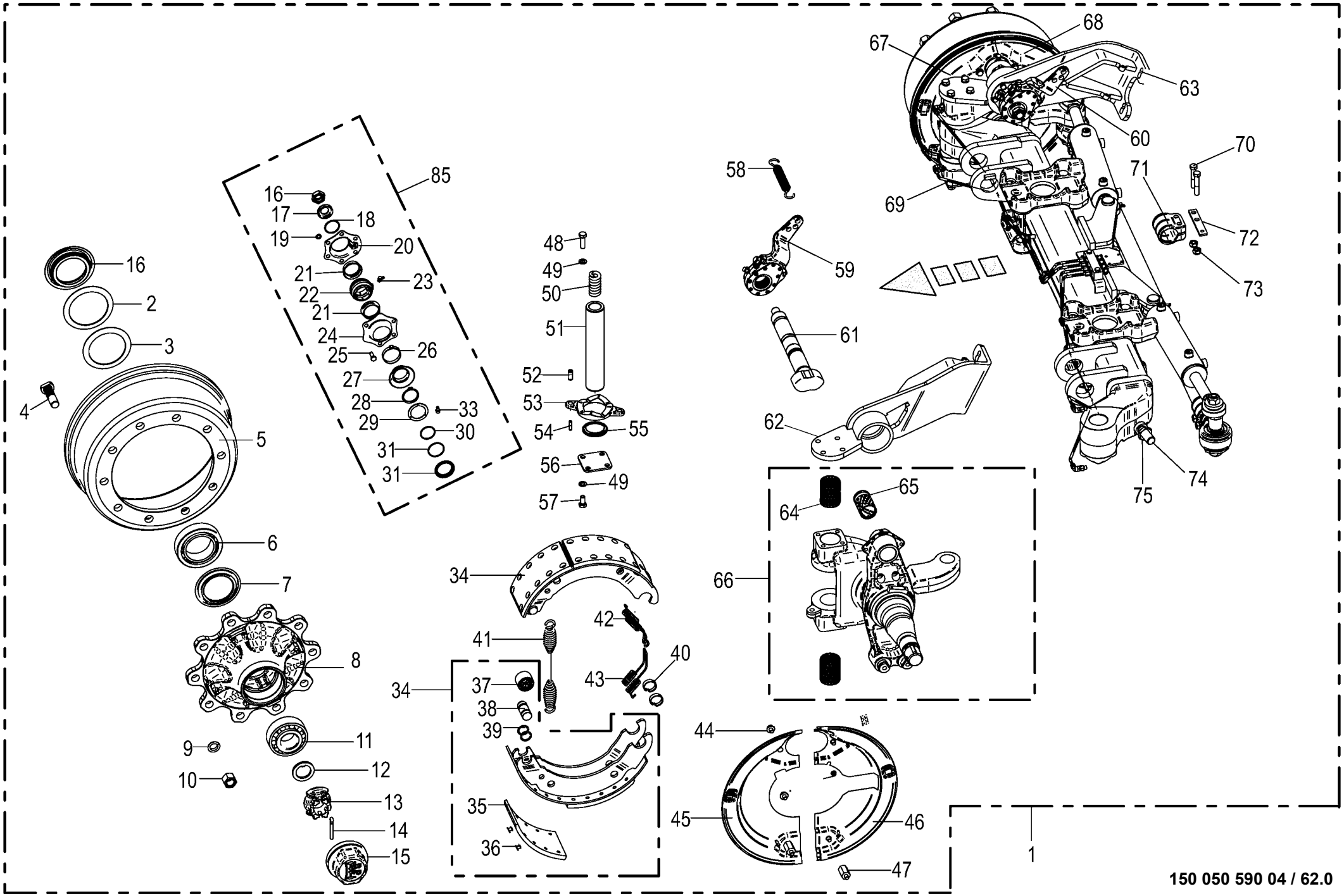

150 050 590 04 / 62.0

150 445 697 01

Lenkachse hinten -EBS Steering axle Essieau directeur					930001 - 939441	ZX 400 GL -1	ZX 450 GL -1	ZX 550 GL -1				150 050 590 04 150 445 697 1 62.0
Pos.	ID-Nr.	Benennung	Description	Description	Masch.-Nr-							Bemerkung/Remarks/Remarque
38	27 001 438 0	Bolzen	Pin	Boulon			4	4				
39	27 009 350 0	Ring	Ring	Anneau			8	8				
40	00 952 961 0	Sprengring	Snap ring	Circlips			8	8				
41	00 952 968 0	Zugfeder	Tension spring	Ressort de traction			2	2				5,3 X 28,5 X 268
42	00 952 095 0	Zugfeder	Tension spring	Ressort de traction			2	2				
43	00 952 096 0	Zugfeder	Tension spring	Ressort de traction			2	2				
44	00 900 272 2	6kt-Schraube	Hex head bolt	Boulon tête hex			x	x				M 10 X 12
45	27 004 123 0	Deckel	Cover	Couvercle			1	1				
46	27 004 121 0	Deckel	Cover	Couvercle			1	1				
47	27 009 306 0	Gewindebolzen	Threaded bolt	Boulon fileté			4	4				
48	00 900 658 0	6kt-Schraube	Hex head bolt	Boulon tête hex			x	x				M 12 X 40
49	00 909 911 0	Sperrkantscheibe	Detent edged washer	Disque à bord d'arrêt			x	x				SKZ 12
50	00 952 953 0	Druckfeder	Pressure spring	Ressort de pression			2	2				8 X 26 X 85,5
51	00 952 952 0	Lenkbolzen	Steering pin	Boulon de direction			2	2				
52	00 912 501 2	Spannstift	Roll pin	Goupille de serrage			4	4				12 X 30
53	00 952 954 0	Druckscheibe	Pression disc	Disque de pression			2	2				
54	00 912 516 3	Spannstift	Roll pin	Goupille de serrage			4	4				7 X 30
55	00 952 955 0	Dichtring	Gasket ring	Bague d'étanchéité			2	2				
56	00 952 956 0	Deckel	Cover	Couvercle			2	2				
57	00 900 655 0	6kt-Schraube	Hex head bolt	Boulon tête hex			x	x				M 12 X 25
58	00 953 984 0	Zugfeder	Tension spring	Ressort de traction			2	2				3 X 27 X 120
59	27 014 836 0	Gestängesteller Z42X38 GK58,5	Linkage setter Z42X38 GK58.5	Tringlerie Z42X38 GK58,5			1	1				
60	27 014 837 0	Gestängesteller Z42X38 GK58,5	Linkage setter Z42X38 GK58.5	Tringlerie Z42X38 GK58,5			1	1				
61	27 016 436 0	Bremswelle L=360 A=241,5	Brake shaft L=360 A=241.5	Arbre de frein L=360 A=241,5			2	2				
62	27 016 431 0	Grundplatte links	Base plate left	Plaque de fond gauche			1	1				
63	27 016 432 0	Grundplatte rechts	Base plate right	Plaque de fond droite			1	1				
64	00 952 938 0	Lagerbuchse	Bearing bush	Coussinet			4	4				55 / 50 X 70
65	00 952 960 0	Buchse	Bushing	Douille			2	2				42 X 46 X 72,6
66	27 016 429 0	Lenkschenkel - GRP re.	Steering journal GRP right	Branche de direction GRP droite			1	1				
67	27 004 124 0	Deckel	Cover	Couvercle			1	1				
68	27 004 122 0	Deckel	Cover	Couvercle			1	1				
69	27 016 428 0	Lenkschenkel - GRP li.	Steering journal GRP left	Branche de direction GRP gauche			1	1				
70	00 901 453 0	6kt-Schraube	Hex head bolt	Boulon tête hex			x	x				M 12 X 65
71	27 016 435 0	Halter	Support	Support			1	1				
72	27 014 821 0	Halter T5 120X22	Holder T5 120X22	Support T5 120X22			1	1				
73	00 908 703 0	Sicherungsmutter	Locknut	Écrou hex			x	x				M 12 X 1,5
74	90 002 951 0	Zylindersch.I-6kt M24 x 60	Cylinder screw hexagon socket M24 x 60	Vis cylind à six pans creux M24 x 60			x	x				

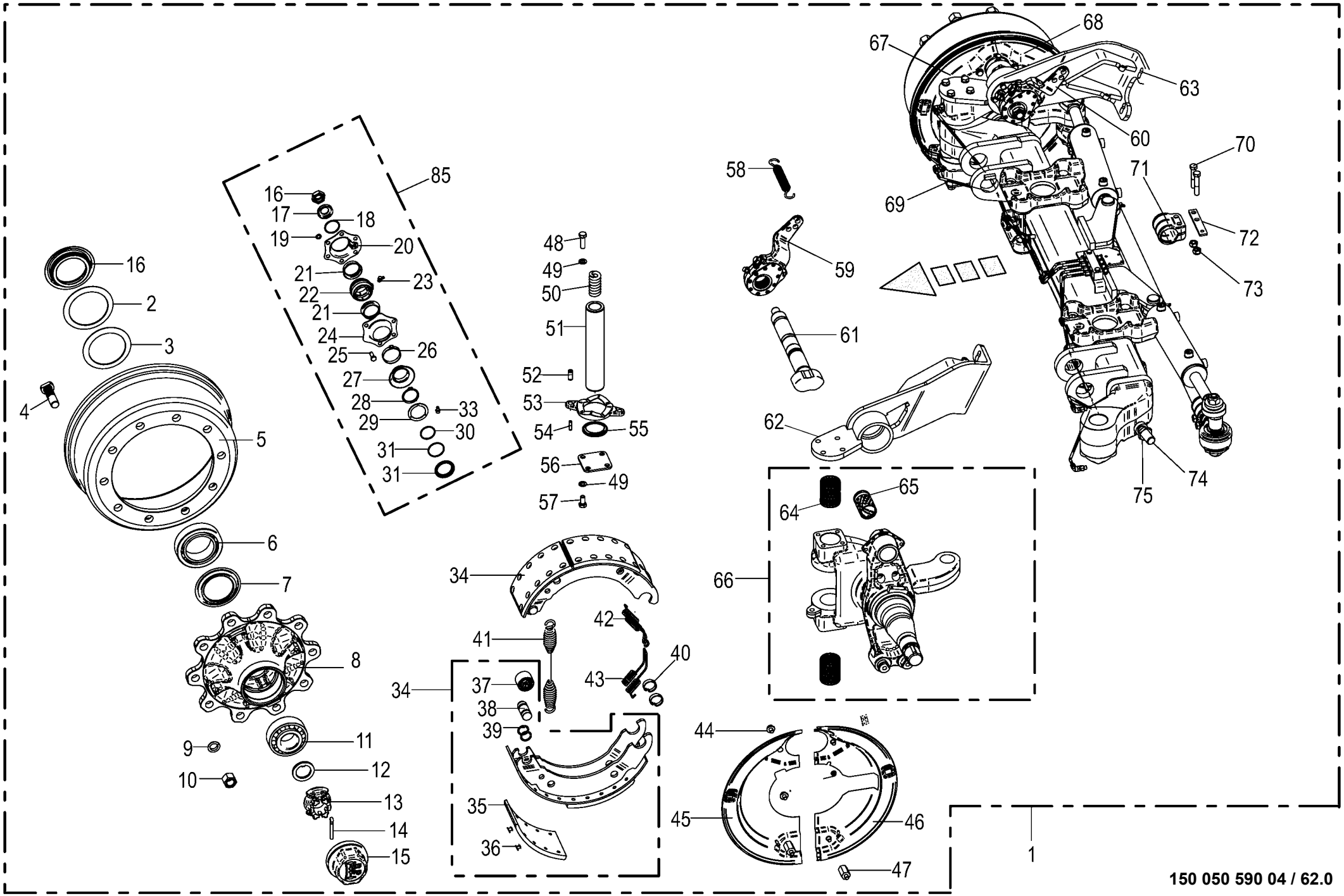

150 050 590 04 / 62.0

150 445 697 01

Lenkachse hinten -EBS Steering axle Essieau directeur					930001 - 939441	ZX 400 GL -1	ZX 450 GL -1	ZX 550 GL -1				150 050 590 04 150 445 697 1 62.0
Pos.	ID-Nr.	Benennung	Description	Description	Masch.-Nr-							Bemerkung/Remarks/Remarque
75	00 908 531 2	6kt-Mutter -niedrige Form	Hex nut -low form	Écrou hex -forme basse			x	x				M 24
	27 002 953 0	Spannkopf	Chuck Head	Tête de serrage			1	1				
85	27 009 086 0	Bremswellenlagerung	Brake shaft bearing	Palier d'arbre de frein			1	1				

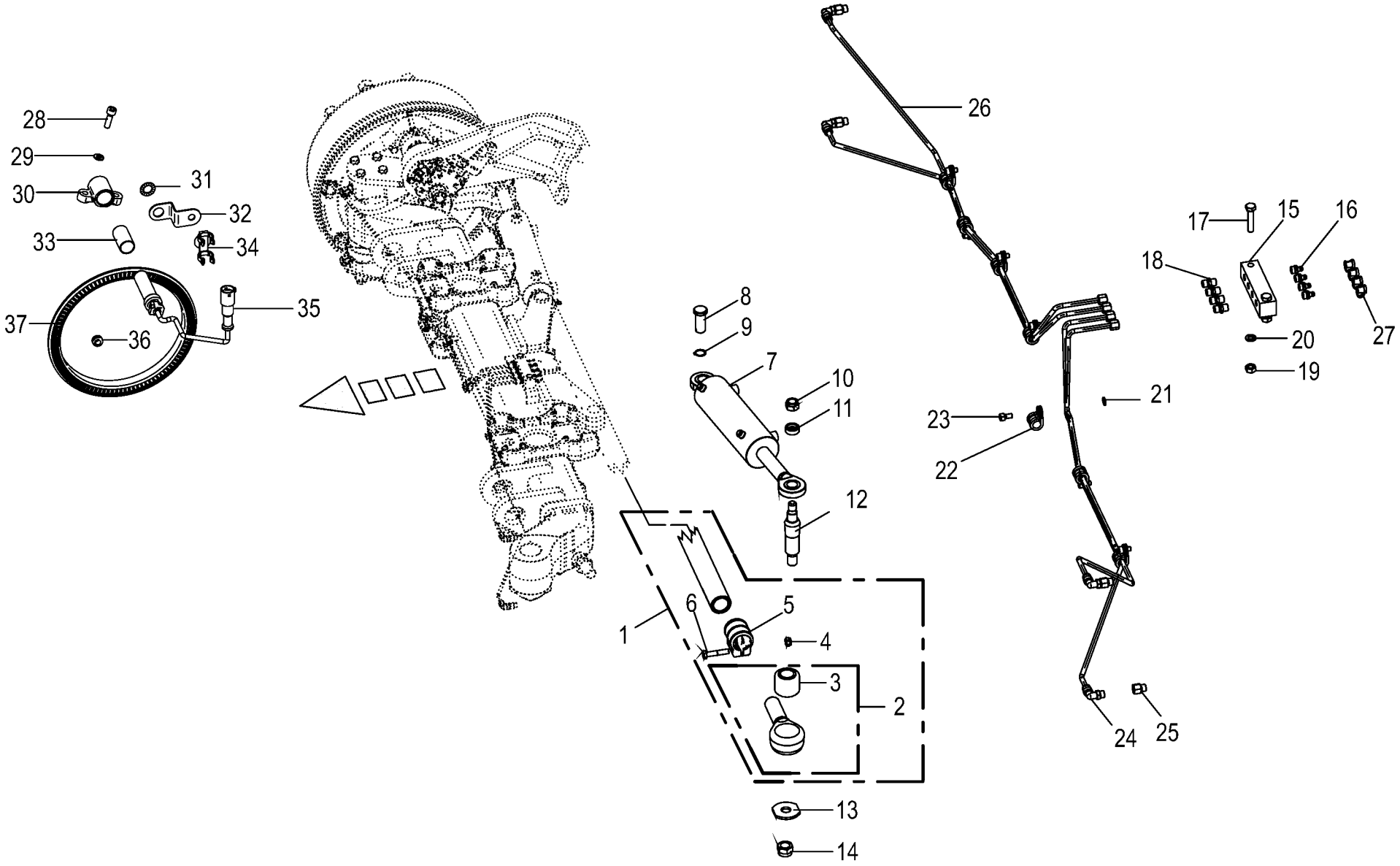

150 050 590 04 / 63.0

150 445 783 01

Lenkachse hinten - Lenkzylinder / Schmierleitungen / EBS Steering axle back - Steering cylinder / Lubricating line / Essieu directeur arriere - Vérin de direction / Tuyauterie de					930001 - 939441	ZX 400 GL -1	ZX 450 GL -1	ZX 550 GL -1				150 050 590 04 150 445 783 1 63.0
Pos.	ID-Nr.	Benennung	Description	Description	Masch.-Nr-							Bemerkung/Remarks/Remarque
1	27 016 430 0	Spurstange kompl. L=1540mm	Track rod cpl. L=1540mm	Barre d'accoupl. cpl. L=1540mm			1	1				
2	27 002 954 0	Spannkopf	Chuck Head	Tête de serrage			1	1				
	27 002 953 0	Spannkopf	Chuck Head	Tête de serrage			1	1				
3	27 003 320 0	Buchse	Bushing	Douille			2	2				35,1 X 64,4 X 56
4	00 908 703 0	Sicherungsmutter	Locknut	Écrou hex			x	x				M 12 X 1,5
5	27 009 317 0	Schelle	Clamp	Collier de serrage			2	2				
6	00 902 135 0	6kt-Schraube	Hex head bolt	Boulon tête hex			x	x				M 12 X 1,5 X 60
7	00 952 894 0	Hydraulikzylinder	Hydraulic cylinder	Vérin hydraulique			1	1				
	00 952 895 0	Hydraulikzylinder	Hydraulic cylinder	Vérin hydraulique			1	1				
8	27 009 366 0	Bolzen	Pin	Boulon			2	2				Rd. 25 X 60
9	00 911 529 0	Sicherungsring	Circlip	Circlip			x	x				A 25 X 1,2
10	00 908 721 0	Sicherungsmutter	Locknut	Écrou hex			x	x				M 20
11	00 953 977 0	Spannstück	Tensioning element	Element tendeur			2	2				35/25,5 X 12,5
12	00 953 976 0	Gewindebolzen	Threaded bolt	Boulon fileté			2	2				
13	00 952 948 0	Scheibe	Washer	Rondelle			x	x				
14	00 908 726 2	Sicherungsmutter	Locknut	Écrou hex			x	x				M 24
15	00 952 941 0	Platte	Plate	Plaque			1	1				
16	00 919 004 0	Kegelschmiernippel	Grease niple	Graisseur à cone			4	4				M 10 X 1
17	00 900 264 1	6kt-Schraube	Hex head bolt	Boulon tête hex			x	x				M 8 X 45
18	00 919 333 0	Einschraubstutzen	Male connector	Raccord filet			4	4				M 10 X 1
19	00 908 210 0	6kt-Mutter	Hex nut	Écrou hex			x	x				M 8
20	00 910 033 0	Federring	Spring washer	Rondelle elastique			x	x				B 8
21	00 909 906 1	Sperrkantscheibe	Detent edged washer	Disque à bord d'arrêt			x	x				SKM 6
22	00 953 980 0	Schelle	Clamp	Collier de serrage			7	7				
23	00 903 043 1	Zylinderschraube	Allen screw	Vis tête cylindrique			x	x				M 6 X 16
24	90 000 203 0	Winkeleinschraubstutzen	Angel male connector	Raccord filet jarret			4	4				M 10 X 1
25	27 001 435 0	Verlängerung	Extension	Rallonge			4	4				M 10 X 1
26	00 938 933 0	Kunststoffrohr mit Fett gefüllt	Plastic tube filled with grease	Tube plastique farci avec graisse			5	5				6 X 1,5
		-Id.-Nr.= 1m	-Id.-no.= 1m	-Id.-no.= 1m								
27	27 016 439 0	Schutzkappe	Protective cap	Capuchon de protection			4	4				
28	00 903 045 1	Zylinderschraube	Allen screw	Vis tête cylindrique			x	x				M 6 X 20
29	90 001 380 0	Sperrkantscheibe	Detent edged washer	Disque à bord d'arrêt			x	x				SKZ 6
30	27 016 461 0	Sensorhalter	Sensor support	Support de capteur			1	1				
31	00 953 871 0	Fächerscheibe	Serrated washer	Rondelle a eventail			x	x				
32	27 010 465 0	Halter Sensorkabel	Support EBS-cable	Supporteur EBS-cable			1	1				
33	27 016 404 0	Buchse	Bushing	Douille			1	1				
34	27 010 466 0	Halter Sensorkabel	Support EBS-cable	Supporteur EBS-cable			1	1				
35	27 016 460 0	ABS-Sensor m.Kabel	ABS sensor with cable	Capteur ABS avec câble			1	1				

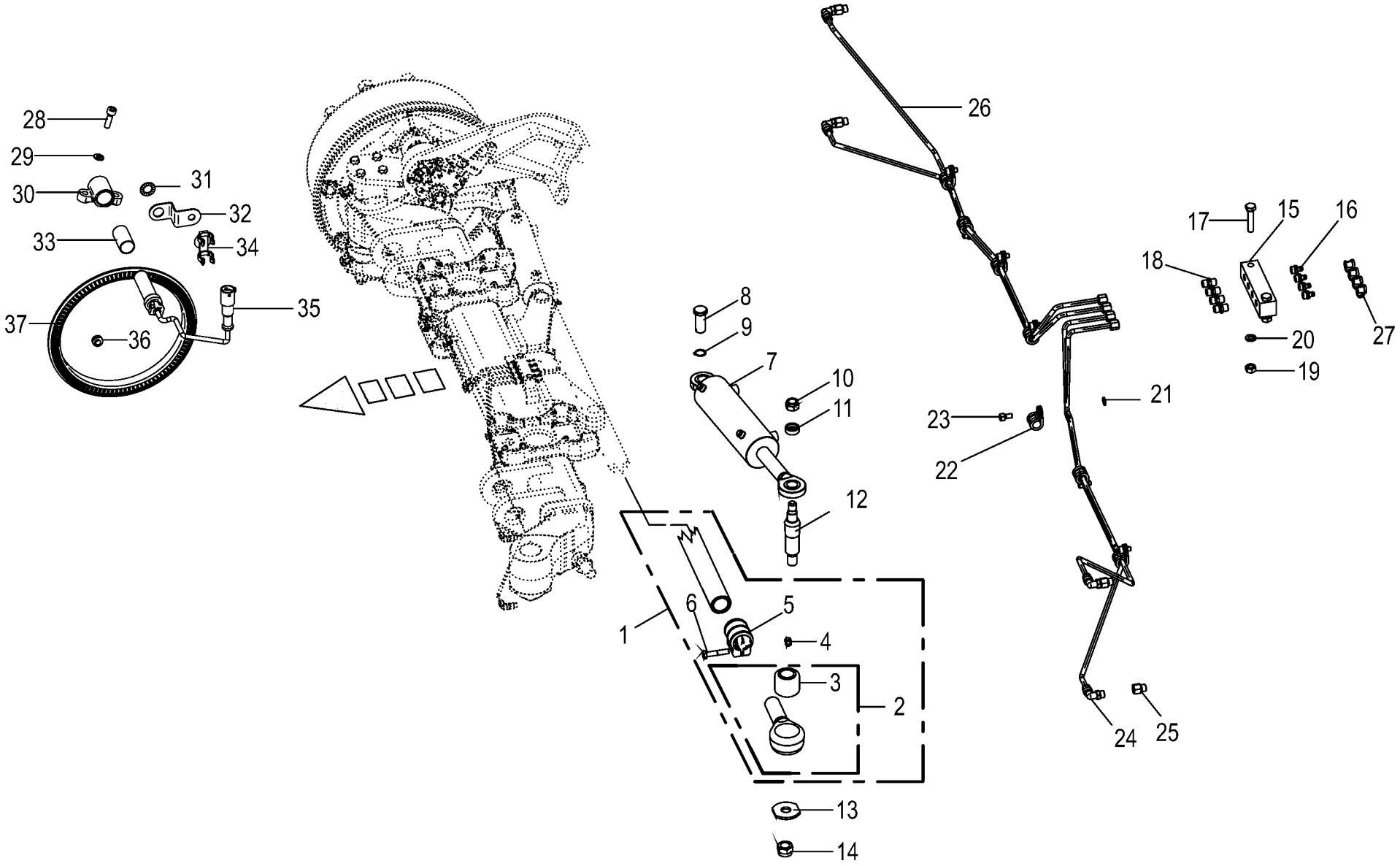

150 050 590 04 / 63.0

150 445 783 01

Lenkachse hinten - Lenkzylinder / Schmierleitungen / EBS Steering axle back - Steering cylinder / Lubricating line / Essieu directeur arriere - Vérin de direction / Tuyauterie de					930001 - 939441	ZX 400 GL -1	ZX 450 GL -1	ZX 550 GL -1				150 050 590 04 150 445 783 1 63.0
Pos.	ID-Nr.	Benennung	Description	Description	Masch.-Nr-							Bemerkung/Remarks/Remarque
36	27 010 467 0	Scheibe 10x13x7mm	Scheibe 10x13x7mm	Scheibe 10x13x7mm			x	x				
37	27 010 470 0	Polrad 120 Zähne	Polrad 120 teeth	Polrad 120 Zähne			2	2				

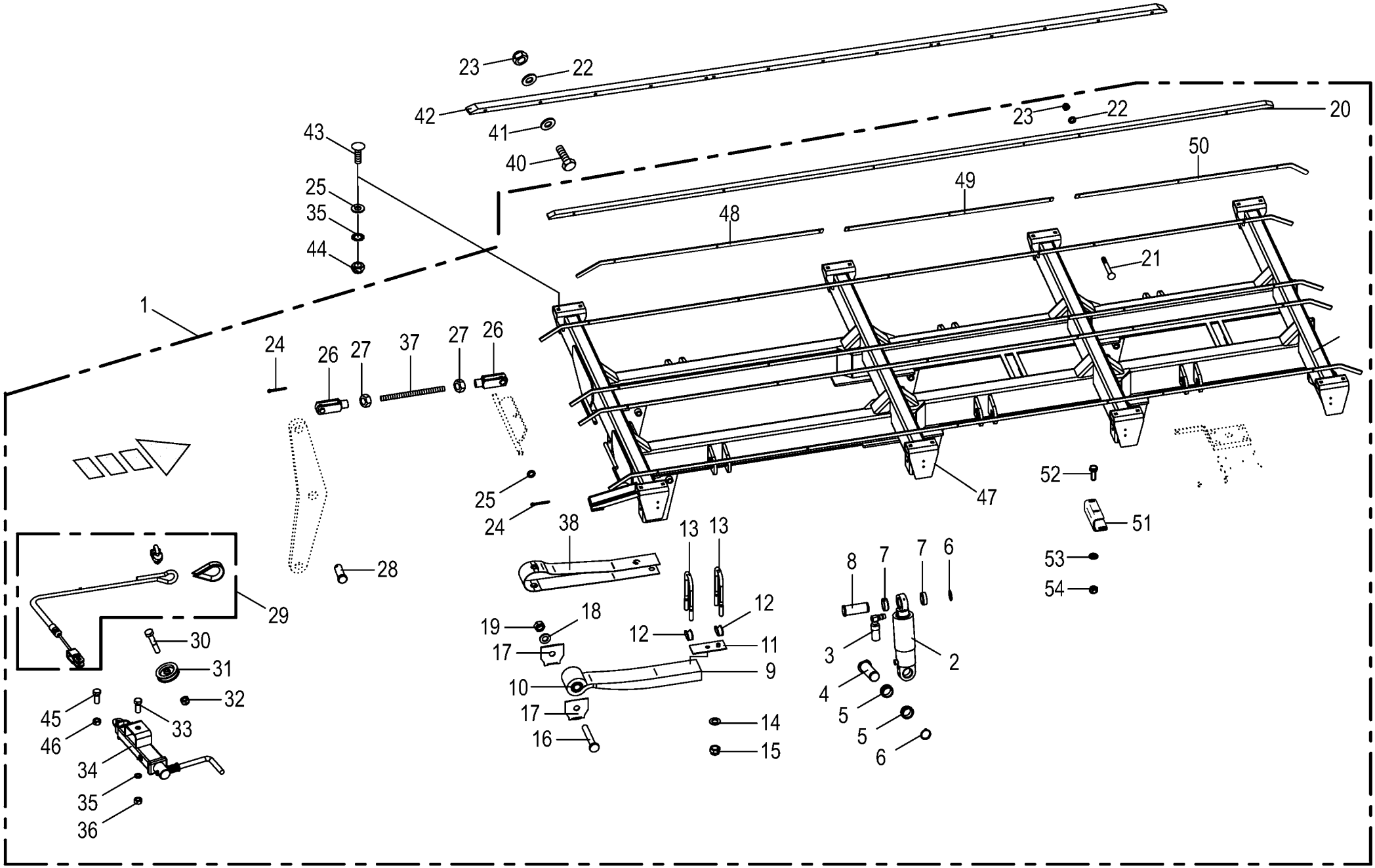

150 050 590 04 / 64.0

150 445 563 01

Tridemaggregat -Druckluftbremsanlage -EBS Tridem axle assy Collection essieu tridem					930001 - 939441	ZX 400 GL -1	ZX 450 GL -1	ZX 550 GL -1				150 050 590 04 150 445 563 1 64.0
Pos.	ID-Nr.	Benennung	Description	Description	Masch.-Nr-							Bemerkung/Remarks/Remarque
1	27 011 903 0	Tri-Achse 10/280/335 M22x1,5 2050 27000 -inkl. Achsen und Druckluftbremsanlage	Tridem axle 10/280/335 M22x1, 5 2050 -incl. axles and compressed air braking system	Essieu tridem 10/280/335 M22x1,5 2050 -incl. compris essieux et système de frein à air comprimé			x	x				
2	27 002 720 0	Hydraulikzylinder	Hydraulic cylinder	Vérin hydraulique			6	6				Dz 80/110 X 185
	27 002 721 0	Dichtungssatz	Sealing set	Jeu de joints			x	x				Dz 80/110
3	27 003 394 0	Ölhalter	Oil support	Support d'huile			4	4				
4	27 017 960 0	Bolzen 50/155	Bolt 50/155	Goujon 50/155			6	6				
5	00 953 965 0	Hülse	Bushing	Douille			12	12				Rd. 65 / 50 L= 20.7
6	00 911 553 0	Sicherungsring	Circlip	Circlip			x	x				A 50 X 2,0
7	27 003 396 0	Hülse	Bushing	Douille			12	12				50 X 65 X 30.2
8	27 003 395 0	Bolzen	Pin	Boulon			6	6				
9	27 003 389 0	Blattfeder -inkl. Buchse	Plate spring -incl. bushing	Ressort à lames -incl. douille			6	6				
10	00 953 959 0	Buchse	Bushing	Douille			x	x				57 X 30.1 X 102
11	27 003 390 0	Platte	Plate	Plaque			6	6				
12	00 952 846 0	Segment	Segment	Segment			12	12				
13	27 003 391 0	Federbügel	Spring bow	Rondelle			12	12				M 24 X 280 X 125
14	00 910 514 1	Scheibe	Washer	Rondelle			x	x				26 X 44 X 4
15	90 003 275 0	Sicherungsmutter M24	Locknut M24	Écrou de blocage M24			x	x				
16	90 000 212 0	6kt-Schraube	Hex head bolt	Boulon tête hex			x	x				M 30 X 200 -10.9
17	00 953 955 0	Formblech	Plate	Plaque			x	x				
18	00 910 515 2	Scheibe	Washer	Rondelle			x	x				31 X 56 X 4
19	90 000 334 0	Sicherungsmutter	Locknut	Écrou hex			x	x				M 30 -10.9
20	27 010 256 0	Kunststoffleiste	Rubber strip	Plaque plastique			4	4				
21	90 002 174 0	Senkschraube I-6kt M8 x 80 A3G	COUNTERSUNK SCREW 8X50	VIS 8X50			x	x				
	90 002 175 0	Senkschraube I-6kt M8 x 70 A3G	COUNTERSUNK SCREW 8X50	VIS 8X50			x	x				
22	00 910 413 0	Scheibe	Washer	Rondelle			x	x				8,4 X 17 X 1,6
23	00 908 706 0	Sicherungsmutter	Locknut	Écrou hex			x	x				M 8
24	00 912 066 1	Splint	Cotter pin	Goupille fendue			x	x				4 X 28
25	00 910 303 1	Scheibe	Washer	Rondelle			x	x				17 X 30 X 3
26	00 927 118 1	Gabelkopf	Clevis	Tête de fourche			x	x				G 16 X 32
27	00 908 717 1	6kt-Mutter	Hex nut	Écrou hex			x	x				M 16 X 1,5
28	00 916 381 2	Bolzen	Pin	Boulon			1	1				Rd. 16 X 45
29	27 003 333 0	Handbremsseil	Hand brake rope	Câble du frein à main			1	1				
30	00 901 434 0	6kt-Schraube	Hex head bolt	Boulon tête hex			x	x				M 10 X 55
31	00 952 683 0	Seilrolle	Rope pulley	Poulie à cable			2	2				Rd. 80
32	00 908 758 0	Sicherungsmutter	Locknut	Écrou hex			x	x				M 10
33	00 901 141 1	6kt-Schraube	Hex head bolt	Boulon tête hex			x	x				M 16 X 100
34	27 001 541 0	Spindel	Spindle	Fuseau			1	1				

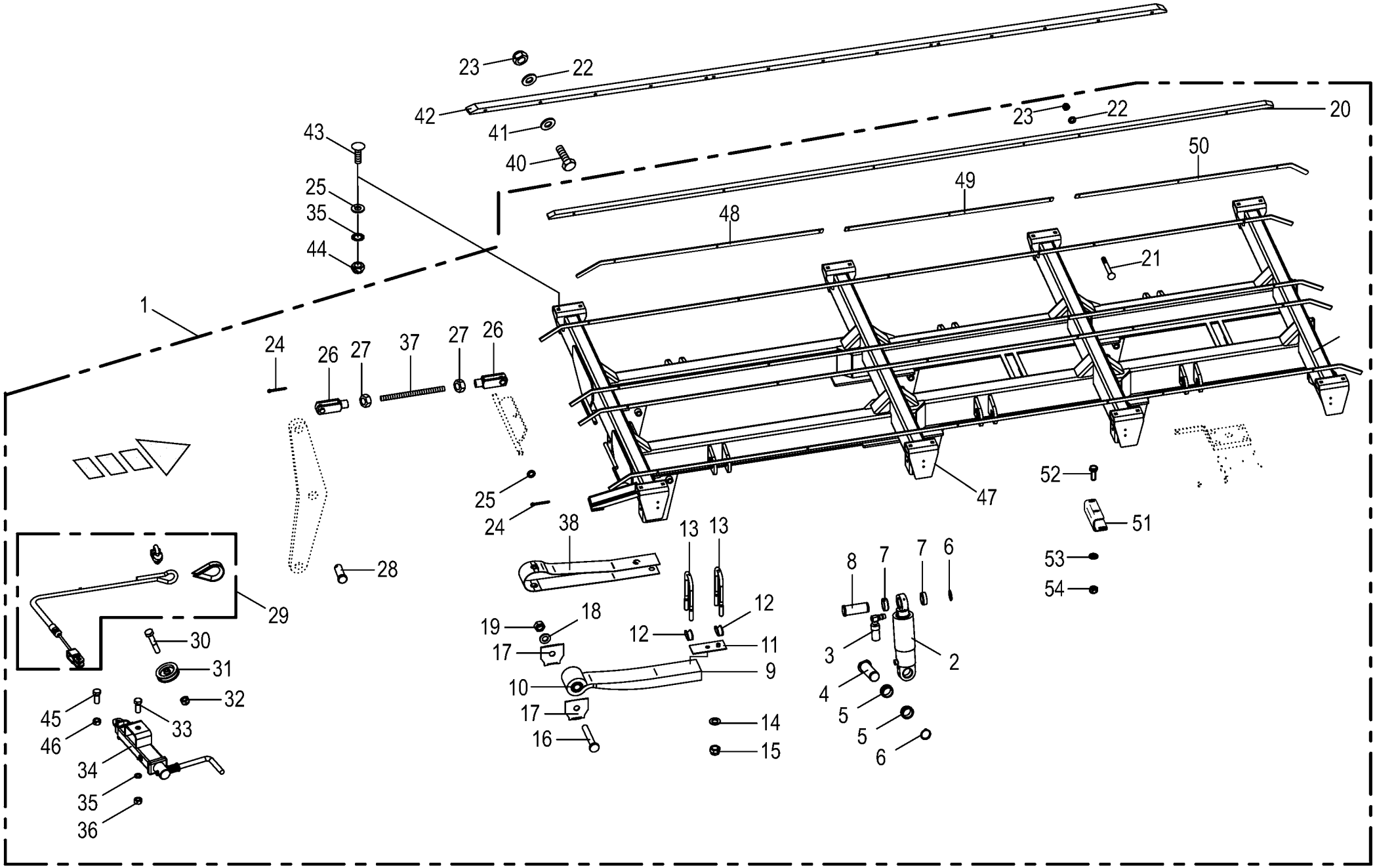

150 050 590 04 / 64.0

150 445 563 01

Tridemaggregat -Druckluftbremsanlage -EBS Tridem axle assy Collection essieu tridem					930001 - 939441	ZX 400 GL -1	ZX 450 GL -1	ZX 550 GL -1				150 050 590 04 150 445 563 1 64.0
Pos.	ID-Nr.	Benennung	Description	Description	Masch.-Nr-							Bemerkung/Remarks/Remarque
35	00 909 912 1	Sperrkantscheibe	Detent edged washer	Disque à bord d'arrêt			x	x				SKM 16
36	00 908 719 0	Sicherungsmutter	Locknut	Écrou hex			x	x				M 16
37	90 000 277 0	Gewindestange	Threaded rod	Tige filetée			x	x				M 16 X 200
38	27 003 654 0	Sicherungsblech	Locking plate	Tôle de sécurité			6	6				
40	00 901 049 1	6kt-Schraube	Hex head bolt	Boulon tête hex			x	x				M 8 X 70
41	00 910 603 0	Scheibe	Washer	Rondelle			x	x				8,4 X 24 X 2
42	20 054 806 0	Gleitschiene	Guide rail	Glissière			x	x				Lg.=4650
43	00 904 708 0	Flachrundschraube	Coach bolt	Vis a tête bombée			x	x				M 16 X 40
	00 904 723 0	Flachrundschraube	Coach bolt	Vis a tête bombée			x	x				M 16 X 50
44	00 908 719 0	Sicherungsmutter	Locknut	Écrou hex			x	x				M 16
45	00 900 291 0	6kt-Schraube	Hex head bolt	Boulon tête hex			x	x				M 14 X 45
46	00 908 714 0	Sicherungsmutter	Locknut	Écrou hex			x	x				M 14
47	27 010 753 0	Rahmen	Frame	Cadre			1	1				
48	27 016 474 0	Formblech 25X8 L=1757	Profiled sheet 25X8 L=1757	Tôle de forme 25X8 L=1757			4	4				
49	27 016 475 0	Leiste 25X8 L=1495	Strip 25X8 L=1495	Barre 25X8 L=1495			4	4				
50	27 016 476 0	Formblech 25X8 L=1717	Profiled sheet 25X8 L=1717	Tôle de forme 25X8 L=1717			4	4				
51	27 016 477 0	Halter	Support	Support			1	1				
52	00 900 616 0	6kt-Schraube	Hex head bolt	Boulon tête hex			x	x				M 8 X 25
53	00 910 603 0	Scheibe	Washer	Rondelle			x	x				8,4 X 24 X 2
54	00 908 706 0	Sicherungsmutter	Locknut	Écrou hex			x	x				M 8

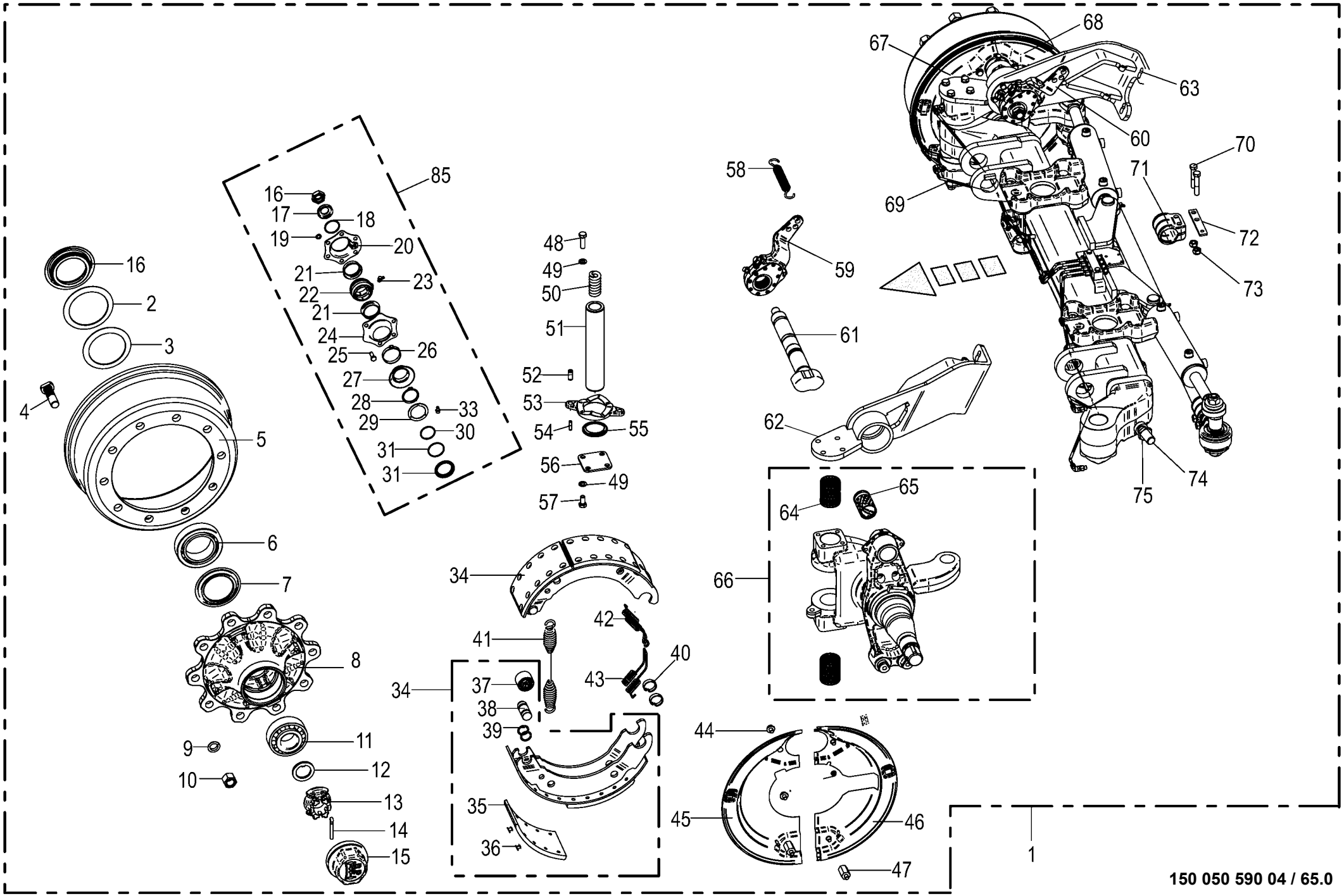

150 050 590 04 / 65.0

150 445 697 01

Lenkachse vorne -EBS
Steering axle front
Essieu directeur devant

930001 - 939441

150 050 590 04

150 445 697 1 **65.0**

Pos.	ID-Nr.	Benennung	Description	Description	Masch.-Nr-	ZX 400 GL -1	ZX 450 GL -1	ZX 550 GL -1				Bemerkung/Remarks/Remarque
1	27 012 196 0	Br-Lenkachse 10/280/335/M22X1, 5 2050	Braking and steering axle 10/ 280/335	Essieu directeur de freinage 10/280/335			1	1				
2	00 952 159 0	Lagerscheibe	Washer	Rondelle			2	2				110,5 X 141 X 2,5
3	00 952 068 0	Lagerscheibe	Washer	Rondelle			2	2				104 X 136 X 2,5
4	00 952 900 0	Riffelbolzen	Wheel pin	Boulon de fix.de roue			20	20				M 22 X 1,5 X 80
5	00 952 921 0	Bremstrommel	Brake drum	Moyeu tambour			2	2				410 X 120 Geteilt
6	00 932 184 0	Kegelrollenlager	Taper roller bearing	Roulement à rouleaux coniques			2	2				33116
7	00 952 073 0	Abdeckblech	Cover plate	Tôle de recouvrement			2	2				Rd. 84 / 129 X 8,5
8	27 009 305 0	Radnabe	Hub f. axle	Moyeu de roue			2	2				10/280/335
9	00 910 217 0	Federring	Spring washer	Rondelle elastique			20	20				C 22,5
10	00 910 235 0	Radmutter	Nut	Ecrou de roue			20	20				M 22 X 1,5
11	00 932 145 0	Kegelrollenlager	Taper roller bearing	Roulement à rouleaux coniques			2	2				32310
12	00 910 324 0	Scheibe	Washer	Rondelle			x	x				43 X 78 X 7
13	00 953 840 0	Kronenmutter	Castellated nut	Ecrou crenele plat			x	x				M 42 X 2
14	00 912 132 0	Splint	Cotter pin	Goupille fendue			2	2				8 X 56
15	00 953 858 0	Radkappe	Wheel cap	Chapeau de roue			2	2				M 115 X 2
16	00 908 077 0	6kt-Mutter	Hex nut	Écrou hex			x	x				M 22 X 1,5
17	00 910 369 0	Scheibe	Washer	Rondelle			x	x				23 X 39 X 3
18	00 911 804 0	Sprengring	Snap ring	Circlips			2	2				B 40 X 2,5
19	00 909 908 1	Sperrkantscheibe	Detent edged washer	Disque à bord d'arrêt			x	x				SKM 8
20	27 009 312 0	Lagerhalter	Bearing support	Support de palier			2	2				
21	00 952 974 0	Dichtung	Gasket	Joint			4	4				
22	27 011 494 0	Buchse Bremswellenlagerung	Bushing brake shaft bearing	Douille palier de l'arbre de frein			2	2				
23	00 919 103 0	Kegelschmiernippel	Grease niple	Graisseur à cone			2	2				M 8 X 1
24	27 009 311 0	Lagerhalter	Bearing support	Support de palier			2	2				
25	00 900 616 0	6kt-Schraube	Hex head bolt	Boulon tête hex			x	x				M 8 X 25
26	27 001 434 0	Sicherungsklammer	Securing clip	Parenthèse de garantie			2	2				
27	00 952 975 0	Dichtung	Gasket	Joint			2	2				
28	00 911 518 0	Sicherungsring	Circlip	Circlip			4	4				40 X 2,5
29	27 008 282 0	Dichtring	Gasket ring	Bague d'étanchéité			2	2				
30	90 001 971 0	O-Ring	O-ring	Joint torique			2	2				37 X 2,6
31	90 000 049 0	O-Ring	O-ring	Joint torique			2	2				40 X 2,5
32	27 008 283 0	Ring	Ring	Anneau			2	2				
33	00 919 004 0	Kegelschmiernippel	Grease niple	Graisseur à cone			2	2				M 10 X 1
34	00 952 922 0	Bremsbacke	Brake shoe	Machoire de frein			4	4				410 X 120
35	27 001 439 0	Bremsbelag	Brake lining	Machoire de frein			4	4				410 X 120
36	90 001 973 0	Niet	Rivet	Rivet			x	x				B 8 X 15
37	00 952 962 0	Rolle	Roller	Galet			4	4				

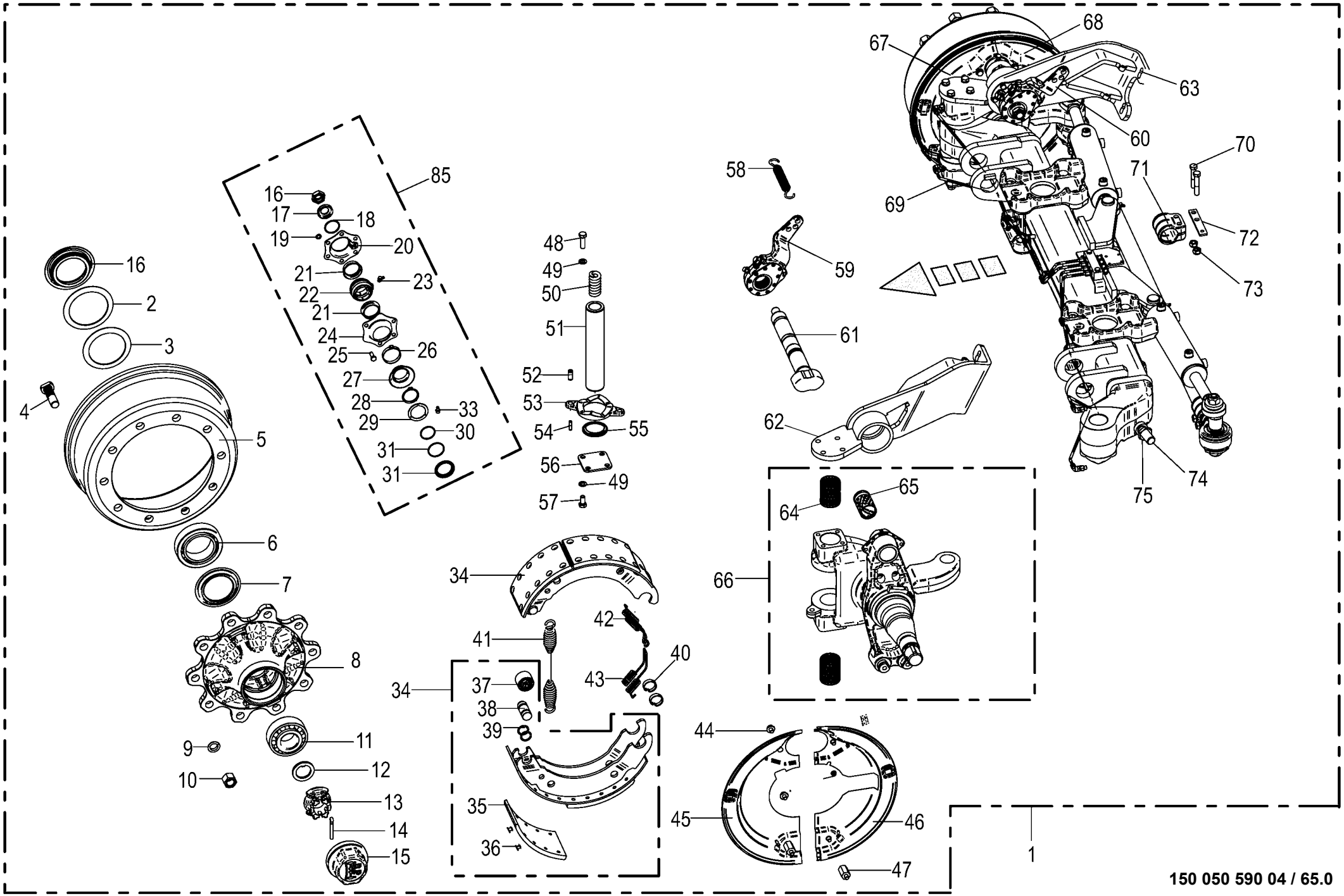

150 050 590 04 / 65.0

150 445 697 01

Lenkachse vorne -EBS Steering axle front Essieu directeur devant					930001 - 939441	ZX 400 GL -1	ZX 450 GL -1	ZX 550 GL -1				150 050 590 04 150 445 697 1 65.0
Pos.	ID-Nr.	Benennung	Description	Description	Masch.-Nr-							Bemerkung/Remarks/Remarque
38	27 001 438 0	Bolzen	Pin	Boulon			4	4				
39	27 009 350 0	Ring	Ring	Anneau			8	8				
40	00 952 961 0	Sprengring	Snap ring	Circlips			8	8				
41	00 952 968 0	Zugfeder	Tension spring	Ressort de traction			2	2				5,3 X 28,5 X 268
42	00 952 095 0	Zugfeder	Tension spring	Ressort de traction			2	2				
43	00 952 096 0	Zugfeder	Tension spring	Ressort de traction			2	2				
44	00 900 272 2	6kt-Schraube	Hex head bolt	Boulon tête hex			x	x				M 10 X 12
45	27 004 123 0	Deckel	Cover	Couvercle			1	1				
46	27 004 121 0	Deckel	Cover	Couvercle			1	1				
47	27 009 306 0	Gewindebolzen	Threaded bolt	Boulon fileté			4	4				
48	00 900 658 0	6kt-Schraube	Hex head bolt	Boulon tête hex			x	x				M 12 X 40
49	00 909 911 0	Sperrkantscheibe	Detent edged washer	Disque à bord d'arrêt			x	x				SKZ 12
50	00 952 953 0	Druckfeder	Pressure spring	Ressort de pression			2	2				8 X 26 X 85,5
51	00 952 952 0	Lenkbolzen	Steering pin	Boulon de direction			2	2				
52	00 912 501 2	Spannstift	Roll pin	Goupille de serrage			4	4				12 X 30
53	00 952 954 0	Druckscheibe	Pression disc	Disque de pression			2	2				
54	00 912 516 3	Spannstift	Roll pin	Goupille de serrage			4	4				7 X 30
55	00 952 955 0	Dichtring	Gasket ring	Bague d'étanchéité			2	2				
56	00 952 956 0	Deckel	Cover	Couvercle			2	2				
57	00 900 655 0	6kt-Schraube	Hex head bolt	Boulon tête hex			x	x				M 12 X 25
58	00 953 984 0	Zugfeder	Tension spring	Ressort de traction			2	2				3 X 27 X 120
59	27 014 836 0	Gestängesteller Z42X38 GK58,5	Linkage setter Z42X38 GK58.5	Tringlerie Z42X38 GK58,5			1	1				
60	27 014 837 0	Gestängesteller Z42X38 GK58,5	Linkage setter Z42X38 GK58.5	Tringlerie Z42X38 GK58,5			1	1				
61	27 016 436 0	Bremswelle L=360 A=241,5	Brake shaft L=360 A=241.5	Arbre de frein L=360 A=241,5			2	2				
62	27 016 431 0	Grundplatte links	Base plate left	Plaque de fond gauche			1	1				
63	27 016 432 0	Grundplatte rechts	Base plate right	Plaque de fond droite			1	1				
64	00 952 938 0	Lagerbuchse	Bearing bush	Coussinet			4	4				55 / 50 X 70
65	00 952 960 0	Buchse	Bushing	Douille			2	2				42 X 46 X 72,6
66	27 016 428 0	Lenkschenkel - GRP li.	Steering journal GRP left	Branche de direction GRP gauche			1	1				
67	27 004 124 0	Deckel	Cover	Couvercle			1	1				
68	27 004 122 0	Deckel	Cover	Couvercle			1	1				
69	27 016 429 0	Lenkschenkel - GRP re.	Steering journal GRP right	Branche de direction GRP droite			1	1				
70	00 901 453 0	6kt-Schraube	Hex head bolt	Boulon tête hex			x	x				M 12 X 65
71	27 016 435 0	Halter	Support	Support			1	1				
72	27 014 821 0	Halter T5 120X22	Holder T5 120X22	Support T5 120X22			1	1				
73	00 908 703 0	Sicherungsmutter	Locknut	Écrou hex			x	x				M 12 X 1,5
74	90 002 951 0	Zylindersch.I-6kt M24 x 60	Cylinder screw hexagon socket M24 x 60	Vis cylind à six pans creux M24 x 60			x	x				

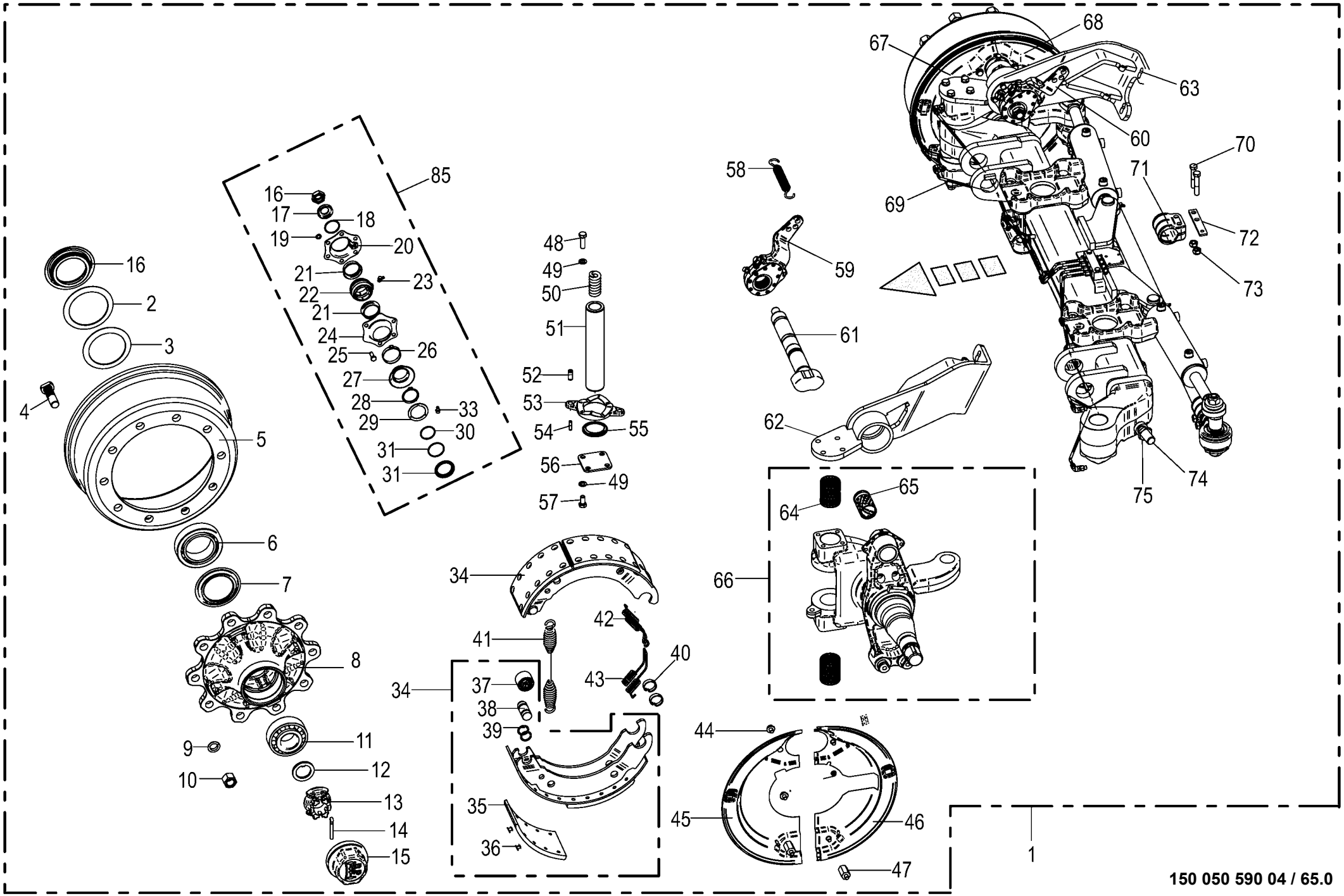

150 050 590 04 / 65.0

150 445 697 01

Lenkachse vorne -EBS
Steering axle front
Essieu directeur devant

930001 - 939441

150 050 590 04

150 445 697 1 **65.0**

Pos.	ID-Nr.	Benennung	Description	Description	Masch.-Nr-	ZX 400 GL -1	ZX 450 GL -1	ZX 550 GL -1				Bemerkung/Remarks/Remarque
75	00 908 531 2	6kt-Mutter -niedrige Form	Hex nut -low form	Écrou hex -forme basse			x	x				M 24
	27 002 953 0	Spannkopf	Chuck Head	Tête de serrage			1	1				
85	27 009 086 0	Bremswellenlagerung	Brake shaft bearing	Palier d'arbre de frein			1	1				

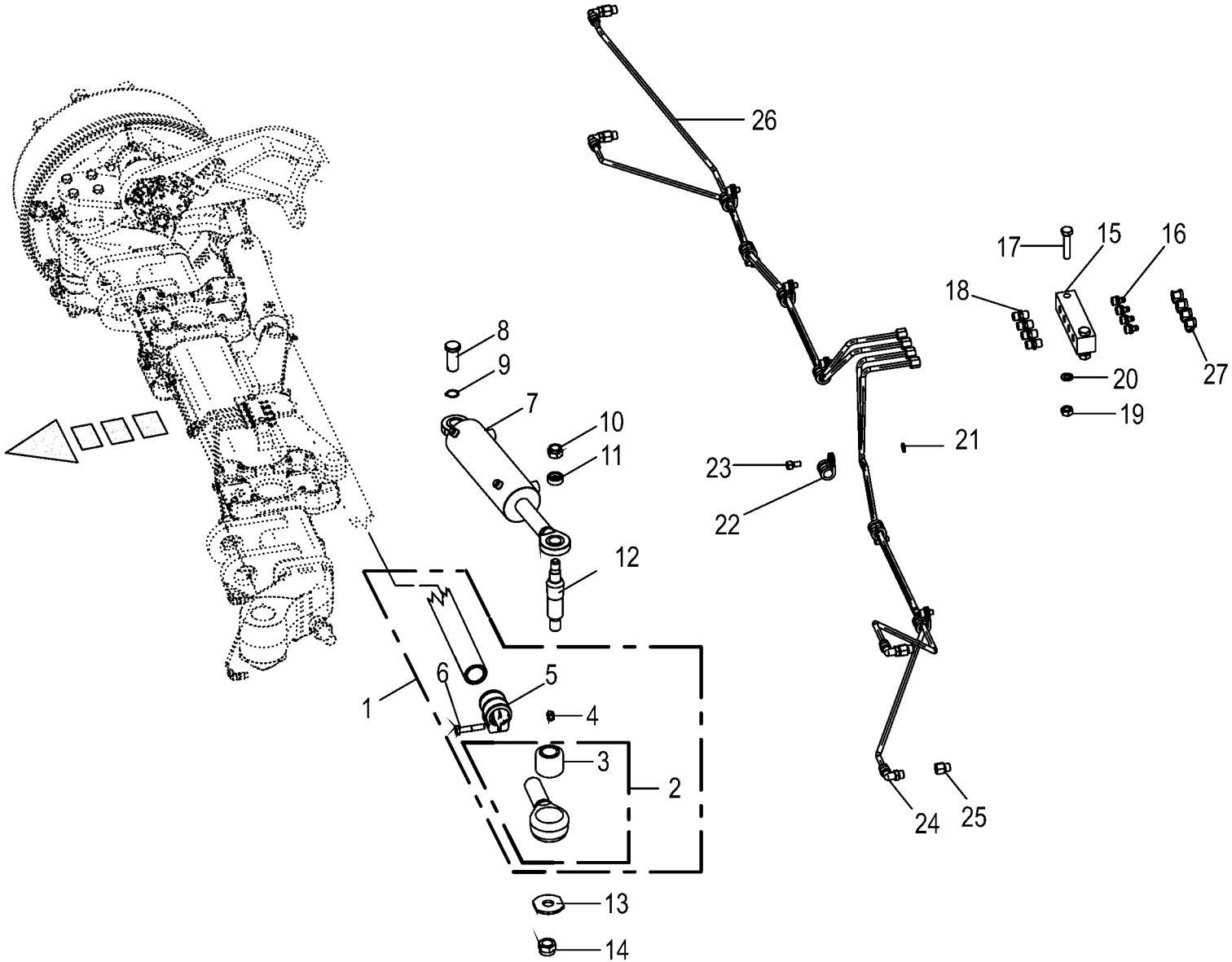

150 050 590 04 / 66.0

150 445 716 01

Lenkachse vorne - Lenkzylinder / Schmierleitungen -EBS
Steering axle front - Steering cylinder / Lubricating line
Essieu directeur devant - Vérin de direction / Tuyauterie de

930001 - 939441

150 050 590 04

150 445 716 1 **66.0**

Pos.	ID-Nr.	Benennung	Description	Description	Masch.-Nr-	ZX 400 GL -1	ZX 450 GL -1	ZX 550 GL -1				Bemerkung/Remarks/Remarque
1	27 016 430 0	Spurstange kompl. L=1540mm	Track rod cpl. L=1540mm	Barre d'accoupl. cpl. L=1540mm			1	1				
2	27 002 954 0	Spannkopf -links	Chuck Head -left	Tête de serrage -gauche			1	1				
	27 002 953 0	Spannkopf -rechts	Chuck Head -right	Tête de serrage -droite			1	1				
3	27 003 320 0	Buchse	Bushing	Douille			2	2				35,1 X 64,4 X 56
4	00 908 703 0	Sicherungsmutter	Locknut	Écrou hex			x	x				M 12 X 1,5
5	27 009 317 0	Schelle	Clamp	Collier de serrage			2	2				
6	00 902 135 0	6kt-Schraube	Hex head bolt	Boulon tête hex			x	x				M 12 X 1,5 X 60
7	00 952 894 0	Hydraulikzylinder -links	Hydraulic cylinder -left	Vérin hydraulique -gauche			1	1				
	00 952 895 0	Hydraulikzylinder -rechts	Hydraulic cylinder -right	Vérin hydraulique -droite			1	1				
8	27 009 366 0	Bolzen	Pin	Boulon			2	2				Rd. 25 X 60
9	00 911 529 0	Sicherungsring	Circlip	Circlip			x	x				A 25 X 1,2
10	00 908 721 0	Sicherungsmutter	Locknut	Écrou hex			x	x				M 20
11	00 953 977 0	Spannstück	Tensioning element	Element tendeur			2	2				35/25,5 X 12,5
12	00 953 976 0	Gewindebolzen	Threaded bolt	Boulon fileté			2	2				
13	00 952 948 0	Scheibe	Washer	Rondelle			x	x				
14	00 908 726 2	Sicherungsmutter	Locknut	Écrou hex			x	x				M 24
15	00 952 941 0	Platte	Plate	Plaque			1	1				
16	00 919 004 0	Kegelschmiernippel	Grease niple	Graisseur à cone			4	4				M 10 X 1
17	00 900 264 1	6kt-Schraube	Hex head bolt	Boulon tête hex			x	x				M 8 X 45
18	00 919 333 0	Einschraubstutzen	Male connector	Raccord filet			4	4				M 10 X 1
19	00 908 210 0	6kt-Mutter	Hex nut	Écrou hex			x	x				M 8
20	00 910 033 0	Federring	Spring washer	Rondelle elastique			x	x				B 8
21	00 909 906 1	Sperrkantscheibe	Detent edged washer	Disque à bord d'arrêt			x	x				SKM 6
22	00 953 980 0	Schelle	Clamp	Collier de serrage			7	7				
23	00 903 043 1	Zylinderschraube	Allen screw	Vis tête cylindrique			x	x				M 6 X 16
24	90 000 203 0	Winkeleinschraubstutzen	Angel male connector	Raccord filet jarret			4	4				M 10 X 1
25	27 001 435 0	Verlängerung	Extension	Rallonge			4	4				M 10 X 1
26	00 938 933 0	Kunststoffrohr mit Fett gefüllt	Plastic tube filled with grease	Tube plastique farci avec graisse			5	5				6 X 1,5
		-Id.-Nr.= 1m	-Id.-no.= 1m	-Id.-no.= 1m								
27	27 016 439 0	Schutzkappe	Protective cap	Capuchon de protection			4	4				

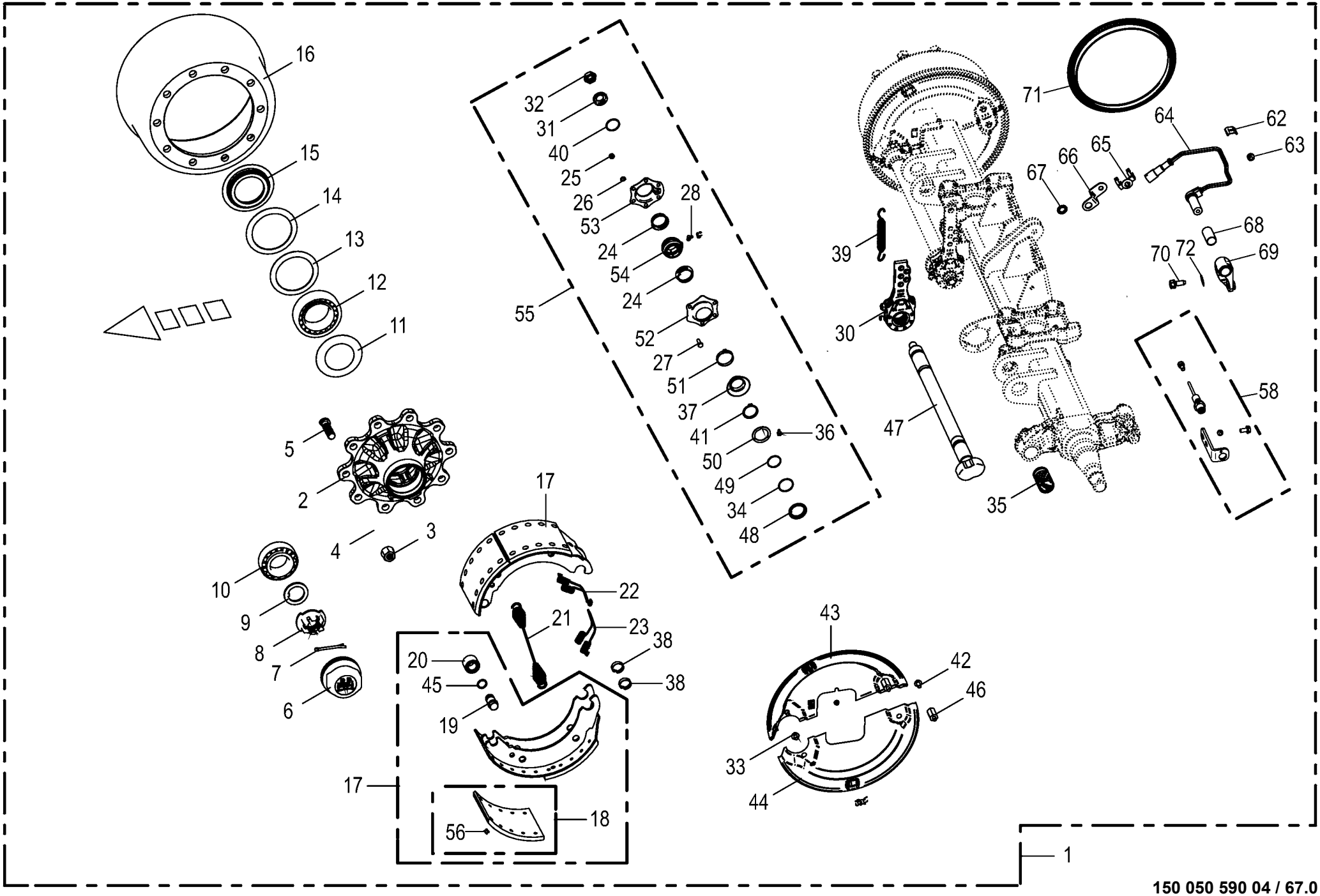

150 050 590 04 / 67.0

Bremsachse mitte -EBS **Brake axle middle** **Essieu centre**					930001 - 939441	ZX 400 GL -1	ZX 450 GL -1	ZX 550 GL -1				**150 050 590 04** 150 445 756 2 **67.0**
Pos.	ID-Nr.	Benennung	Description	Description	Masch.-Nr-							Bemerkung/Remarks/Remarque
1	27 014 392 0	Br-Achse 10/280/335/M22X1,5 2050 9000	Braking axle 10/280/335/M22X1, 5 2050	Essieu freineur 10/280/335/ M22X1,5 2050			1	1				
2	27 009 305 0	Radnabe	Hub f. axle	Moyeu de roue			2	2				10/280/335
3	00 908 077 0	6kt-Mutter	Hex nut	Écrou hex			20	20				M 22 X 1,5
4	00 910 217 0	Federring	Spring washer	Rondelle elastique			20	20				C 22,5
5	00 952 900 0	Riffelbolzen	Wheel pin	Boulon de fix.de roue			20	20				M 22 X 1,5 X 80
6	00 953 858 0	Radkappe	Wheel cap	Chapeau de roue			2	2				M 115 X 2
7	00 912 132 0	Splint	Cotter pin	Goupille fendue			2	2				8 X 56
8	00 953 840 0	Kronenmutter	Castellated nut	Ecrou crenele plat			x	x				M 42 X 2
9	00 910 324 0	Scheibe	Washer	Rondelle			x	x				43 X 78 X 7
10	00 932 145 0	Kegelrollenlager	Taper roller bearing	Roulement à rouleaux coniques			2	2				32310
11	00 952 073 0	Abdeckblech	Cover plate	Tôle de recouvrement			2	2				Rd. 84 / 129 X 8,5
12	00 932 184 0	Kegelrollenlager	Taper roller bearing	Roulement à rouleaux coniques			2	2				33116
13	00 952 068 0	Lagerscheibe	Washer	Rondelle			2	2				104 X 136 X 2,5
14	00 952 159 0	Lagerscheibe	Washer	Rondelle			2	2				110,5 X 141 X 2,5
15	00 952 074 0	Stossring	Push ring	Bague			2	2				
16	00 952 921 0	Bremstrommel	Brake drum	Moyeu tambour			2	2				410 X 120 Geteilt
17	00 952 922 0	Bremsbacke -mit Belag	Brake shoe -with coating	Machoire de frein -avec revêtment			4	4				410 X 120
18	27 001 439 0	Bremsbelag	Brake lining	Machoire de frein			8	8				410 X 120
19	27 001 438 0	Bolzen	Pin	Boulon			4	4				
20	00 952 962 0	Rolle	Roller	Galet			4	4				
21	00 952 968 0	Zugfeder	Tension spring	Ressort de traction			2	2				5,3 X 28,5 X 268
22	00 952 095 0	Zugfeder	Tension spring	Ressort de traction			2	2				
23	00 952 096 0	Zugfeder	Tension spring	Ressort de traction			2	2				
24	00 952 974 0	Dichtung	Gasket	Joint			4	4				
25	00 908 210 0	6kt-Mutter	Hex nut	Écrou hex			x	x				M 8
26	00 909 908 1	Sperrkantscheibe	Detent edged washer	Disque à bord d'arrêt			x	x				SKM 8
27	00 900 616 0	6kt-Schraube	Hex head bolt	Boulon tête hex			x	x				M 8 X 25
28	00 940 097 0	Einschraubnippel	Screw-in nipple	Raccord de graissage vissé			x	x				M 8 X 1
30	00 952 965 0	Gestängesteller	Rod control	Element de commande			2	2				
31	00 910 369 0	Scheibe	Washer	Rondelle			x	x				23 X 39 X 3
32	00 908 077 0	6kt-Mutter	Hex nut	Écrou hex			x	x				M 22 X 1,5
33	00 900 272 2	6kt-Schraube	Hex head bolt	Boulon tête hex			x	x				M 10 X 12
34	90 000 049 0	O-Ring	O-ring	Joint torique			2	2				40 X 2,5
35	00 952 960 0	Buchse	Bushing	Douille			2	2				42 X 46 X 72,6
36	00 919 004 0	Kegelschmiernippel	Grease niple	Graisseur à cone			x	x				M 10 X 1
37	00 952 975 0	Dichtung	Gasket	Joint			2	2				
38	00 952 961 0	Sprengring	Snap ring	Circlips			x	x				

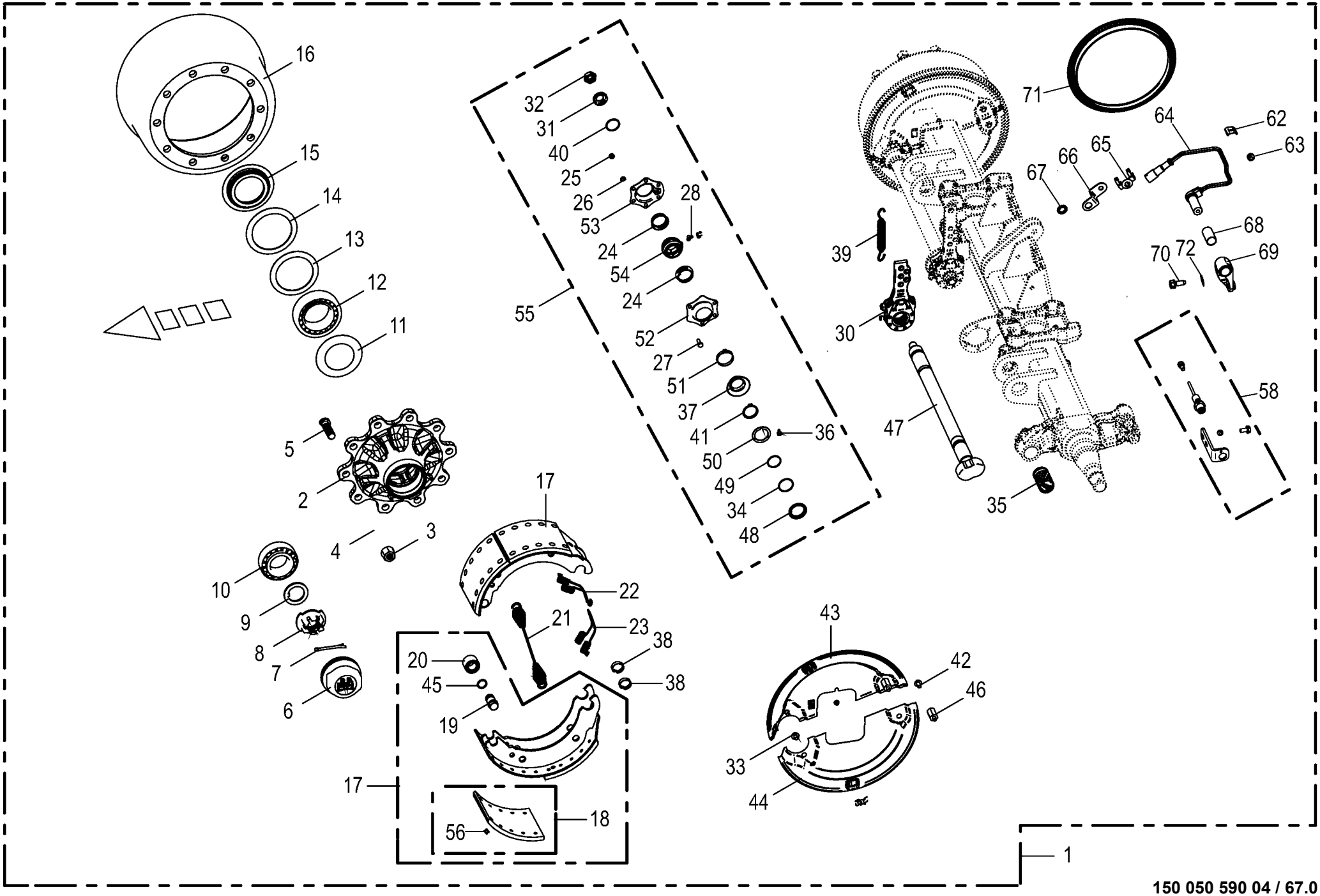

150 050 590 04 / 67.0

Bremsachse mitte -EBS **Brake axle middle** **Essieu centre**					930001 - 939441	ZX 400 GL -1	ZX 450 GL -1	ZX 550 GL -1				**150 050 590 04** 150 445 756 2 **67.0**
Pos.	ID-Nr.	Benennung	Description	Description	Masch.-Nr-							Bemerkung/Remarks/Remarque
39	00 953 845 0	Zugfeder	Tension spring	Ressort de traction			2	2				2,8 X 23 X 148
40	00 911 804 0	Sprengring	Snap ring	Circlips			x	x				B 40 X 2,5
41	00 911 518 0	Sicherungsring	Circlip	Circlip			x	x				40 X 2,5
42	00 900 632 0	6kt-Schraube	Hex head bolt	Boulon tête hex			x	x				M 10 X 16
43	27 004 125 0	Deckel -links oben	Cover -top left	Couvercle -en haut gauche			1	1				
	27 004 683 0	Deckel -rechts oben	Cover -top right	Couvercle -en haut droite			1	1				
44	27 004 682 0	Deckel -links unten	Cover -below left	Couvercle -en bas gauche			1	1				
	27 004 128 0	Deckel -rechts unten	Cover -below right	Couvercle -en bas à droite			1	1				
45	27 009 350 0	Ring	Ring	Anneau			8	8				
46	27 009 306 0	Gewindebolzen	Threaded bolt	Boulon fileté			4	4				
47	27 009 089 0	Bremswelle	Brake shaft	Arbre de frein			2	2				Lg.= 830
48	27 008 283 0	Ring	Ring	Anneau			2	2				
49	90 001 971 0	O-Ring	O-ring	Joint torique			2	2				37 X 2,6
50	27 008 282 0	Dichtring	Gasket ring	Bague d'étanchéité			2	2				
51	27 001 434 0	Sicherungsklammer	Securing clip	Parenthèse de garantie			2	2				
52	27 009 311 0	Lagerhalter	Bearing support	Support de palier			2	2				
53	27 009 312 0	Lagerhalter	Bearing support	Support de palier			2	2				
54	27 011 494 0	Buchse Bremswellenlagerung	Bushing brake shaft bearing	Douille palier de l'arbre de frein			2	2				
55	27 009 086 0	Bremswellenlagerung	Brake shaft bearing	Palier d'arbre de frein			1	1				
56	90 001 973 0	Niet	Rivet	Rivet			x	x				B 8 X 15
58	27 018 070 0	Drehzahlsensor PNP 5kHz - Fahrtrichtung links inkl. Montagematerial	Speed sensor PNP 5kHz -Left driving direction incl. Mounting material	Capteur de vitesse PNP 5kHz - Direction de voyage gauche incl. Matériel de montage			1	1				
	27 018 069 0	Drehzahlsensor PNP 5kHz	Speed sensor PNP 5kHz	Capteur de vitesse PNP 5kHz			1	1				
	27 010 463 0	Buchse f. Sensor	Bushing for sensor	Douille pour capteur			1	1				
	00 900 614 0	6kt-Schraube	Hex head bolt	Boulon tête hex			x	x				M 8 X 20
	00 909 903 0	Sperrkantscheibe	Detent edged washer	Disque à bord d'arrêt			x	x				SKZ 8
	00 953 871 0	Fächerscheibe	Serrated washer	Rondelle a eventail			x	x				
	27 021 484 0	Halter	Support	Support			1	1				
	27 021 485 0	Sensorhalter links	Sensor support lh.	Support de capteur ga.			1	1				
62	27 016 405 0	Halteklammer	Retaining bracket	Pince de fixation			1	1				
63	27 010 467 0	Scheibe 10x13x7mm	Scheibe 10x13x7mm	Scheibe 10x13x7mm			x	x				
64	27 010 462 0	ABS Sensor 0,7 mm - Fahrtrichtung rechts	Sensor für EBS-Bremse -Right driving direction	Capteur EBS-Bremse - Direction de voyage droite			1	1				
65	27 010 466 0	Halter Sensorkabel	Support EBS-cable	Supporteur EBS-cable			1	1				
66	27 010 465 0	Halter Sensorkabel	Support EBS-cable	Supporteur EBS-cable			1	1				
67	00 953 871 0	Fächerscheibe	Serrated washer	Rondelle a eventail			x	x				
68	27 016 404 0	Buchse	Bushing	Douille			1	1				

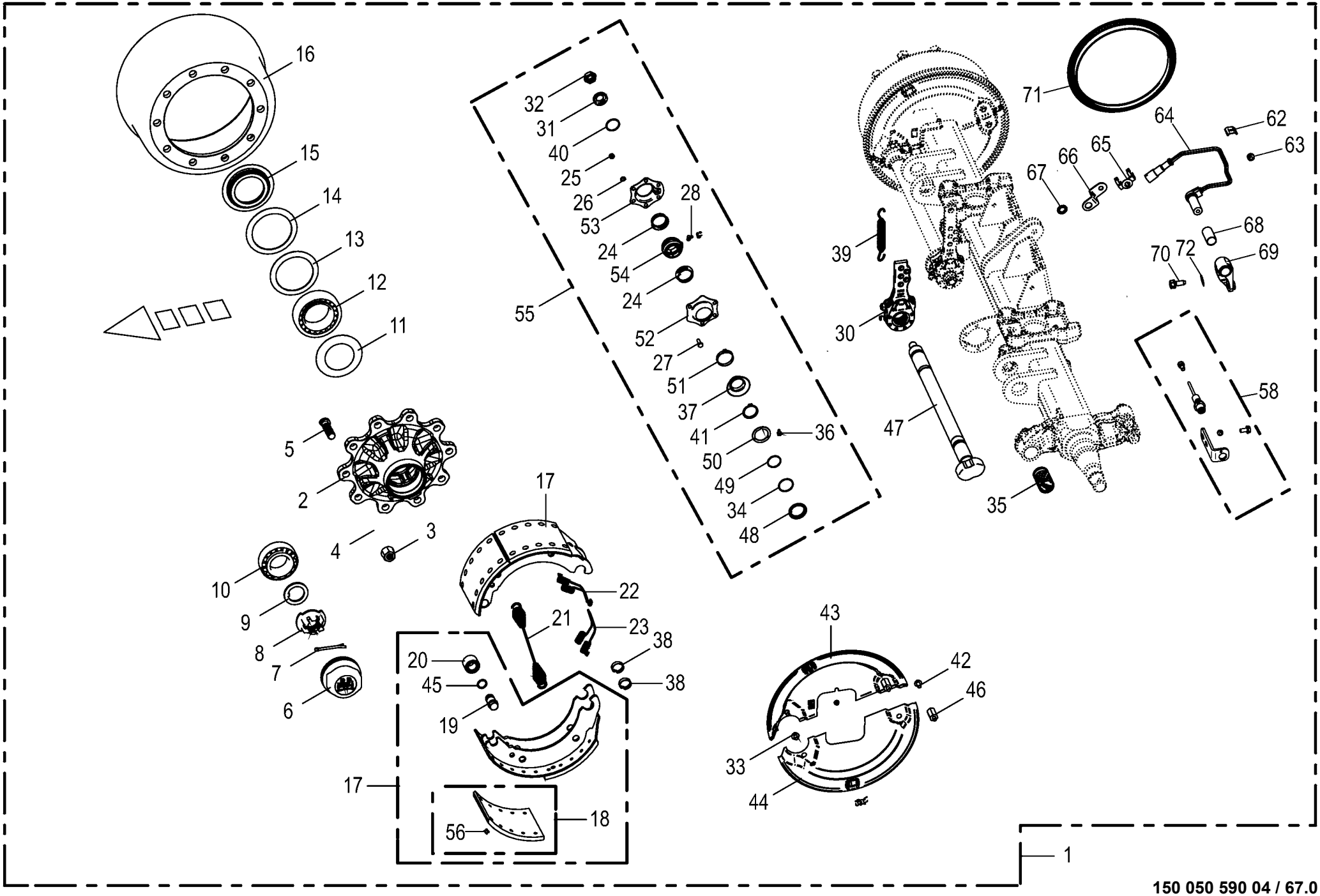

150 050 590 04 / 67.0

Bremsachse mitte -EBS
Brake axle middle
Essieu centre

930001 - 939441

150 050 590 04

150 445 756 2 **67.0**

Pos.	ID-Nr.	Benennung	Description	Description	Masch.-Nr-	ZX 400 GL -1	ZX 450 GL -1	ZX 550 GL -1				Bemerkung/Remarks/Remarque
69	27 010 469 0	Sensorhalter rechts	Sensor support rh.	Support de capteur dr.			1	1				
70	00 900 614 0	6kt-Schraube	Hex head bolt	Boulon tête hex			x	x				M 8 X 20
71	27 010 470 0	Polrad 120 Zähne	Polrad 120 teeth	Polrad 120 Zähne			2	2				
72	00 909 903 0	Sperrkantscheibe	Detent edged washer	Disque à bord d'arrêt			x	x				SKZ 8

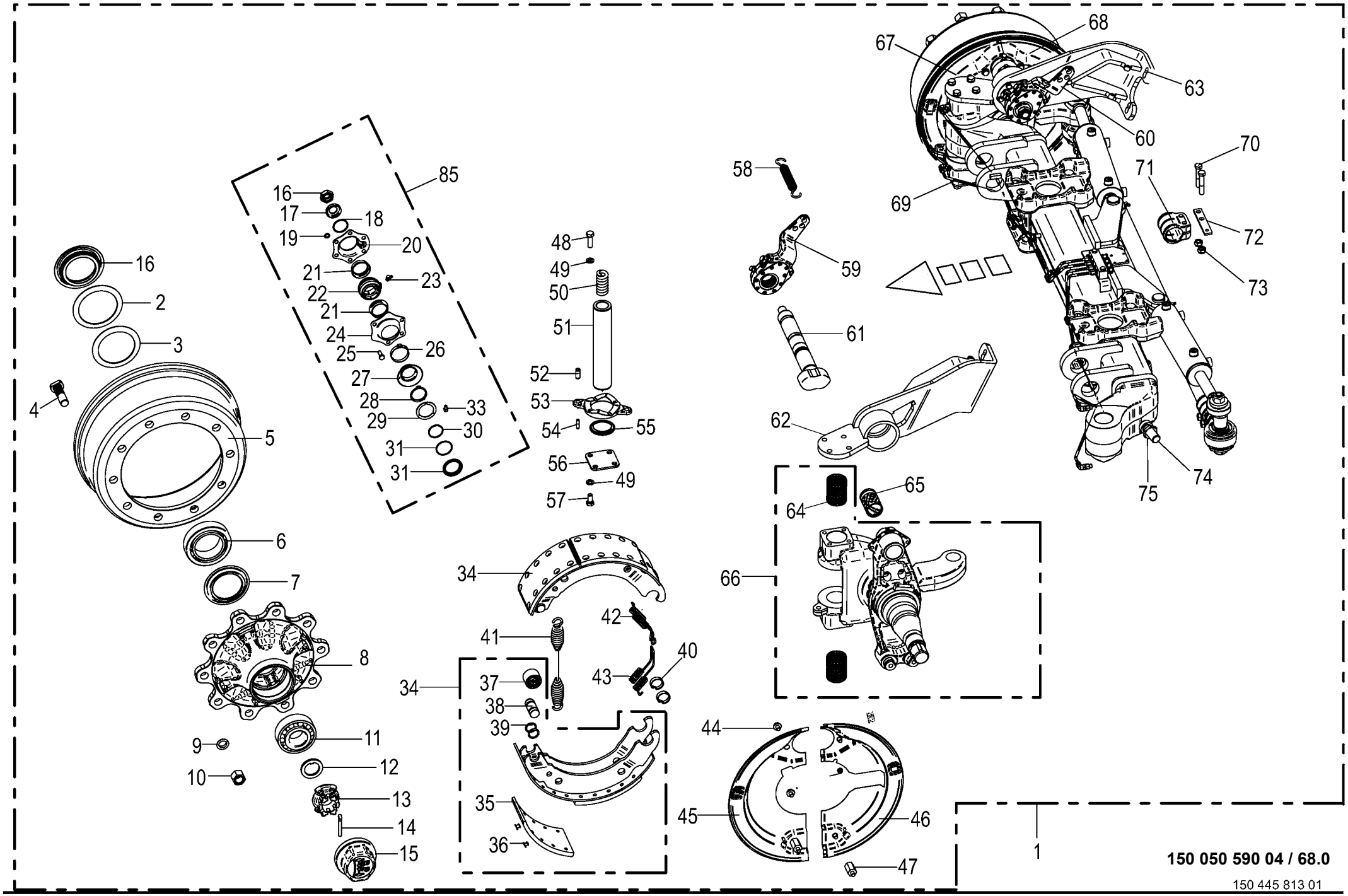

150 050 590 04 / 68.0

150 445 813 01

Lenkachse hinten -EBS Steering axle Essieu directeur					930001 - 939441	ZX 400 GL -1	ZX 450 GL -1	ZX 550 GL -1				150 050 590 04 150 445 813 1 68.0
Pos.	ID-Nr.	Benennung	Description	Description	Masch.-Nr-							Bemerkung/Remarks/Remarque
1	27 014 393 0	Br-Lenkachse 10/280/335/M22X1, 5 2050	Braking and steering axle 10/ 280/335	Essieu directeur de freinage 10/280/335			1	1				
2	00 952 159 0	Lagerscheibe	Washer	Rondelle			2	2				110,5 X 141 X 2,5
3	00 952 068 0	Lagerscheibe	Washer	Rondelle			2	2				104 X 136 X 2,5
4	00 952 900 0	Riffelbolzen	Wheel pin	Boulon de fix.de roue			20	20				M 22 X 1,5 X 80
5	00 952 921 0	Bremstrommel	Brake drum	Moyeu tambour			2	2				410 X 120 Geteilt
6	00 932 184 0	Kegelrollenlager	Taper roller bearing	Roulement à rouleaux coniques			2	2				33116
7	00 952 073 0	Abdeckblech	Cover plate	Tôle de recouvrement			2	2				Rd. 84 / 129 X 8,5
8	27 009 305 0	Radnabe	Hub f. axle	Moyeu de roue			2	2				10/280/335
9	00 910 217 0	Federring	Spring washer	Rondelle elastique			20	20				C 22,5
10	00 910 235 0	Radmutter	Nut	Ecrou de roue			20	20				M 22 X 1,5
11	00 932 145 0	Kegelrollenlager	Taper roller bearing	Roulement à rouleaux coniques			2	2				32310
12	00 910 324 0	Scheibe	Washer	Rondelle			x	x				43 X 78 X 7
13	00 953 840 0	Kronenmutter	Castellated nut	Ecrou crenele plat			x	x				M 42 X 2
14	00 912 132 0	Splint	Cotter pin	Goupille fendue			2	2				8 X 56
15	00 953 858 0	Radkappe	Wheel cap	Chapeau de roue			2	2				M 115 X 2
16	00 908 077 0	6kt-Mutter	Hex nut	Écrou hex			x	x				M 22 X 1,5
17	00 910 369 0	Scheibe	Washer	Rondelle			x	x				23 X 39 X 3
18	00 911 804 0	Sprengring	Snap ring	Circlips			2	2				B 40 X 2,5
19	00 909 908 1	Sperrkantscheibe	Detent edged washer	Disque à bord d'arrêt			x	x				SKM 8
20	27 009 312 0	Lagerhalter	Bearing support	Support de palier			2	2				
21	00 952 974 0	Dichtung	Gasket	Joint			4	4				
22	27 011 494 0	Buchse Bremswellenlagerung	Bushing brake shaft bearing	Douille palier de l'arbre de frein			2	2				
23	00 919 103 0	Kegelschmiernippel	Grease niple	Graisseur à cone			2	2				M 8 X 1
24	27 009 311 0	Lagerhalter	Bearing support	Support de palier			2	2				
25	00 900 616 0	6kt-Schraube	Hex head bolt	Boulon tête hex			x	x				M 8 X 25
26	27 001 434 0	Sicherungsklammer	Securing clip	Parenthèse de garantie			2	2				
27	00 952 975 0	Dichtung	Gasket	Joint			2	2				
28	00 911 518 0	Sicherungsring	Circlip	Circlip			4	4				40 X 2,5
29	27 008 282 0	Dichtring	Gasket ring	Bague d'étanchéité			2	2				
30	90 001 971 0	O-Ring	O-ring	Joint torique			2	2				37 X 2,6
31	90 000 049 0	O-Ring	O-ring	Joint torique			2	2				40 X 2,5
32	27 008 283 0	Ring	Ring	Anneau			2	2				
33	00 919 004 0	Kegelschmiernippel	Grease niple	Graisseur à cone			2	2				M 10 X 1
34	00 952 922 0	Bremsbacke	Brake shoe	Machoire de frein			4	4				410 X 120
35	27 001 439 0	Bremsbelag	Brake lining	Machoire de frein			4	4				410 X 120
36	90 001 973 0	Niet	Rivet	Rivet			x	x				B 8 X 15
37	00 952 962 0	Rolle	Roller	Galet			4	4				

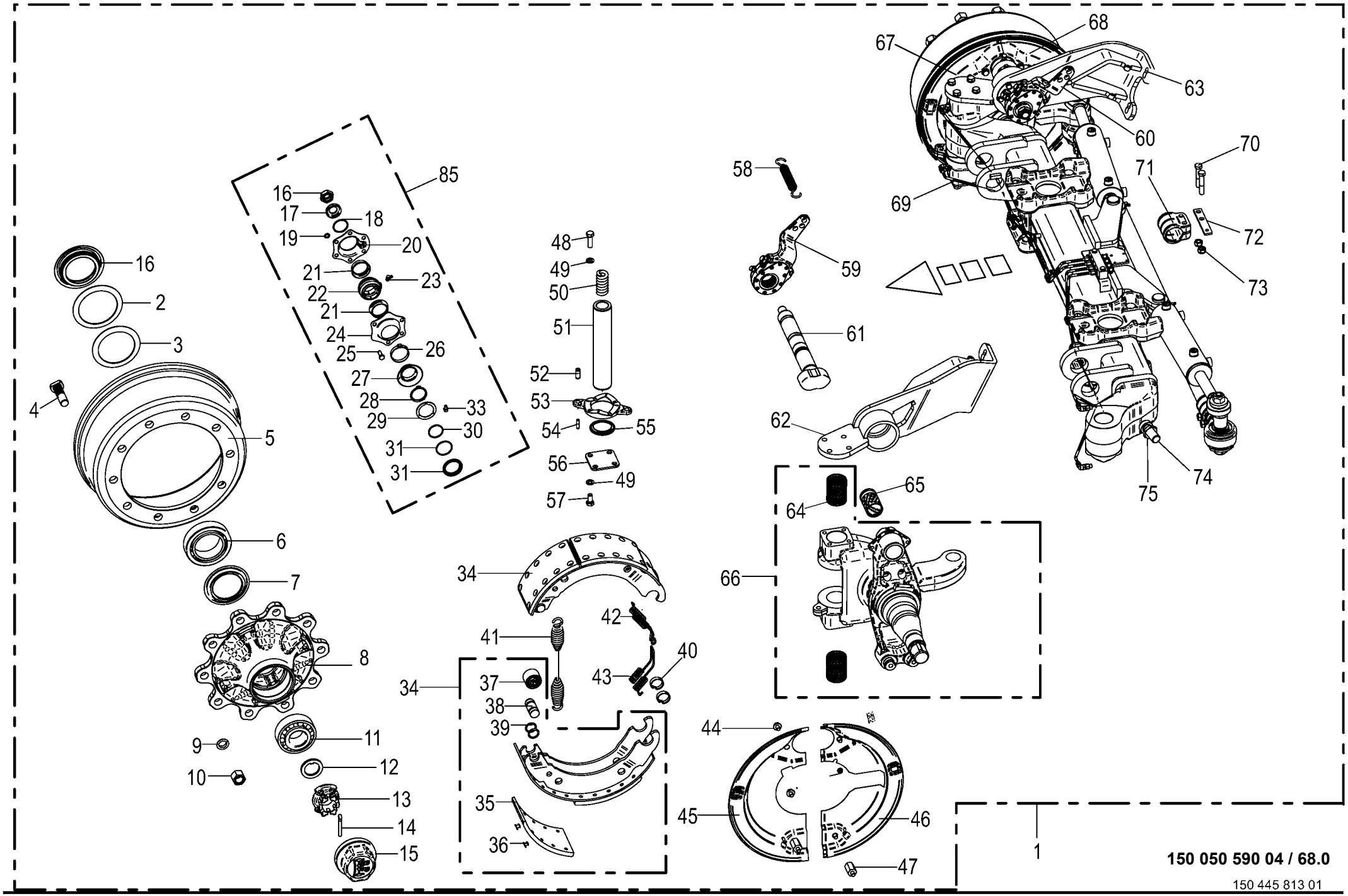

150 050 590 04 / 68.0

150 445 813 01

Lenkachse hinten -EBS Steering axle Essieau directeur					930001 - 939441	ZX 400 GL -1	ZX 450 GL -1	ZX 550 GL -1				150 050 590 04 150 445 813 1 68.0
Pos.	ID-Nr.	Benennung	Description	Description	Masch.-Nr-							Bemerkung/Remarks/Remarque
38	27 001 438 0	Bolzen	Pin	Boulon			4	4				
39	27 009 350 0	Ring	Ring	Anneau			8	8				
40	00 952 961 0	Sprengring	Snap ring	Circlips			8	8				
41	00 952 968 0	Zugfeder	Tension spring	Ressort de traction			2	2				5,3 X 28,5 X 268
42	00 952 095 0	Zugfeder	Tension spring	Ressort de traction			2	2				
43	00 952 096 0	Zugfeder	Tension spring	Ressort de traction			2	2				
44	00 900 272 2	6kt-Schraube	Hex head bolt	Boulon tête hex			x	x				M 10 X 12
45	27 004 123 0	Deckel	Cover	Couvercle			1	1				
46	27 004 121 0	Deckel	Cover	Couvercle			1	1				
47	27 009 306 0	Gewindebolzen	Threaded bolt	Boulon fileté			4	4				
48	00 900 658 0	6kt-Schraube	Hex head bolt	Boulon tête hex			x	x				M 12 X 40
49	00 909 911 0	Sperrkantscheibe	Detent edged washer	Disque à bord d'arrêt			x	x				SKZ 12
50	00 952 953 0	Druckfeder	Pressure spring	Ressort de pression			2	2				8 X 26 X 85,5
51	00 952 952 0	Lenkbolzen	Steering pin	Boulon de direction			2	2				
52	00 912 501 2	Spannstift	Roll pin	Goupille de serrage			4	4				12 X 30
53	00 952 954 0	Druckscheibe	Pression disc	Disque de pression			2	2				
54	00 912 516 3	Spannstift	Roll pin	Goupille de serrage			4	4				7 X 30
55	00 952 955 0	Dichtring	Gasket ring	Bague d'étanchéité			2	2				
56	00 952 956 0	Deckel	Cover	Couvercle			2	2				
57	00 900 655 0	6kt-Schraube	Hex head bolt	Boulon tête hex			x	x				M 12 X 25
58	00 953 984 0	Zugfeder	Tension spring	Ressort de traction			2	2				3 X 27 X 120
59	27 014 836 0	Gestängesteller Z42X38 GK58,5	Linkage setter Z42X38 GK58.5	Tringlerie Z42X38 GK58,5			1	1				
60	27 014 837 0	Gestängesteller Z42X38 GK58,5	Linkage setter Z42X38 GK58.5	Tringlerie Z42X38 GK58,5			1	1				
61	27 016 436 0	Bremswelle L=360 A=241,5	Brake shaft L=360 A=241.5	Arbre de frein L=360 A=241,5			2	2				
62	27 016 431 0	Grundplatte links	Base plate left	Plaque de fond gauche			1	1				
63	27 016 432 0	Grundplatte rechts	Base plate right	Plaque de fond droite			1	1				
64	00 952 938 0	Lagerbuchse	Bearing bush	Coussinet			4	4				55 / 50 X 70
65	00 952 960 0	Buchse	Bushing	Douille			2	2				42 X 46 X 72,6
66	00 952 977 0	Lenkschenkel	Steering swivel pin	Pivot de direction			1	1				
67	27 004 124 0	Deckel	Cover	Couvercle			1	1				
68	27 004 122 0	Deckel	Cover	Couvercle			1	1				
69	00 952 976 0	Lenkschenkel	Steering swivel pin	Pivot de direction			1	1				
70	00 901 453 0	6kt-Schraube	Hex head bolt	Boulon tête hex			x	x				M 12 X 65
71	27 016 435 0	Halter	Support	Support			1	1				
72	27 014 821 0	Halter T5 120X22	Holder T5 120X22	Support T5 120X22			1	1				
73	00 908 703 0	Sicherungsmutter	Locknut	Écrou hex			x	x				M 12 X 1,5
74	90 002 951 0	Zylindersch.I-6kt M24 x 60	Cylinder screw hexagon socket M24 x 60	Vis cylind à six pans creux M24 x 60			x	x				

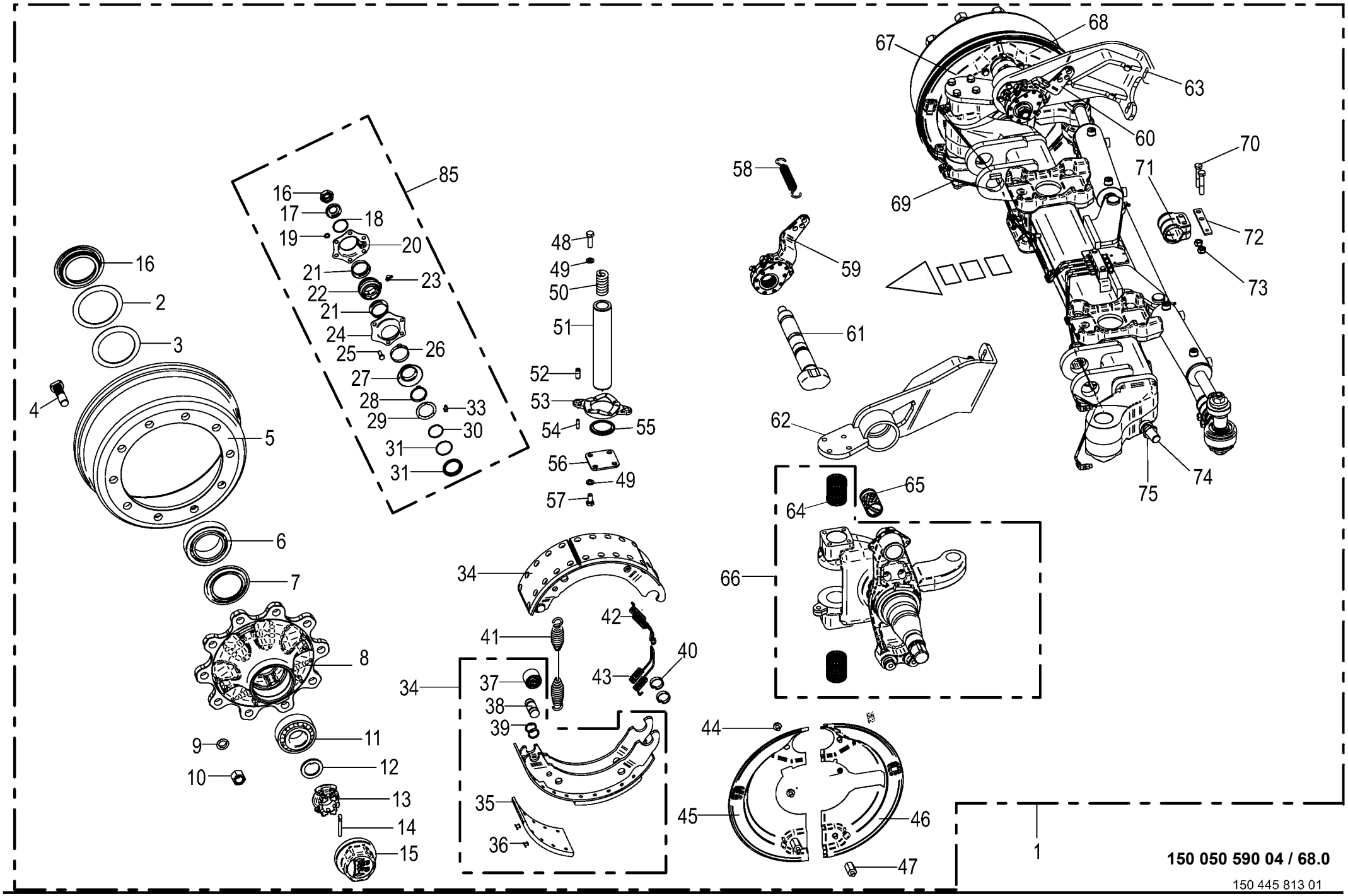

150 050 590 04 / 68.0

150 445 813 01

Lenkachse hinten -EBS Steering axle Essieau directeur					930001 - 939441	ZX 400 GL -1	ZX 450 GL -1	ZX 550 GL -1				150 050 590 04 150 445 813 1 68.0
Pos.	ID-Nr.	Benennung	Description	Description	Masch.-Nr-							Bemerkung/Remarks/Remarque
75	00 908 531 2	6kt-Mutter -niedrige Form	Hex nut -low form	Écrou hex -forme basse			x	x				M 24
85	27 009 086 0	Bremswellenlagerung	Brake shaft bearing	Palier d'arbre de frein			1	1				

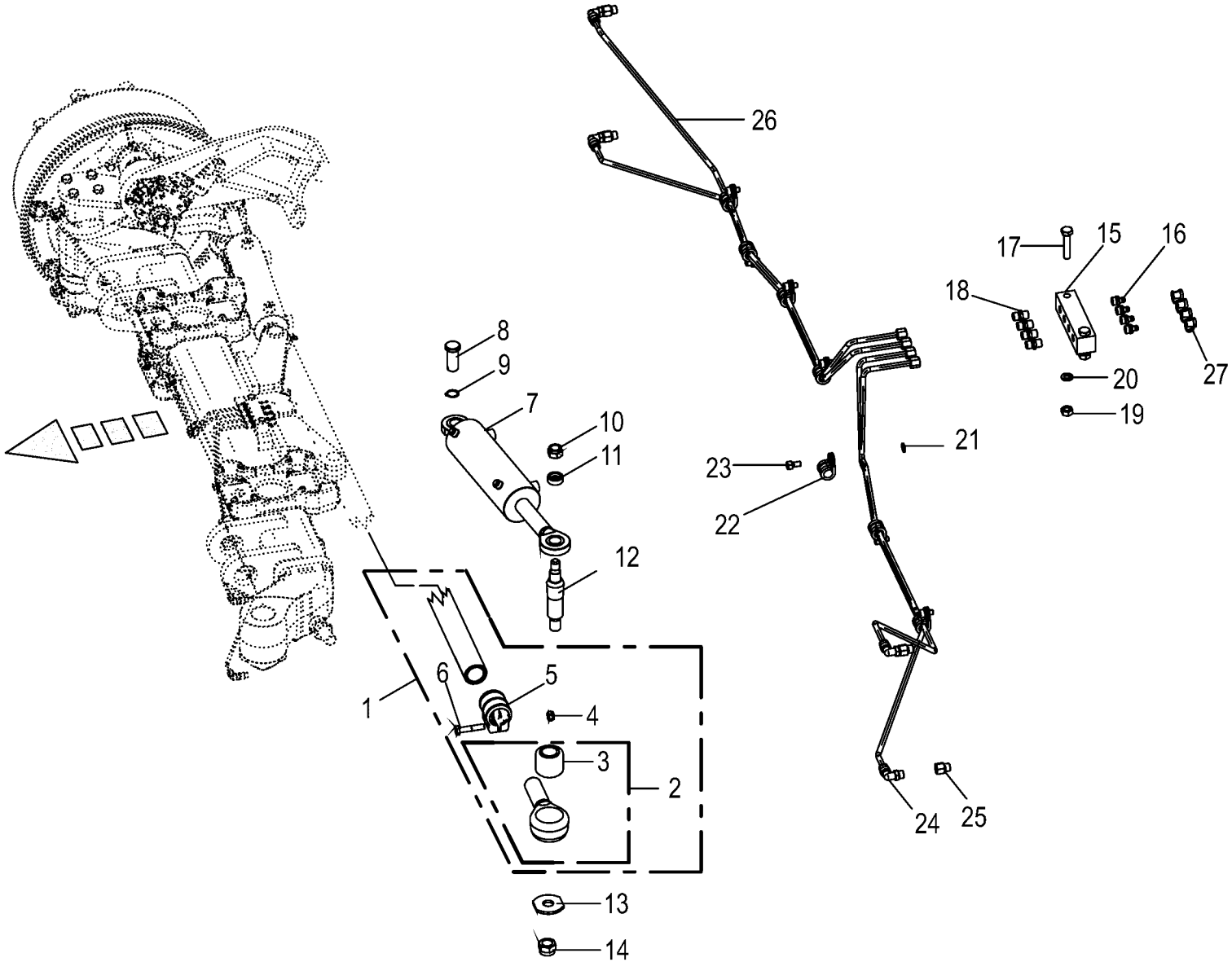

150 050 590 04 / 69.0

150 445 716 01

Lenkachse hinten - Lenkzylinder / Schmierleitungen -EBS Steering axle back - Steering cylinder / Lubricating line / Essieu directeur arriere - Vérin de direction / Tuyauterie de					930001 - 939441	ZX 400 GL -1	ZX 450 GL -1	ZX 550 GL -1				150 050 590 04 150 445 716 1 69.0
Pos.	ID-Nr.	Benennung	Description	Description	Masch.-Nr-							Bemerkung/Remarks/Remarque
1	27 016 430 0	Spurstange kompl. L=1540mm	Track rod cpl. L=1540mm	Barre d'accoupl. cpl. L=1540mm			1	1				
2	27 002 954 0	Spannkopf -links	Chuck Head -left	Tête de serrage -gauche			1	1				
	27 002 953 0	Spannkopf -rechts	Chuck Head -right	Tête de serrage -droite			1	1				
3	27 003 320 0	Buchse	Bushing	Douille			2	2				35,1 X 64,4 X 56
4	00 908 703 0	Sicherungsmutter	Locknut	Écrou hex			x	x				M 12 X 1,5
5	27 009 317 0	Schelle	Clamp	Collier de serrage			2	2				
6	00 902 135 0	6kt-Schraube	Hex head bolt	Boulon tête hex			x	x				M 12 X 1,5 X 60
7	00 952 894 0	Hydraulikzylinder -links	Hydraulic cylinder -left	Vérin hydraulique -gauche			1	1				
	00 952 895 0	Hydraulikzylinder -rechts	Hydraulic cylinder -right	Vérin hydraulique -droite			1	1				
8	27 009 366 0	Bolzen	Pin	Boulon			2	2				Rd. 25 X 60
9	00 911 529 0	Sicherungsring	Circlip	Circlip			x	x				A 25 X 1,2
10	00 908 721 0	Sicherungsmutter	Locknut	Écrou hex			x	x				M 20
11	00 953 977 0	Spannstück	Tensioning element	Element tendeur			2	2				35/25,5 X 12,5
12	00 953 976 0	Gewindebolzen	Threaded bolt	Boulon fileté			2	2				
13	00 952 948 0	Scheibe	Washer	Rondelle			x	x				
14	00 908 726 2	Sicherungsmutter	Locknut	Écrou hex			x	x				M 24
15	00 952 941 0	Platte	Plate	Plaque			1	1				
16	00 919 004 0	Kegelschmiernippel	Grease niple	Graisseur à cone			4	4				M 10 X 1
17	00 900 264 1	6kt-Schraube	Hex head bolt	Boulon tête hex			x	x				M 8 X 45
18	00 919 333 0	Einschraubstutzen	Male connector	Raccord filet			4	4				M 10 X 1
19	00 908 210 0	6kt-Mutter	Hex nut	Écrou hex			x	x				M 8
20	00 910 033 0	Federring	Spring washer	Rondelle elastique			x	x				B 8
21	00 909 906 1	Sperrkantscheibe	Detent edged washer	Disque à bord d'arrêt			x	x				SKM 6
22	00 953 980 0	Schelle	Clamp	Collier de serrage			7	7				
23	00 903 043 1	Zylinderschraube	Allen screw	Vis tête cylindrique			x	x				M 6 X 16
24	90 000 203 0	Winkeleinschraubstutzen	Angel male connector	Raccord filet jarret			4	4				M 10 X 1
25	27 001 435 0	Verlängerung	Extension	Rallonge			4	4				M 10 X 1
26	00 938 933 0	Kunststoffrohr mit Fett gefüllt	Plastic tube filled with grease	Tube plastique farci avec graisse			5	5				6 X 1,5
		-Id.-Nr.= 1m	-Id.-no.= 1m	-Id.-no.= 1m								
27	27 016 439 0	Schutzkappe	Protective cap	Capuchon de protection			4	4				

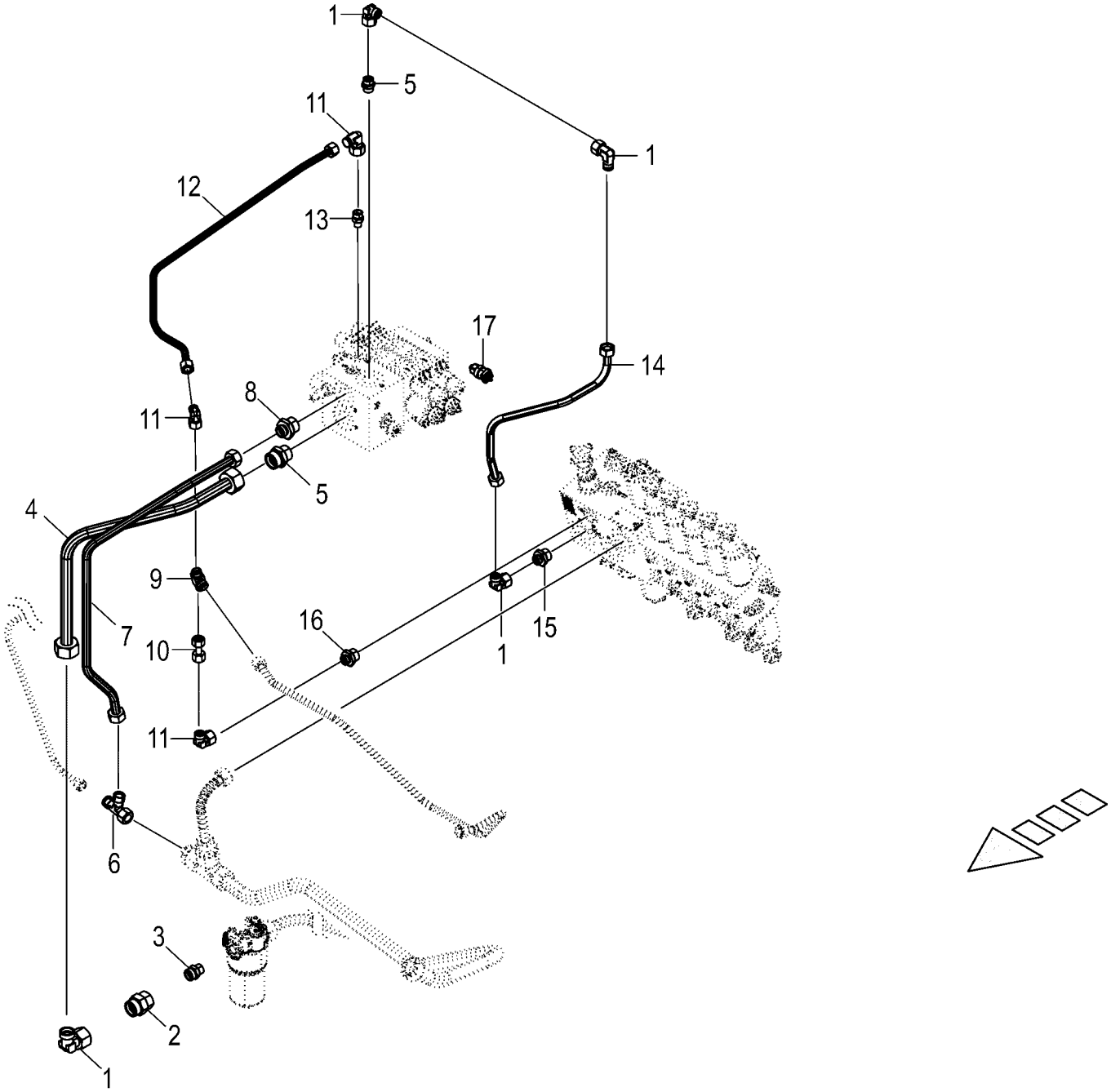

150 050 590 04 / 70.0

150 444 635 01

Elektronische Zwangslenkung - Hydraulik -EBS electronic self steer - Hydraulics essieu suiveur électronique - Système hydraulique					930001 - 939441	ZX 400 GL -1	ZX 450 GL -1	ZX 550 GL -1				150 050 590 04 150 444 635 1 70.0
Pos.	ID-Nr.	Benennung	Description	Description	Masch.-Nr-							Bemerkung/Remarks/Remarque
1	00 920 873 0	Winkelstutzen	Angle lug	Jarret tubulure			x	x				S 25
2	90 001 610 0	Reduzier-Verschraubung	Reducer fitting	Réduction			x	x				M 36 X 2 / M 30 X 2
3	90 001 609 0	Einschraubstutzen	Male connector	Raccord filet			x	x				M 30 X 2 / M 22 X 1,5
4	20 057 402 0	Hyd.-Leitung 25 x 2,5 x 693 2 Bögen	Hydraulic line 25 x 2,5 x 693 2	Conduite hydraulique 25 x 2,5 x 693 2			x	x				
5	90 001 873 0	Einschraubstutzen S 25 / G 1" E Zn8	Screw-in fitting S 25 / G 1" E Zn8	Manchon fileté S 25 / G 1" E Zn8			x	x				
6	00 921 238 0	L-Stutzen	Adjustable L connection	Raccord L réglable			x	x				L 18
7	20 057 405 0	Hyd.-Leitung 18 x 2 x 877 4 Bögen	Hydraulic line 18 x 2 x 877 4	Conduite hydraulique 18 x 2 x 877 4			x	x				
8	90 002 414 0	Einschraubstutzen L 18 / G 1" E Zn8	Screw-in fitting L 18 / G 1" E Zn8	Manchon fileté L 18 / G 1" E Zn8			x	x				
9	00 919 729 0	Wechselventil	Valve	Soupape			x	x				L 12
10	00 230 743 0	Doppelnippel	Double nipple	Double raccord			x	x				L 12
11	00 921 067 1	Winkelstutzen	Angle lug	Jarret tubulure			x	x				M 18 X 1,5
12	20 057 404 0	Hyd.-Leitung 12 x 1,5 x 700 4 Bögen	Hydraulic line 12 x 1,5 x 700 4	Conduite hydraulique 12 x 1,5 x 700 4			x	x				
13	00 919 630 0	Einschraubstutzen	Male connector	Raccord filet			x	x				L 12/G 1/4"
14	20 057 403 0	Hyd.-Leitung 25 x 2,5 x 844 4 Bögen	Hydraulic line 25 x 2,5 x 844 4	Conduite hydraulique 25 x 2,5 x 844 4			x	x				
15	90 001 608 0	Einschraubstutzen	Male connector	Raccord filet			x	x				M 36 X 2 / M 26 X 1,5
16	00 920 818 0	Einschraubstutzen	Male connector	Raccord filet			x	x				L 12 MB / M 14 X 1,5
17	20 082 853 0	Druckschalter 10bar Wechsler	Pressure switch 10bar Changeover contact	Manostat 10Bar Inverseur			x	x				

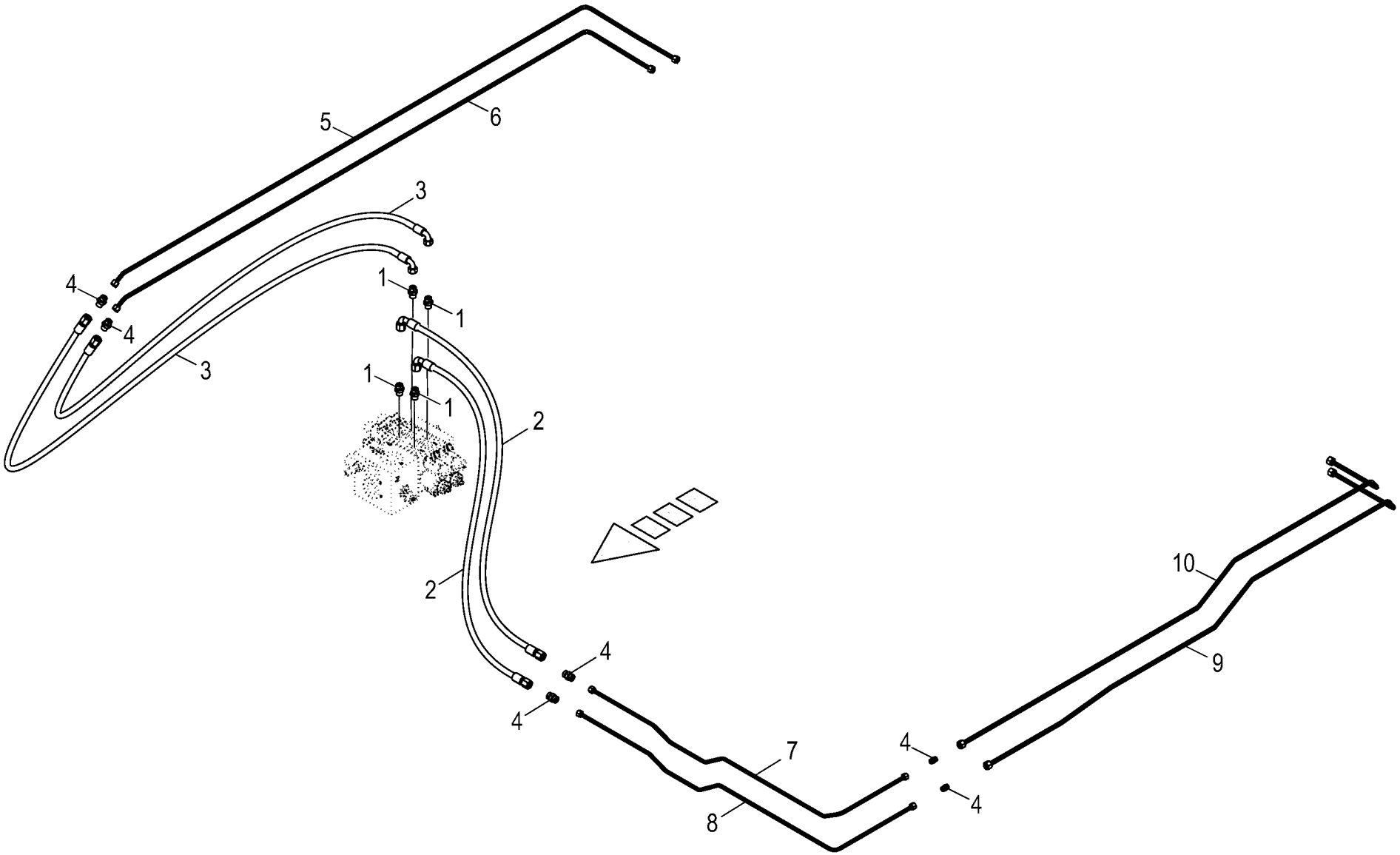

150 050 590 04 / 71.0

150 444 642 01

Elektronische Zwangslenkung - Hydraulik -EBS electronic self steer - Hydraulics essieu suiveur électronique - Système hydraulique					930001 - 939441	ZX 400 GL -1	ZX 450 GL -1	ZX 550 GL -1				150 050 590 04 150 444 642 1 71.0
Pos.	ID-Nr.	Benennung	Description	Description	Masch.-Nr-							Bemerkung/Remarks/Remarque
1	00 919 918 1	Einschraubstutzen	Male connector	Raccord filet			x	x				M 18 X 1,5 / E R3/8"
2	00 919 864 0	Hochdruckschlauchleitung	High pressure hose line	Conduite de tuyau haute pression			x	x				Lg. = 950
3	00 921 004 1	Hochdruckschlauchleitung	High pressure hose line	Conduite de tuyau haute pression			x	x				Lg.= 1600
4	00 921 054 1	Verbindungsstutzen	Connector	Raccord			x	x				M 18 X 1,5
5	20 052 971 0	Hydraulikleitung -inkl. Überwurfmutter, Schneidring	Hydraulic line -incl. nozzle disc cap, cutting ring	Ligne hydraulique -incl. écrou de buse-pastille, baque coupante			x					12 X 1,5
	20 056 586 0	Hyd.-Leitung 12 x 1,5 x 3492 5 Bögen	Hydraulic line 12 x 1,5 x 3492 5	Conduite hydraulique 12 x 1,5 x 3492 5				x				
6	20 052 970 0	Hydraulikleitung -inkl. Überwurfmutter, Schneidring	Hydraulic line -incl. nozzle disc cap, cutting ring	Ligne hydraulique -incl. écrou de buse-pastille, baque coupante			x					12 X 1,5
	20 056 587 0	Hyd.-Leitung 12 x 1,5 x 3389 5 Bögen	Hydraulic line 12 x 1,5 x 3389 5	Conduite hydraulique 12 x 1,5 x 3389 5				x				
7	20 057 407 0	Hyd.-Leitung 12 x 1,5 x 1771 6 Bögen	Hydraulic line 12 x 1,5 x 1771 6	Conduite hydraulique 12 x 1,5 x 1771 6			x	x				
8	20 057 408 0	Hyd.-Leitung 12 x 1,5 x 1874 5 Bögen	Hydraulic line 12 x 1,5 x 1874 5	Conduite hydraulique 12 x 1,5 x 1874 5			x					
	20 057 413 0	Hyd.-Leitung 12 x 1,5 x 1920 7 Bögen	Hydraulic line 12 x 1,5 x 1920 7	Conduite hydraulique 12 x 1,5 x 1920 7				x				
9	20 057 410 0	Hyd.-Leitung 12 x 1,5 x 2369 6 Bögen	Hydraulic line 12 x 1,5 x 2369 6	Conduite hydraulique 12 x 1,5 x 2369 6			x					
	20 057 411 0	Hyd.-Leitung 12 x 1,5 x 3035 2 Bögen	Hydraulic line 12 x 1,5 x 3035 2	Conduite hydraulique 12 x 1,5 x 3035 2				x				
10	20 057 409 0	Hyd.-Leitung 12 x 1,5 x 2338 4 Bögen	Hydraulic line 12 x 1,5 x 2338 4	Conduite hydraulique 12 x 1,5 x 2338 4			x					
	20 057 412 0	Hyd.-Leitung 12 x 1,5 x 2972 2 Bögen	Hydraulic line 12 x 1,5 x 2972 2	Conduite hydraulique 12 x 1,5 x 2972 2				x				

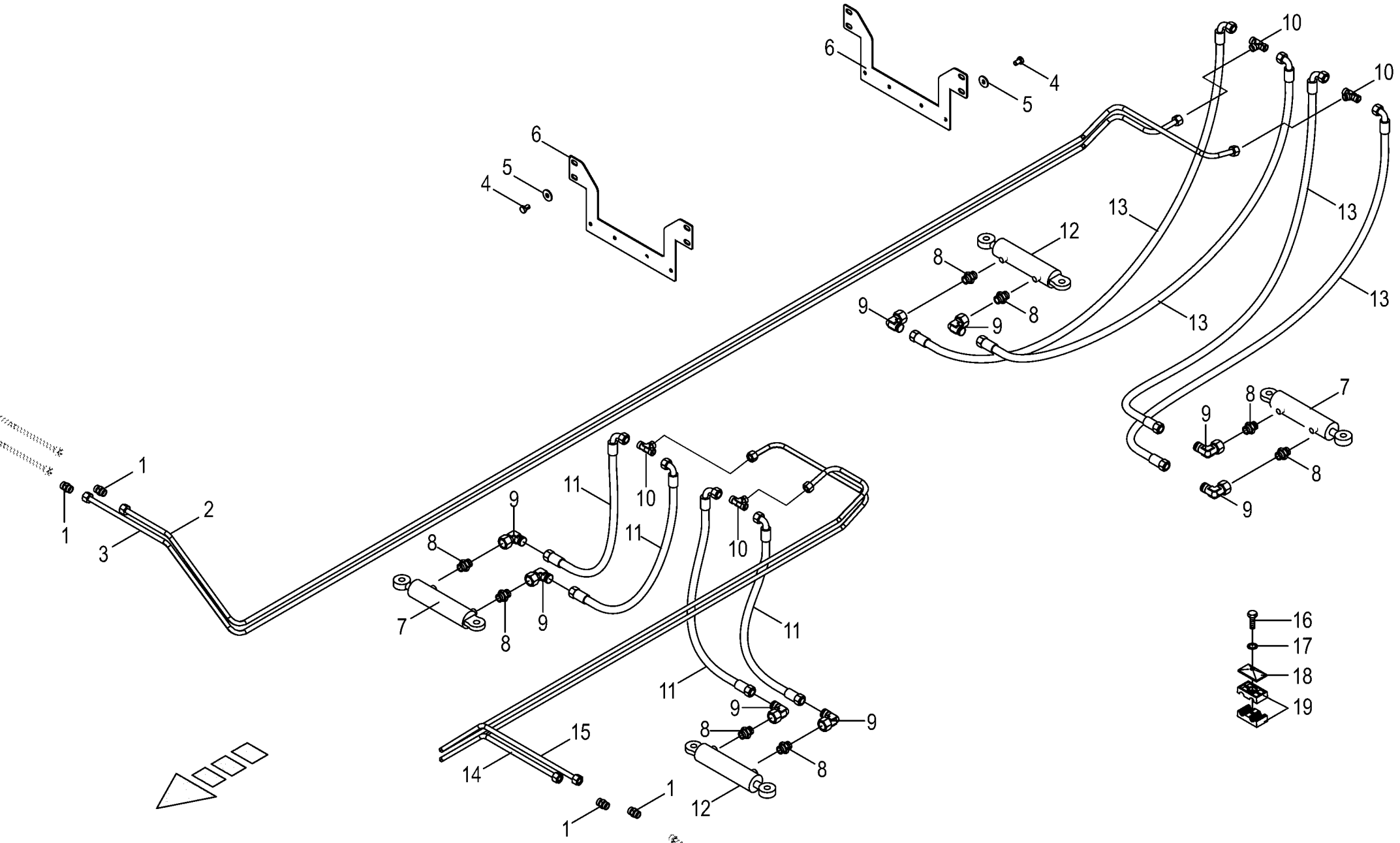

150 050 590 04 / 72.0

150 445 109 01

Elektronische Zwangslenkung - Hydraulik
electronic self steer - Hydraulics
essieu suiveur électronique - Système hydraulique

930001 - 939441

150 050 590 04

150 445 109 1 **72.0**

Pos.	ID-Nr.	Benennung	Description	Description	Masch.-Nr-	ZX 400 GL -1	ZX 450 GL -1	ZX 550 GL -1				Bemerkung/Remarks/Remarque
1	00 921 054 1	Verbindungsstutzen	Connector	Raccord			x	x				M 18 X 1,5
2	20 057 414 0	Hyd.-Leitung 12 x 1,5 x 3976 5 Bögen	Hydraulic line 12 x 1,5 x 3976 5	Conduite hydraulique 12 x 1,5 x 3976 5			x	x				
3	20 057 415 0	Hyd.-Leitung 12 x 1,5 x 3902 5 Bögen	Hydraulic line 12 x 1,5 x 3902 5	Conduite hydraulique 12 x 1,5 x 3902 5			x	x				
4	00 900 632 0	6kt-Schraube	Hex head bolt	Boulon tête hex			x	x				M 10 X 16
5	90 000 121 0	Scheibe	Washer	Rondelle			x	x				10,5 X 30 X 2,5
6	20 057 399 0	Halter für Zwangslenkungsleit.	Support for forced steering lines	Support p. conduite de l'essieu suiveur			x	x				
7	27 007 204 0	Hyd-Zylinder DZ 30/65x200/420	Hydraulic cylinder DZ 30/ 65x200/420	Vérin hyd. DZ 30/65x200/420 Lenkachse re			x	x				
	27 007 552 0	Dichtungssatz (270072030) DZ30/65	Sealing set (270072030) DZ30/ 65	Jeu de joints (270072030) DZ30/65			x	x				
8	00 919 918 1	Einschraubstutzen	Male connector	Raccord filet			x	x				M 18 X 1,5 / E R3/8"
9	00 921 067 1	Winkelstutzen	Angle lug	Jarret tubulure			x	x				M 18 X 1,5
10	00 921 071 1	T-Stutzen	T connector	Raccord T réglable			x	x				L 12
11	00 921 257 0	Hochdruckschlauchleitung	High pressure hose line	Conduite de tuyau haute pression			x	x				Lg.= 1200
12	27 007 203 0	Hyd-Zylinder DZ 30/65x200/420	Hydraulic cylinder DZ 30/ 65x200/420	Vérin hyd. DZ 30/65x200/420 Lenkachse li			x	x				
	27 007 552 0	Dichtungssatz (270072030) DZ30/65	Sealing set (270072030) DZ30/ 65	Jeu de joints (270072030) DZ30/65			x	x				
13	00 919 864 0	Hochdruckschlauchleitung	High pressure hose line	Conduite de tuyau haute pression			x	x				Lg. = 950
14	20 057 417 0	Hyd.-Leitung 12 x 1,5 x 2435 5 Bögen	Hydraulic line 12 x 1,5 x 2435 5	Conduite hydraulique 12 x 1,5 x 2435 5			x	x				
15	20 057 416 0	Hyd.-Leitung 12 x 1,5 x 2310 5 Bögen	Hydraulic line 12 x 1,5 x 2310 5	Conduite hydraulique 12 x 1,5 x 2310 5			x	x				
16	00 901 425 0	6kt-Schraube	Hex head bolt	Boulon tête hex			x	x				M 8 X 60
	00 900 201 0	6kt-Schraube	Hex head bolt	Boulon tête hex			x	x				M 8 X 35
17	00 909 908 1	Sperrkantscheibe	Detent edged washer	Disque à bord d'arrêt			x	x				SKM 8
18	00 925 134 0	Deckplatte	Cover plate	Plaque de recouvrement			x	x				
19	00 925 148 0	Rohrschelle -2 Hälften	Tube clamp -2 halves	Bride -2 moitiés			x	x				Bo.= 12

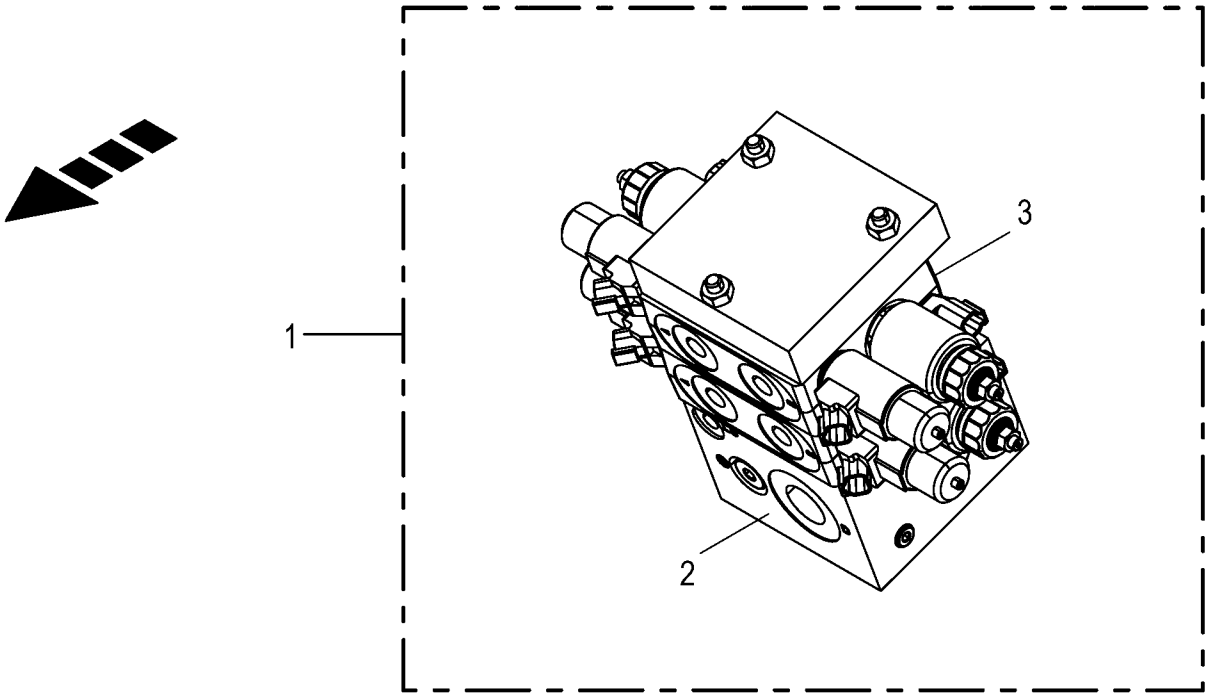
1
2
3

Elektronische Zwangslenkung - Hydraulik -EBS electronic self steer - Hydraulics essieu suiveur électronique - Système hydraulique					930001 - 939441	ZX 400 GL -1	ZX 450 GL -1	ZX 550 GL -1				150 050 590 04 150 425 213 2 73.0
Pos.	ID-Nr.	Benennung	Description	Description	Masch.-Nr-							Bemerkung/Remarks/Remarque
1	27 011 843 0	Hyd.-Block Zwangsl.Tri-Achse Elek./Hydr. -kpl.	Hyd block forced steering Ta- axle el/hy -cpl.	Bloc hyd. ess. suiveur ess. tri. él./hyd -cpl.			x	x				
2	27 019 082 0	Ventil-Eingangsplatte	Valve inlet plate	Plaque d'entrée de vanne			x	x				
	27 019 083 0	Druckbegrenzungsventil Schraube 180bar	Pressure limiting valve LPA 20/T-N-P	Soupape de limit. de press. LPA 20/T-N-P			x	x				
	27 019 084 0	Dichtungssatz Ventilscheibe (LVS08)	Sealing kit LVS08	Jeu de joints LVS08			x	x				
3	27 019 089 0	Prop. Steuerbl.-Scheibe	Prop. control block disc	Disque de bloc de cmd. proportionnelle			x	x				
	27 019 090 0	Spule 12V PROP DT-Stecker	Coil 12 V proportional DT-plug	Bobine 12V PROP connecteur DT			x	x				
	27 019 094 0	Wegeventil Einsatz 2/2 Sitz ELEK.	Directional valve inset 2 / 2 seat elec.	Distributeur insert 2/2 voies élec.			x	x				
	27 019 170 0	Spule 12V S/W DT-Stecker	Coil 12V S/W DT-plug	Bobine 12V S/W connecteur DT			x	x				
	27 019 084 0	Dichtungssatz Ventilscheibe (LVS08)	Sealing kit LVS08	Jeu de joints LVS08			x	x				

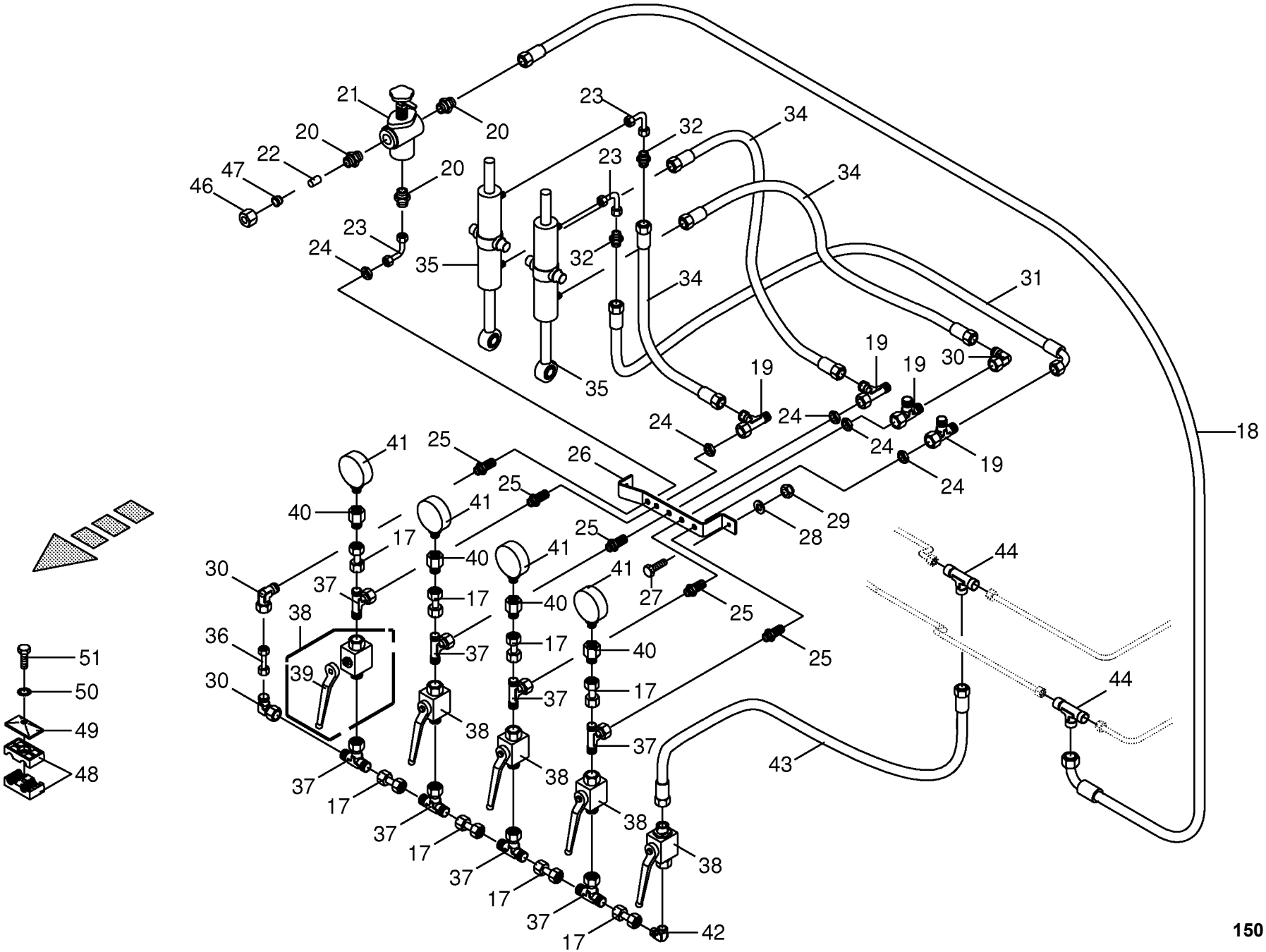
21
20
20
20
22
47
46
23
24
35
23
32
34
23
32
34
34
31
30
19
19
19
35
24
24
24
24
19
18
41
25
26
25
41
40
17
29
28
25
41
40
44
30
37
17
40
41
27
25
38
36
17
37
40
25
51
39
30
50
37
17
44
49
38
48
37
37
17
38
43
37
17
38
37
17
38
37
17
42
150 050 590 04 / 74.0
150 338 427 07

Hydraulik - Zwangslenkung vorne -EBS Hydraulics - Forced steering front Système hydraulique - Guidage forcè devant					930001 - 939441	ZX 400 GL -1	ZX 450 GL -1	ZX 550 GL -1				150 050 590 04 150 338 427 7 74.0
Pos.	ID-Nr.	Benennung	Description	Description	Masch.-Nr-							Bemerkung/Remarks/Remarque
17	00 230 743 0	Doppelnippel	Double nipple	Double raccord			x	x				L 12
18	00 920 972 0	Hochdruckschlauchleitung	High pressure hose line	Conduite de tuyau haute pression			x	x				Lg.= 500
19	00 921 079 1	L-Stutzen	Adjustable L connection	Raccord L réglable			x	x				L 12
20	00 920 901 1	Einschraubstutzen	Male connector	Raccord filet			x	x				M 18 X 1,5
21	00 920 943 0	Druckbegrenzungsventil	Pressure control valve	Limitateur de pression			x	x				15 - 150 bar
22	00 919 300 0	Verschlusskegel mit O-Ring	Locking cone w. O-ring	Cône de verouillage av.joint t			x	x				L 12
23	20 052 967 0	Hydraulikleitung -inkl. Überwurfmutter, Schneidring	Hydraulic line -incl. nozzle disc cap, cutting ring	Ligne hydraulique -incl. écrou de buse-pastille, baque coupante			x	x				12 X 1,5
24	00 908 524 2	6kt-Mutter -niedrige Form	Hex nut -low form	Écrou hex -forme basse			x	x				M 18 X 1,5
25	00 921 087 1	Gerade-Schottstutzen	Straight 2-way connector	Coupleur droit deux raccords			x	x				M 18 X 1,5
26	20 051 860 0	Halter	Support	Cadre support			x	x				
27	00 900 657 0	6kt-Schraube	Hex head bolt	Boulon tête hex			x	x				M 12 X 35
28	00 910 506 1	Scheibe	Washer	Rondelle			x	x				13 X 24 X 2,5
29	00 908 701 0	Sicherungsmutter	Locknut	Écrou hex			x	x				M 12
30	00 921 067 1	Winkelstutzen	Angle lug	Jarret tubulure			x	x				M 18 X 1,5
31	00 921 257 0	Hochdruckschlauchleitung	High pressure hose line	Conduite de tuyau haute pression			x	x				Lg.= 1200
32	00 921 054 1	Verbindungsstutzen	Connector	Raccord			x	x				M 18 X 1,5
34	00 921 016 1	Hochdruckschlauchleitung	High pressure hose line	Conduite de tuyau haute pression			x	x				Lg.= 1050
35	27 001 323 0	Hydraulikzylinder	Hydraulic cylinder	Vérin hydraulique			x	x				Dz 40/80 X 270/345
	27 000 880 1	Dichtungssatz -Büter	Sealing set -Büter	Jeu de joints -Büter			x	x				Dz 40/80
	27 017 166 0	Kugel-Gelenkauge -Büter	Ball joint eye -Büter	Bossage de la rotule -Büter			x	x				
	27 017 167 0	Kugelschale innen -Büter	Ball cup inside -Büter	Coquille sphérique intérieure -Büter			x	x				
	27 017 153 0	Dichtungssatz DZ40/80 - Kandziora	Gasket set DZ40/80 -Kandziora	Jeu de joints DZ40/80 - Kandziora			x	x				
	27 017 161 0	Kugel-Gelenkauge Ø65 - Kandziora	Ball joint eye Ø65 -Kandziora	Bossage de la rotule Ø65 - Kandziora			x	x				
	90 003 029 0	Kronenmutter Ø72 -Kandziora	Castle nut Ø72 -Kandziora	Écrou créneaux -Kandziora			x	x				
36	20 052 966 0	Hydraulikleitung -inkl. Überwurfmutter, Schneidring	Hydraulic line -incl. nozzle disc cap, cutting ring	Ligne hydraulique -incl. écrou de buse-pastille, baque coupante			x	x				12 X 1,5
37	00 921 077 1	T-Stutzen	T connector	Raccord T réglable			x	x				M 18 X 1,5
38	00 919 603 0	Kugelhahn	Ball valve	Robinet à bille			x	x				M 18 X 1,5 250 Bar
39	00 919 664 0	Handhebel -inkl. Schraube, Scheibe	Hand lever -incl. screw, washer	Levier à main -incl. boulon, rondelle			x	x				
40	00 920 919 0	Manometerverschraubung	Connector	Coude			x	x				MAVL 12 R1/4"
41	00 920 914 0	Manometer	Pressure guage	Manometre			x	x				250 Bar
42	00 921 066 1	Winkel-Verbindungsstutzen	Elbow union	Raccord coude			x	x				L 12
43	00 921 012 1	Hochdruckschlauchleitung	High pressure hose line	Conduite de tuyau haute pression			x	x				Lg.= 470

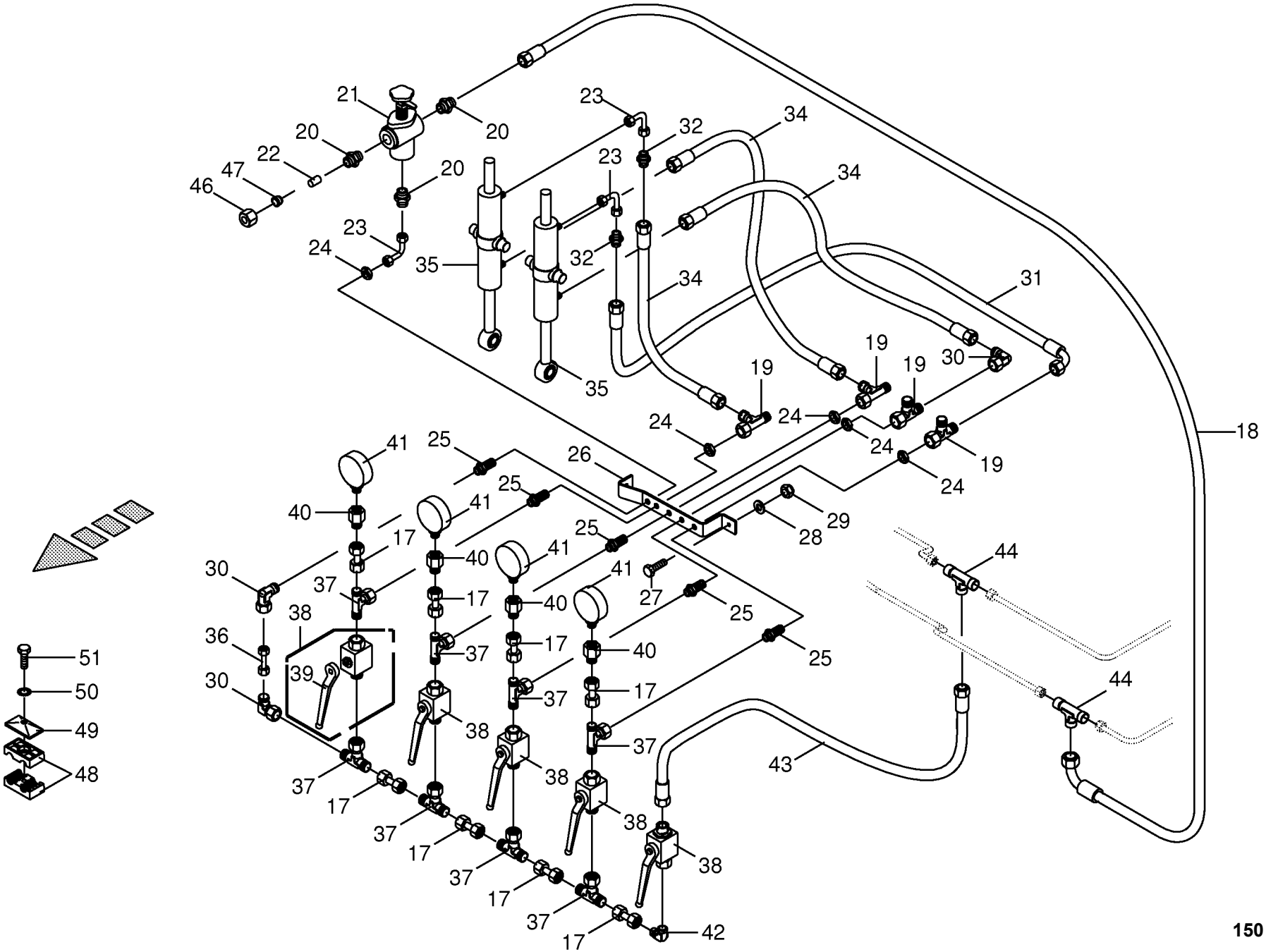
21
20
20
20
22
47
46
23
24
35
23
32
34
23
32
34
34
31
30
19
19
19
35
24
24
24
24
19
18
41
25
26
25
41
40
17
29
28
25
41
40
44
30
37
17
40
41
27
25
38
36
17
37
40
25
51
39
30
50
37
17
44
49
38
48
37
37
17
38
43
37
17
38
37
17
38
37
17
42
150 050 590 04 / 74.0
150 338 427 07

Hydraulik - Zwangslenkung vorne -EBS
Hydraulics - Forced steering front
Système hydraulique - Guidage forcè devant

930001 - 939441

150 050 590 04

150 338 427 7 **74.0**

Pos.	ID-Nr.	Benennung	Description	Description	Masch.-Nr-	ZX 400 GL -1	ZX 450 GL -1	ZX 550 GL -1				Bemerkung/Remarks/Remarque
44	00 921 071 1	T-Stutzen	T connector	Raccord T réglable			x	x				L 12
46	00 921 206 0	Überwurfmutter	Nozzle disc cap	Écrou de buse-pastille			x	x				AL 12
47	00 921 046 1	Schneidring	Cutting ring	Baque coupante			x	x				L 12
48	00 925 148 0	Rohrschelle -2 Hälften	Tube clamp -2 halves	Bride -2 moitiés			x	x				Bo.= 12
	00 925 105 0	Rohrschelle -2 Hälften	Tube clamp -2 halves	Bride -2 moitiés			x	x				Bo.= 12/12
49	00 925 134 0	Deckplatte	Cover plate	Plaque de recouvrement			x	x				
50	00 909 908 1	Sperrkantscheibe	Detent edged washer	Disque à bord d'arrêt			x	x				SKM 8
51	00 901 008 1	6kt-Schraube	Hex head bolt	Boulon tête hex			x	x				M 8 X 80
	00 900 201 0	6kt-Schraube	Hex head bolt	Boulon tête hex			x	x				M 8 X 35

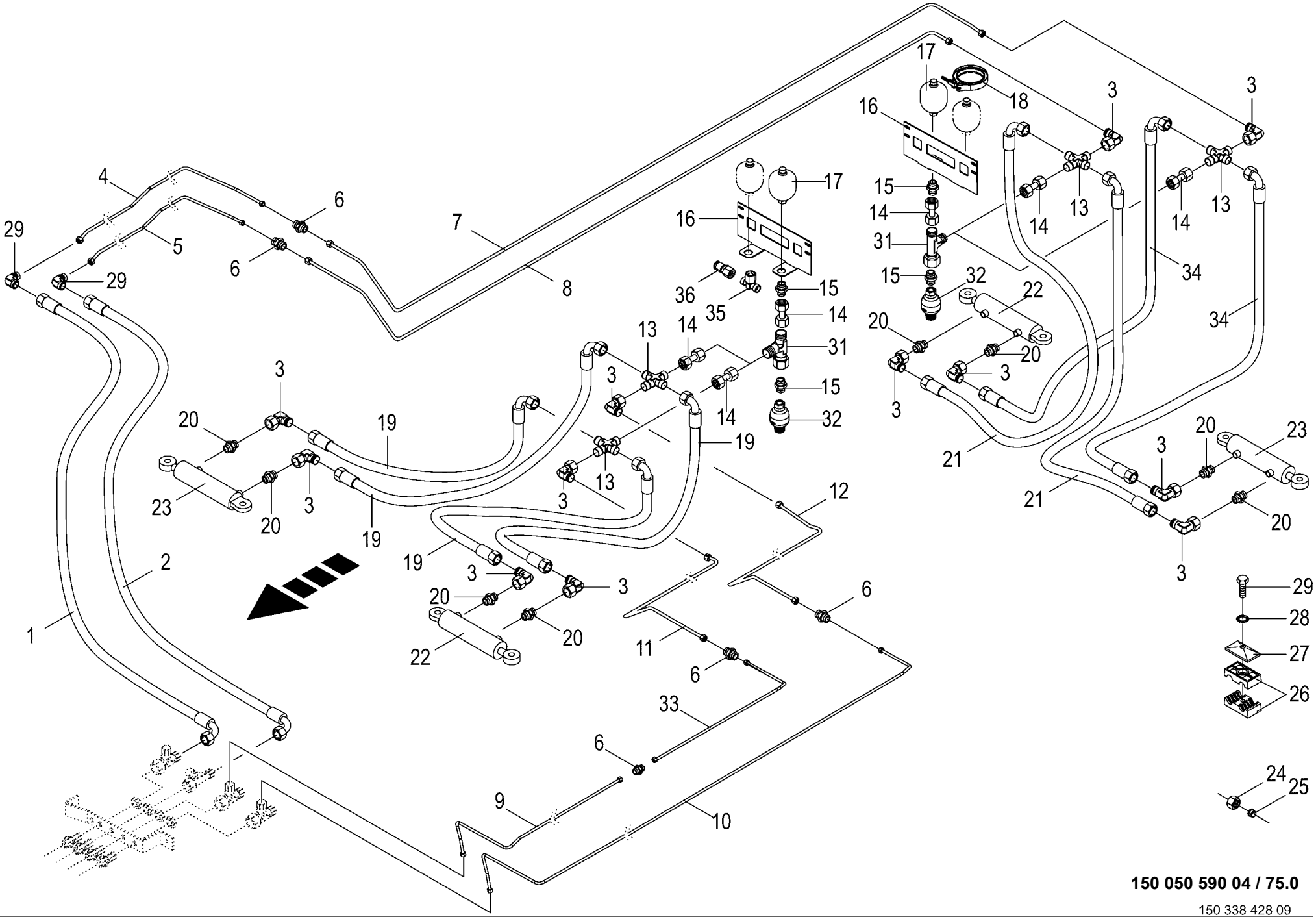

150 050 590 04 / 75.0

150 338 428 09

Hydraulik - Zwangslenkung hinten -EBS
Hydraulics - Forced steering back
Système hydraulique - Guidage forcè derrière

930001 - 939441

150 050 590 04

150 338 428 9 **75.0**

Pos.	ID-Nr.	Benennung	Description	Description	Masch.-Nr-	ZX 400 GL -1	ZX 450 GL -1	ZX 550 GL -1				Bemerkung/Remarks/Remarque
1	00 920 113 0	Hochdruckschlauchleitung	High pressure hose line	Conduite de tuyau haute pression			x	x				Lg.= 1730
2	00 921 004 1	Hochdruckschlauchleitung	High pressure hose line	Conduite de tuyau haute pression			x	x				Lg.= 1600
3	00 921 067 1	Winkelstutzen	Angle lug	Jarret tubulure			x	x				M 18 X 1,5
4	20 052 971 0	Hydraulikleitung -inkl.	Hydraulic line -incl. nozzle disc	Ligne hydraulique -incl. écrou de			x					12 X 1,5
		Überwurfmutter, Schneidring	cap, cutting ring	buse-pastille, baque coupante								
	20 056 587 0	Hyd.-Leitung 12 x 1,5 x 3389 5	Hydraulic line 12 x 1,5 x 3389 5	Conduite hydraulique 12 x 1,5 x				x				
		Bögen -inkl. Überwurfmutter,	-incl. nozzle disc cap, cutting ring	3389 5 -incl. écrou de buse-								
		Schneidring		pastille, baque coupante								
5	20 052 970 0	Hydraulikleitung -inkl.	Hydraulic line -incl. nozzle disc	Ligne hydraulique -incl. écrou de			x					12 X 1,5
		Überwurfmutter, Schneidring	cap, cutting ring	buse-pastille, baque coupante								
	20 056 586 0	Hyd.-Leitung 12 x 1,5 x 3492 5	Hydraulic line 12 x 1,5 x 3492 5	Conduite hydraulique 12 x 1,5 x				x				
		Bögen -inkl. Überwurfmutter,	-incl. nozzle disc cap, cutting ring	3492 5 -incl. écrou de buse-								
		Schneidring		pastille, baque coupante								
6	00 921 054 1	Verbindungsstutzen	Connector	Raccord			x	x				M 18 X 1,5
7	20 052 947 0	Hydraulikleitung -inkl.	Hydraulic line -incl. nozzle disc	Ligne hydraulique -incl. écrou de			x	x				12 X 1,5
		Überwurfmutter, Schneidring	cap, cutting ring	buse-pastille, baque coupante								
8	20 052 948 0	Hydraulikleitung -inkl.	Hydraulic line -incl. nozzle disc	Ligne hydraulique -incl. écrou de			x	x				12 X 1,5
		Überwurfmutter, Schneidring	cap, cutting ring	buse-pastille, baque coupante								
9	20 052 968 0	Hydraulikleitung -inkl.	Hydraulic line -incl. nozzle disc	Ligne hydraulique -incl. écrou de			x					12 X 1,5
		Überwurfmutter, Schneidring	cap, cutting ring	buse-pastille, baque coupante								
	20 056 589 0	Hyd.-Leitung 12 x 1,5 x 2165 4	Hydraulic line 12 x 1,5 x 2165 4	Conduite hydraulique 12 x 1,5 x				x				
		Bögen -inkl. Überwurfmutter,	-incl. nozzle disc cap, cutting ring	2165 4 -incl. écrou de buse-								
		Schneidring		pastille, baque coupante								
10	20 052 969 0	Hydraulikleitung -inkl.	Hydraulic line -incl. nozzle disc	Ligne hydraulique -incl. écrou de			x					12 X 1,5
		Überwurfmutter, Schneidring	cap, cutting ring	buse-pastille, baque coupante								
	20 056 588 0	Hyd.-Leitung 12 x 1,5 x 4182 5	Hydraulic line 12 x 1,5 x 4182 5	Conduite hydraulique 12 x 1,5 x				x				
		Bögen -inkl. Überwurfmutter,	-incl. nozzle disc cap, cutting ring	4182 5 -incl. écrou de buse-								
		Schneidring		pastille, baque coupante								
11	20 052 945 0	Hydraulikleitung -inkl.	Hydraulic line -incl. nozzle disc	Ligne hydraulique -incl. écrou de			x	x				12 X 1,5
		Überwurfmutter, Schneidring	cap, cutting ring	buse-pastille, baque coupante								
12	20 052 946 0	Hydraulikleitung -inkl.	Hydraulic line -incl. nozzle disc	Ligne hydraulique -incl. écrou de			x	x				12 X 1,5
		Überwurfmutter, Schneidring	cap, cutting ring	buse-pastille, baque coupante								
13	00 921 094 1	Kreuz-Verbindungsstutzen	Cross pipe union	Manchon de connexion du croix			x	x				L 12
14	00 230 743 0	Doppelnippel	Double nipple	Double raccord			x	x				L 12
15	00 919 602 1	Einschraubstutzen	Male connector	Raccord filet			x	x				L 12 E R 1/2"
16	00 348 891 0	Speicherhalter	Accumulator support	Support de l'accumulateur			x	x				
17	27 011 483 0	Hyd.-Speicher 0,075 L, 25bar	Hyd. reservoir 0.075 L, 25bar	Accumulateur hyd. 0,075 L, 25bar			x	x				
18	00 924 040 0	Gelenkbolzen-Schlauchschelle	Joint bolt-hose clamp	Boulon-collier de serrage			x	x				113 - 121

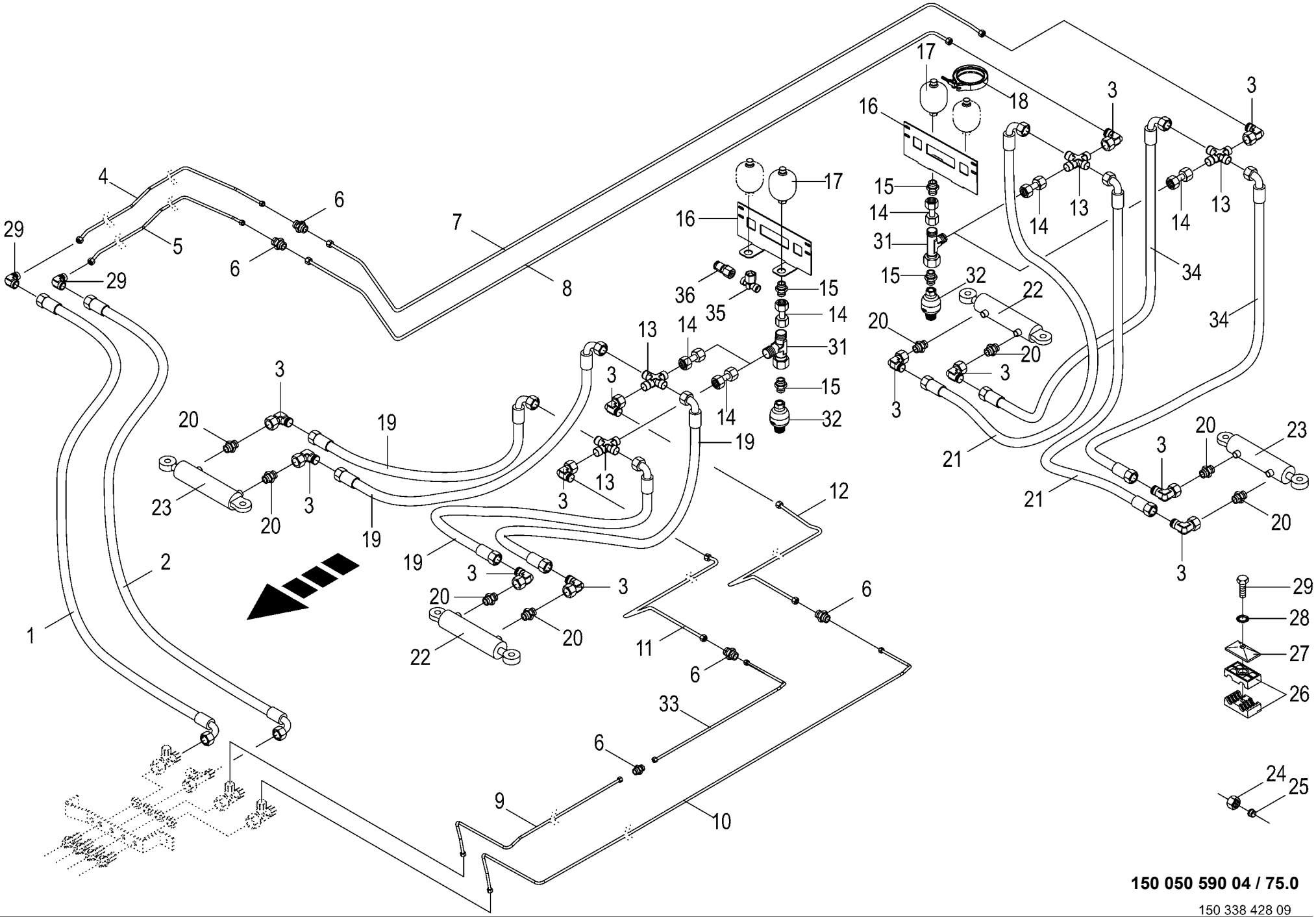

150 050 590 04 / 75.0

150 338 428 09

Hydraulik - Zwangslenkung hinten -EBS Hydraulics - Forced steering back Système hydraulique - Guidage forcè derrière					930001 - 939441	ZX 400 GL -1	ZX 450 GL -1	ZX 550 GL -1				150 050 590 04 150 338 428 9 75.0
Pos.	ID-Nr.	Benennung	Description	Description	Masch.-Nr-							Bemerkung/Remarks/Remarque
19	00 921 257 0	Hochdruckschlauchleitung	High pressure hose line	Conduite de tuyau haute pression			x	x				Lg.= 1200
20	00 919 918 1	Einschraubstutzen	Male connector	Raccord filet			x	x				M 18 X 1,5 / E R3/8"
21	00 920 093 0	Hochdruckschlauchleitung	High pressure hose line	Conduite de tuyau haute pression			x	x				Lg.= 1400
22	27 007 203 0	Hyd-Zylinder DZ 30/65x200/420	Hydraulic cylinder DZ 30/	Vérin hyd. DZ 30/65x200/420			x	x				
		-links vorn/rechts hinten	65x200/420 -front left/back right	Lenkachse li -devant en gauche/derrière à droite								
	27 007 552 0	Dichtungssatz (270072030) DZ30/65	Sealing set (270072030) DZ30/ 65	Jeu de joints (270072030) DZ30/65			x	x				
23	27 007 204 0	Hyd-Zylinder DZ 30/65x200/420	Hydraulic cylinder DZ 30/	Vérin hyd. DZ 30/65x200/420			x	x				
		-links hinten/rechts vorne	65x200/420 -back left/front right	Lenkachse re -derrière à gauche/devant en droite								
	27 007 552 0	Dichtungssatz (270072030) DZ30/65	Sealing set (270072030) DZ30/ 65	Jeu de joints (270072030) DZ30/65			x	x				
24	00 921 206 0	Überwurfmutter	Nozzle disc cap	Écrou de buse-pastille			x	x				AL 12
25	00 921 046 1	Schneidring	Cutting ring	Baque coupante			x	x				L 12
26	00 925 148 0	Rohrschelle -2 Hälften	Tube clamp -2 halves	Bride -2 moitiés			x	x				Bo.= 12
27	00 925 134 0	Deckplatte	Cover plate	Plaque de recouvrement			x	x				
28	00 909 908 1	Sperrkantscheibe	Detent edged washer	Disque à bord d'arrêt			x	x				SKM 8
29	00 900 201 0	6kt-Schraube	Hex head bolt	Boulon tête hex			x	x				M 8 X 35
30	00 921 066 1	Winkel-Verbindungsstutzen	Elbow union	Raccord coude			x	x				L 12
31	00 921 079 1	L-Stutzen	Adjustable L connection	Raccord L réglable			x	x				L 12
32	27 005 379 0	Hydraulikspeicher	Hydraulic - reservoir	Reservoir hydraulique			x	x				0,075 Ltr.
33	20 056 590 0	Hyd.-Leitung 12 x 1,5 x 2047 2 Bögen -inkl. Überwurfmutter, Schneidring	Hydraulic line 12 x 1,5 x 2047 2 -incl. nozzle disc cap, cutting ring	Conduite hydraulique 12 x 1,5 x 2047 2 -incl. écrou de buse-pastille, baque coupante				x				
34	00 921 257 0	Hochdruckschlauchleitung	High pressure hose line	Conduite de tuyau haute pression			x	x				Lg.= 1200
35	00 921 077 1	T-Stutzen	T connector	Raccord T réglable			x	x				M 18 X 1,5
36	00 920 868 0	Mini-Messanschluss	Connector f.mini-test equipm.	Raccord instr.mesureur mini			x	x				M 16 X 2 / M 18 X 1,5

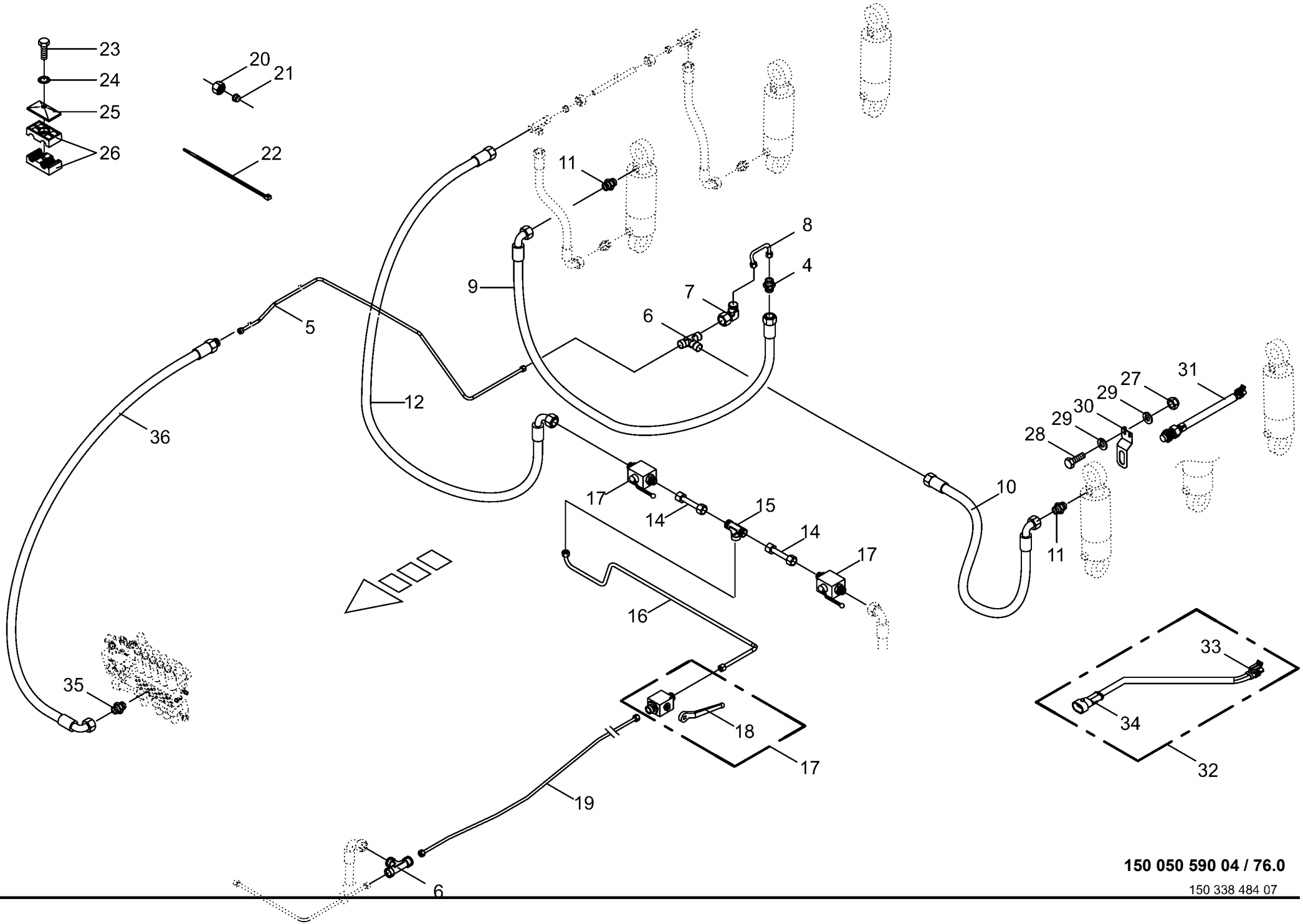

150 050 590 04 / 76.0

150 338 484 07

Hydraulik - Liftachse / Achsenfederung -EBS
Hydraulics - elevator axle / axle suspension
Système hydraulique - axe d'élévateur / essieu-suspension

930001 - 939441

150 050 590 04

150 338 484 7 **76.0**

Pos.	ID-Nr.	Benennung	Description	Description	Masch.-Nr-	ZX 400 GL -1	ZX 450 GL -1	ZX 550 GL -1				Bemerkung/Remarks/Remarque
5	20 052 979 0	Hydraulikleitung -inkl. Überwurfmutter, Schneidring	Hydraulic line -incl. nozzle disc cap, cutting ring	Ligne hydraulique -incl. écrou de buse-pastille, baque coupante			x					12 X 1,5
	20 056 591 0	Hyd.-Leitung 12 x 1,5 x 4199 6 Bögen	Hydraulic line 12 x 1,5 x 4199 6	Conduite hydraulique 12 x 1,5 x 4199 6				x				
6	00 921 071 1	T-Stutzen	T connector	Raccord T réglable			x	x				L 12
7	00 921 067 1	Winkelstutzen	Angle lug	Jarret tubulure			x	x				M 18 X 1,5
8	20 052 980 0	Hydraulikleitung -inkl. Überwurfmutter, Schneidring	Hydraulic line -incl. nozzle disc cap, cutting ring	Ligne hydraulique -incl. écrou de buse-pastille, baque coupante			x	x				12 X 1,5
9	00 921 258 1	Hochdruckschlauchleitung	High pressure hose line	Conduite de tuyau haute pression			x	x				Lg.= 670
10	00 919 864 0	Hochdruckschlauchleitung	High pressure hose line	Conduite de tuyau haute pression			x	x				Lg. = 950
11	00 919 785 1	Einschraubstutzen	Male connector	Raccord filet			x	x				M 22 X 1,5 / M 18 X 1,5
12	00 920 972 0	Hochdruckschlauchleitung	High pressure hose line	Conduite de tuyau haute pression			x	x				Lg.= 500
14	20 054 037 0	Hydraulikleitung -inkl. Überwurfmutter, Schneidring	Hydraulic line -incl. nozzle disc cap, cutting ring	Ligne hydraulique -incl. écrou de buse-pastille, baque coupante			x	x				12 X 1,5
15	00 921 071 1	T-Stutzen	T connector	Raccord T réglable			x	x				L 12
16	20 054 902 0	Hydraulikleitung -inkl. Überwurfmutter, Schneidring	Hydraulic line -incl. nozzle disc cap, cutting ring	Ligne hydraulique -incl. écrou de buse-pastille, baque coupante			x	x				12 X 1,5
17	00 921 122 2	Kugelhahn	Ball valve	Robinet à bille			x	x				M 18 X 1.5
18	00 919 664 0	Handhebel -inkl. Schraube, Scheibe	Hand lever -incl. screw, washer	Levier à main -incl. boulon, rondelle			x	x				
19	20 055 000 0	Hydraulikleitung -inkl. Überwurfmutter, Schneidring	Hydraulic line -incl. nozzle disc cap, cutting ring	Ligne hydraulique -incl. écrou de buse-pastille, baque coupante			x					12 X 1,5
	20 054 941 0	Hydraulikleitung -inkl. Überwurfmutter, Schneidring	Hydraulic line -incl. nozzle disc cap, cutting ring	Ligne hydraulique -incl. écrou de buse-pastille, baque coupante				x				12 X 1,5
20	00 921 206 0	Überwurfmutter	Nozzle disc cap	Écrou de buse-pastille			x	x				AL 12
21	00 921 046 1	Schneidring	Cutting ring	Baque coupante			x	x				L 12
22	00 922 671 1	Kabelbinder	Cable band	Collier de serrage			x	x				Lg.= 300
23	00 901 423 0	6kt-Schraube	Hex head bolt	Boulon tête hex			x	x				M 8 X 50
24	00 909 908 1	Sperrkantscheibe	Detent edged washer	Disque à bord d'arrêt			x	x				SKM 8
25	00 925 134 0	Deckplatte	Cover plate	Plaque de recouvrement			x	x				
26	00 925 105 0	Rohrschelle -2 Hälften	Tube clamp -2 halves	Bride -2 moitiés			x	x				Bo.= 12/12
27	00 908 706 0	Sicherungsmutter	Locknut	Écrou hex			x	x				M 8
28	00 900 614 0	6kt-Schraube	Hex head bolt	Boulon tête hex			x	x				M 8 X 20
29	00 910 413 0	Scheibe	Washer	Rondelle			x	x				8,4 X 17 X 1,6
30	20 053 095 0	Sensorhalter	Sensor support	Support de capteur			x	x				
31	00 303 469 1	Ind. Näherungsschalter Namur M30 10mm	Namur sensor Namur M30	Capt. Namur Namur M30			x	x				
32	00 303 432 0	Kabelbaum Verlängerung	Wiring harness	Faisceau electrique			x	x				Lg.= 2000

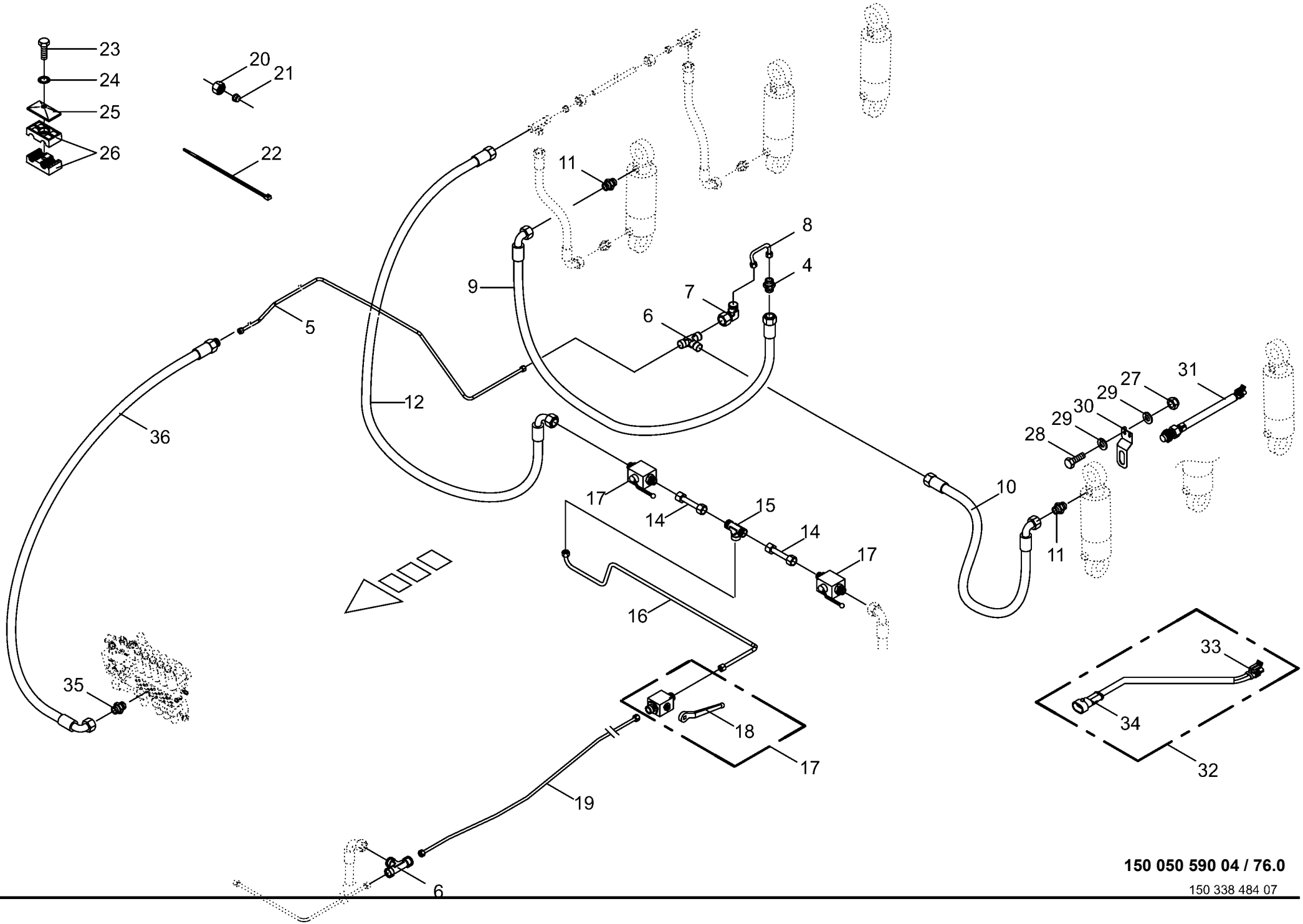

150 050 590 04 / 76.0

150 338 484 07

Hydraulik - Liftachse / Achsenfederung -EBS
Hydraulics - elevator axle / axle suspension
Système hydraulique - axe d'élévateur / essieu-suspension

930001 - 939441

150 050 590 04

150 338 484 7 **76.0**

Pos.	ID-Nr.	Benennung	Description	Description	Masch.-Nr-	ZX 400 GL -1	ZX 450 GL -1	ZX 550 GL -1				Bemerkung/Remarks/Remarque
	00 302 745 4	Kabelbaum Verlängerung	Wiring harness	Faisceau electrique			x	x				Lg.= 3000
33	00 302 351 0	Stecker -2-polig	Plug -2-pole	Connecteur -2-pôle			x	x				
34	00 302 356 0	Kupplungsdose -2-polig	Coupling socket -2-pole	Connecteur -2-pôle			x	x				
35	00 920 818 0	Einschraubstutzen	Male connector	Raccord filet			x	x				L 12 MB / M 14 X 1,5
36	00 921 003 1	Hochdruckschlauchleitung	High pressure hose line	Conduite de tuyau haute pression			x	x				Lg.= 620

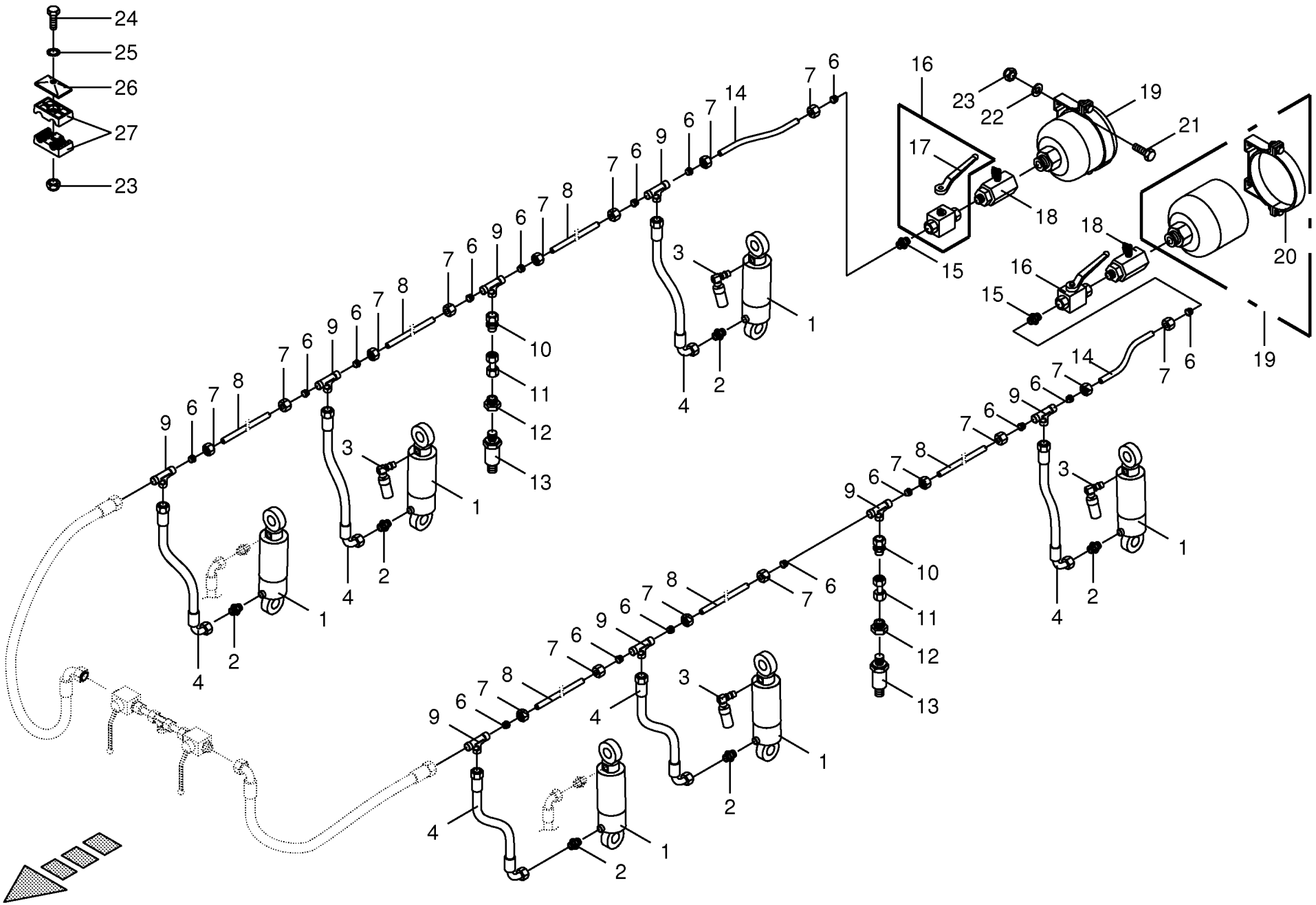

150 050 590 04 / 77.0

150 408 885 01

Hydraulische Achsenfederung -EBS
Hydr. axle suspension
Essieu-suspension á ressort hydraulique

930001 - 939441

150 050 590 04

150 408 885 1 **77.0**

Pos.	ID-Nr.	Benennung	Description	Description	Masch.-Nr-	ZX 400 GL -1	ZX 450 GL -1	ZX 550 GL -1				Bemerkung/Remarks/Remarque
1	27 002 720 0	Hydraulikzylinder	Hydraulic cylinder	Vérin hydraulique			x	x				Dz 80/110 X 185
	27 002 721 0	Dichtungssatz	Sealing set	Jeu de joints			x	x				Dz 80/110
2	00 921 174 1	Einschraubstutzen	Male connector	Raccord filet			x	x				L 18
3	27 003 394 0	Ölhalter	Oil support	Support d'huile			x	x				
4	00 920 087 0	Hochdruckschlauchleitung	High pressure hose line	Conduite de tuyau haute pression			x	x				Lg.= 650
6	00 921 183 1	Schneidring	Cutting ring	Baque coupante			x	x				L 18
7	00 921 182 0	Überwurfmutter	Nozzle disc cap	Écrou de buse-pastille			x	x				AL 18
8	27 002 480 0	Hydraulikrohr -Id.-Nr.= 1m	Hydraulic pipe -Id.-no.= 1m	Tube hydraulique -Id.-no.= 1m			x	x				18 X 2
9	00 921 175 0	T-Verbindungsstutzen	T-connector	T-raccord			x	x				L 18
10	00 920 902 0	Reduzier-Verschraubung	Reducer fitting	Réduction			x	x				M 26 X 1,5 / M 18 X 1,5
11	00 230 743 0	Doppelnippel	Double nipple	Double raccord			x	x				L 12
12	00 920 931 0	Gewindereduzierstutzen	Threaded reducing adapter	Raccord reducteur filete			x	x				M 18 X 1,5 - R 1/4"
13	27 007 674 0	Elektr. Druckmessumformer HDA 4440	electr. Pressure transformer	Transformateur de pression - electr.			x	x				
14	27 010 371 0	Hydr.-Rohr 18x2 2-Bögen	Hydr. Tube 18x2 2-	Tube de hydr. 18x2 2-			x	x				
15	00 921 179 2	Einschraubstutzen	Male connector	Raccord filet			x	x				R 1/2" / M 26 X 1,5
16	27 003 382 0	Kugelhahn	Ball valve	Robinet à bille			x	x				G 1/2"
17	00 919 664 0	Handhebel -inkl. Schraube, Scheibe	Hand lever -incl. screw, washer	Levier à main -incl. boulon, rondelle			x	x				
18	27 003 362 0	Dämpfungseinheit	Absorbing unit	Unité d'amorti			x	x				
19	27 003 355 0	Hydraulikspeicher	Hydraulic - reservoir	Reservoir hydraulique			x	x				2,8 ltr.
20	27 003 354 0	Spannband	Tension band	Collier tendeur			x	x				
21	00 900 616 0	6kt-Schraube	Hex head bolt	Boulon tête hex			x	x				M 8 X 25
22	00 910 613 0	Scheibe	Washer	Rondelle			x	x				17 X 30 X 6
23	00 908 706 0	Sicherungsmutter	Locknut	Écrou hex			x	x				M 8
24	00 901 423 0	6kt-Schraube	Hex head bolt	Boulon tête hex			x	x				M 8 X 50
25	00 909 908 1	Sperrkantscheibe	Detent edged washer	Disque à bord d'arrêt			x	x				SKM 8
26	00 925 134 0	Deckplatte	Cover plate	Plaque de recouvrement			x	x				
27	00 925 155 0	Rohrschelle -2 Hälften	Tube clamp -2 halves	Bride -2 moitiés			x	x				Bo.= 18/18

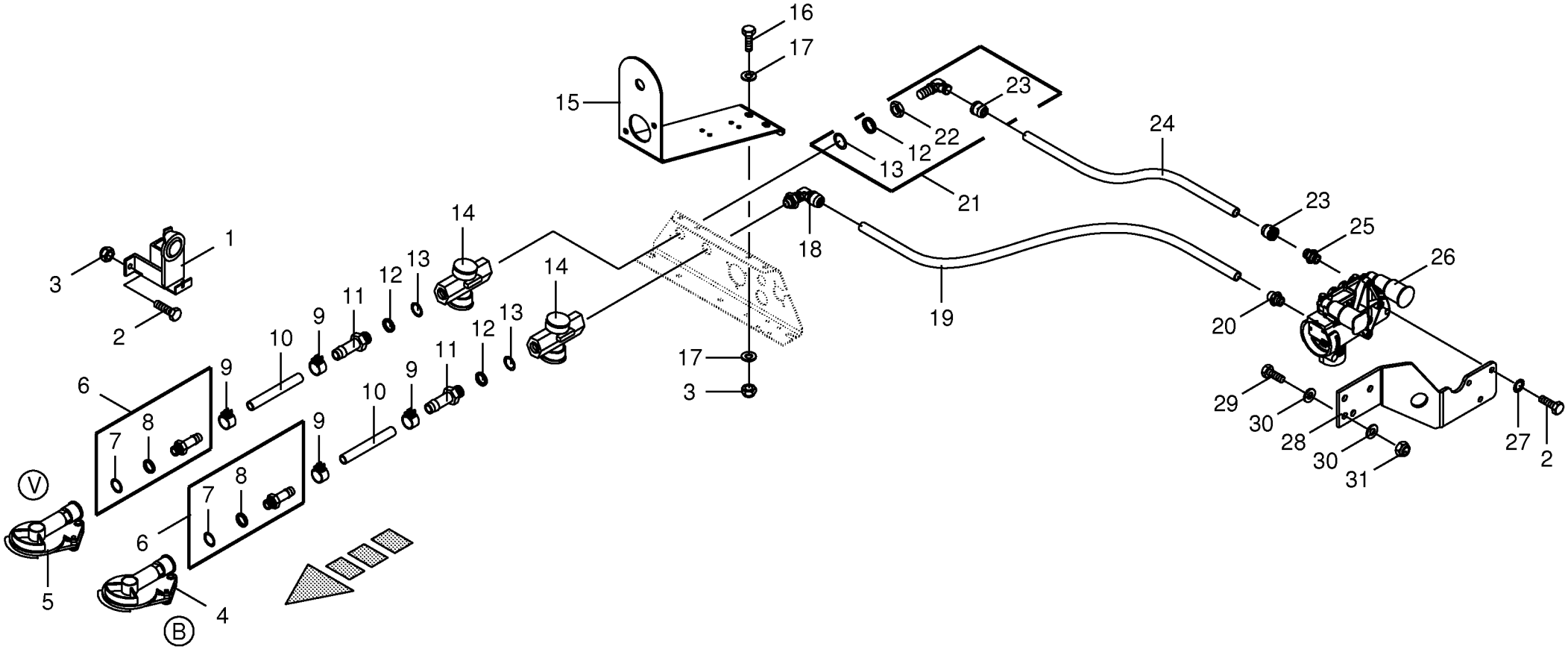

150 050 590 04 / 78.0

150 408 890 01

Druckluftbremsanlage -EBS **Air pressure brake fitting** **Frein pneumatique**					930001 - 939441	ZX 400 GL -1	ZX 450 GL -1	ZX 550 GL -1				**150 050 590 04** 150 408 890 1 **78.0**
Pos.	ID-Nr.	Benennung	Description	Description	Masch.-Nr-							Bemerkung/Remarks/Remarque
1	00 945 051 0	Leerkupplung	Clutch	D'accouplement			x	x				
2	00 900 614 0	6kt-Schraube	Hex head bolt	Boulon tête hex			x	x				M 8 X 20
3	00 908 706 0	Sicherungsmutter	Locknut	Écrou hex			x	x				M 8
4	00 945 000 0	Kupplungskopf -gelb	Clutch head -yellow	Tête d'accouplement -jaune			x	x				
	00 945 437 0	Dichtung	Gasket	Joint			x	x				
5	00 945 012 0	Kupplungskopf -rot	Clutch head -red	Tête d'accouplement -rouge			x	x				
	00 945 437 0	Dichtung	Gasket	Joint			x	x				
6	00 945 485 0	Schlauchstutzen	Hose connector	Raccord d'haute			x	x				M 16 X 1,5
7	00 945 084 0	O-Ring	O-ring	Joint torique			x	x				15 X 2
8	00 945 083 0	Druckring	Thrust ring	Anneau de pression			x	x				M 16
9	00 945 086 0	Schlauchschelle	Hose clamp	Collier de serrage de tuyau			x	x				S 18 / 12
10	00 945 085 0	Schlauch -Id.-Nr.= 1m	Hose -Id.-no.= 1m	Tuyau -Id.-no.= 1m			x	x				Rd. 11 / 18
11	00 945 518 0	Schlauchstutzen	Hose connector	Raccord d'haute			x	x				M 22 X 1,5
12	00 945 088 0	Druckring	Thrust ring	Anneau de pression			x	x				M 22
13	00 945 089 0	O-Ring	O-ring	Joint torique			x	x				20,3 X 2,4
14	00 945 014 0	Luftfilter	Air filter	Filtre à air			x	x				M 22 X 1,5
15	20 055 329 0	Blech fuer Stecker und Leuchte	Plate for plug	Plateau de connecteur			x	x				
16	00 900 616 0	6kt-Schraube	Hex head bolt	Boulon tête hex			x	x				M 8 X 25
17	00 910 603 0	Scheibe	Washer	Rondelle			x	x				8,4 X 24 X 2
18	27 008 230 0	Winkel-Einschraubsteckverb. 8	Angel male connector	Raccord fileté angulaire			x	x				
		M22x1,5										
19	27 008 227 0	Kunststoffrohr schwarz 8x1 (ID=1mtr.)	Plastic tube	Tube plastique			x	x				
20	27 008 225 0	Gerade Einschraubsteckverb. 8	Threaded elbow union	Raccord fileté angulaire			x	x				
		M16x1,5										
21	00 945 489 0	Winkel-Einschraubsteckverbindung	Threaded elbow union	Raccord fileté angulaire			x	x				M 22 X 1,5
22	00 921 074 1	6kt-Mutter -niedrige Form	Hex nut -low form	Écrou hex -forme basse			x	x				M 22 X 1,5
23	00 945 495 0	Steckeinheit	Snap-on connection	Unité enfichable			x	x				M 18 X 1,5
24	00 945 132 0	Kunststoffrohr -Id.-Nr.= 1m	Plastic tube -Id.-no.= 1m	Tube plastique -Id.-no.= 1m			x	x				12 X 1,5
25	00 921 060 2	Einschraubstutzen	Male connector	Raccord filet			x	x				L 12 MB
26	27 008 213 0	Park-Löse Sicherheitsventil	Safety valve	Valve de sécurite			x	x				
27	00 909 908 1	Sperrkantscheibe	Detent edged washer	Disque à bord d'arrêt			x	x				SKM 8
28	20 054 855 0	Halter Brems- Löseventil	Support	Supporteur			x	x				
29	00 900 637 0	6kt-Schraube	Hex head bolt	Boulon tête hex			x	x				M 10 X 30
30	00 910 353 0	Scheibe	Washer	Rondelle			x	x				11 X 34 X 3
31	00 908 758 0	Sicherungsmutter	Locknut	Écrou hex			x	x				M 10

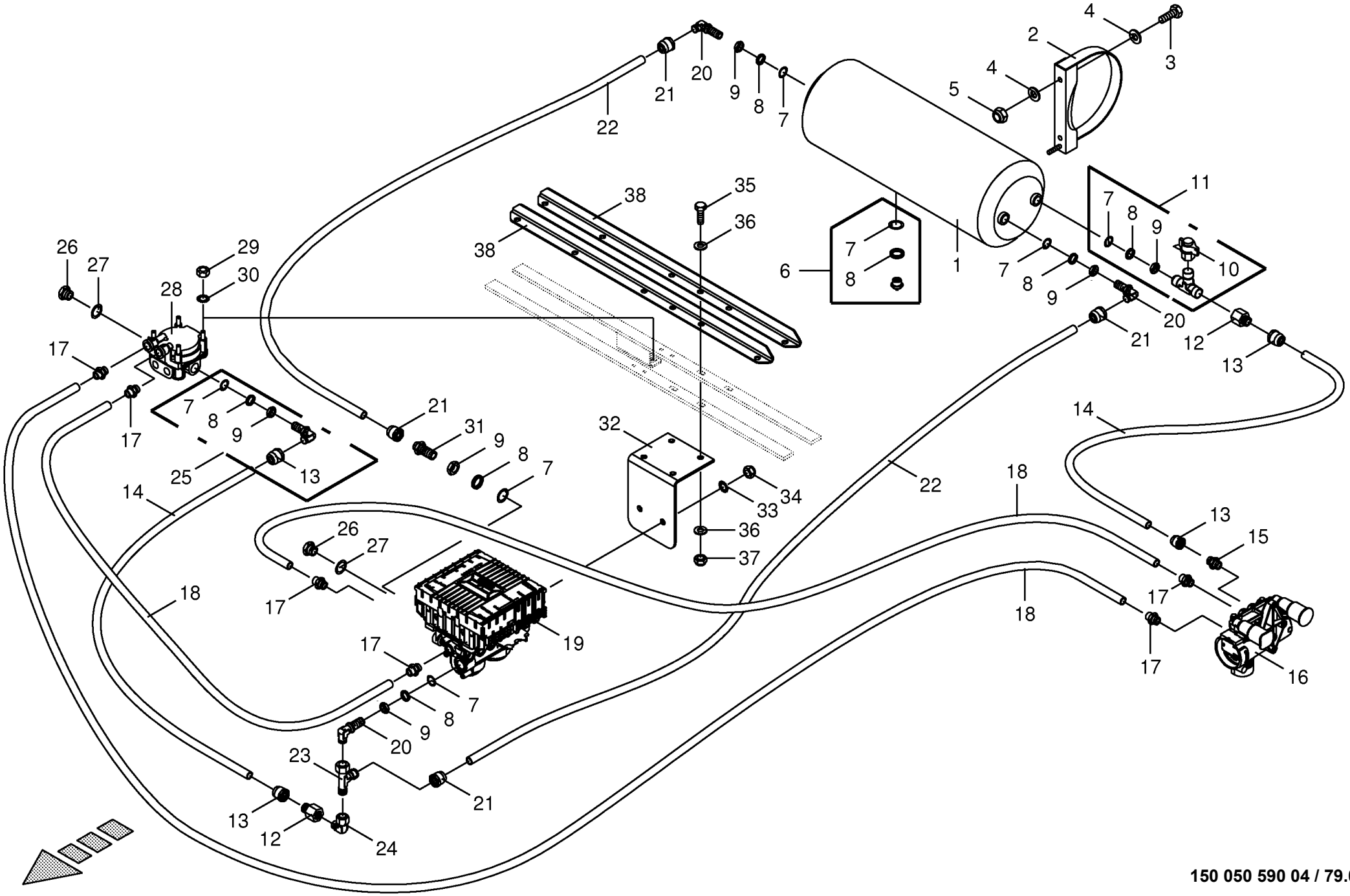

150 050 590 04 / 79.0

150 408 901 01

Druckluftbremsanlage -EBS
Air pressure brake fitting
Frein pneumatique

930001 - 939441

150 050 590 04

150 408 901 1 **79.0**

Pos.	ID-Nr.	Benennung	Description	Description	Masch.-Nr-	ZX 400 GL -1	ZX 450 GL -1	ZX 550 GL -1				Bemerkung/Remarks/Remarque
1	00 945 534 0	Druckluftbehälter	Air pressure container	Reservoir a air comprime			x	x				80 ltr.
2	00 944 915 0	Spannband	Tension band	Collier tendeur			x	x				Rd. 396
3	00 900 636 0	6kt-Schraube	Hex head bolt	Boulon tête hex			x	x				M 10 X 25
4	00 910 414 0	Scheibe	Washer	Rondelle			x	x				10,5 X 21 X 2
5	00 908 758 0	Sicherungsmutter	Locknut	Écrou hex			x	x				M 10
6	00 945 067 1	Entwässerungsventil	Drain valve	Soupape de vidange d'eau			x	x				M 22 X 1,5
7	00 945 089 0	O-Ring	O-ring	Joint torique			x	x				20,3 X 2,4
8	00 945 088 0	Druckring	Thrust ring	Anneau de pression			x	x				M 22
9	00 921 074 1	6kt-Mutter -niedrige Form	Hex nut -low form	Écrou hex -forme basse			x	x				M 22 X 1,5
10	00 945 145 0	Prüfanschluss	Connection for testing instr.	Racc. pour appareil de contrôl			x	x				M 12 X 1,5 / M 16 X 1,5
11	00 945 208 1	Prüfanschluss	Connection for testing instr.	Racc. pour appareil de contrôl			x	x				M 22 X 1,5 / M 16 X 1,5
12	00 921 160 1	Reduzier-Verschraubung	Reducer fitting	Réduction			x	x				KOR 15 / 12 - PL
13	00 945 495 0	Steckeinheit	Snap-on connection	Unité enfichable			x	x				M 18 X 1,5
14	00 945 132 0	Kunststoffrohr -Id.-Nr.= 1m	Plastic tube -Id.-no.= 1m	Tube plastique -Id.-no.= 1m			x	x				12 X 1,5
15	00 921 060 2	Einschraubstutzen	Male connector	Raccord filet			x	x				L 12 MB
16	27 008 213 0	Park-Löse Sicherheitsventil	Safety valve	Valve de sécurite			x	x				
17	27 008 225 0	Gerade Einschraubsteckverb. 8 M16x1,5	Threaded elbow union	Raccord fileté angulaire			x	x				
18	27 008 227 0	Kunststoffrohr schwarz 8x1 (ID=1mtr.)	Plastic tube	Tube plastique			x	x				
19	27 007 662 0	EBS E-Modulator	EBS-E-Modulator	EBS- E- Modulator			x	x				
20	00 945 504 0	Winkel-Einschraubstutzen	Angle-male connector	Angle-raccord filet			x	x				M 22 X 1,5
21	00 945 487 0	Steckeinheit	Snap-on connection	Unité enfichable			x	x				M 22 X 1,5
22	00 945 104 0	Kunststoffrohr -Id.-Nr.= 1m	Plastic tube -Id.-no.= 1m	Tube plastique -Id.-no.= 1m			x	x				15 X 1,5
23	00 921 075 0	L-Stutzen	Adjustable L connection	Raccord L réglable			x	x				L 15
24	00 921 065 1	Winkelstutzen	Angle lug	Jarret tubulure			x	x				L 15
25	00 945 489 0	Winkel-Einschraubsteckverbindung	Threaded elbow union	Raccord fileté angulaire			x	x				M 22 X 1,5
26	00 906 007 1	Verschlussschraube	Screw plug	Bouchon fileté			x	x				M 16 X 1,5
27	00 937 721 0	Dichtring	Gasket ring	Bague d'étanchéité			x	x				A 16 X 22
28	27 008 214 0	Relaisventil mit EBS.	Relay valve	Valve relais			x	x				
29	00 908 210 0	6kt-Mutter	Hex nut	Écrou hex			x	x				M 8
30	00 909 908 1	Sperrkantscheibe	Detent edged washer	Disque à bord d'arrêt			x	x				SKM 8
31	00 920 911 1	Einschraubstutzen	Male connector	Raccord filet			x	x				L 15
32	20 054 934 0	Halter Modulator	Support	Supporteur			x	x				
33	00 909 910 1	Sperrkantscheibe	Detent edged washer	Disque à bord d'arrêt			x	x				SKM 12
34	00 908 701 0	Sicherungsmutter	Locknut	Écrou hex			x	x				M 12
35	00 900 616 0	6kt-Schraube	Hex head bolt	Boulon tête hex			x	x				M 8 X 25

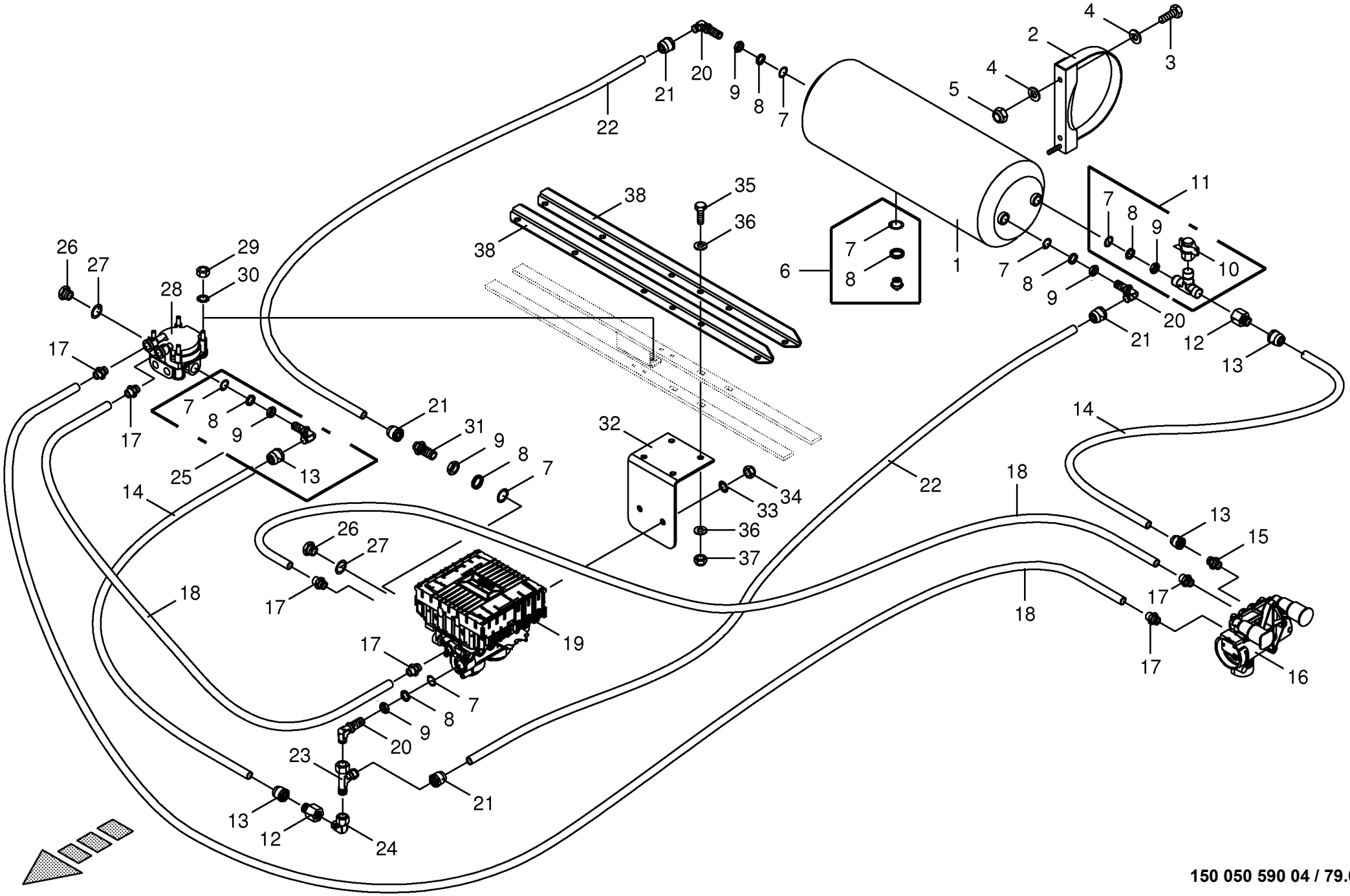

150 050 590 04 / 79.0

150 408 901 01

Druckluftbremsanlage -EBS
Air pressure brake fitting
Frein pneumatique

930001 - 939441

150 050 590 04

150 408 901 1 **79.0**

Pos.	ID-Nr.	Benennung	Description	Description	Masch.-Nr-	ZX 400 GL -1	ZX 450 GL -1	ZX 550 GL -1				Bemerkung/Remarks/Remarque
36	00 910 603 0	Scheibe	Washer	Rondelle			x	x				8,4 X 24 X 2
37	00 908 706 0	Sicherungsmutter	Locknut	Écrou hex			x	x				M 8
38	20 054 936 0	Verstärkung	Reinforcement	Renforcement			x	x				

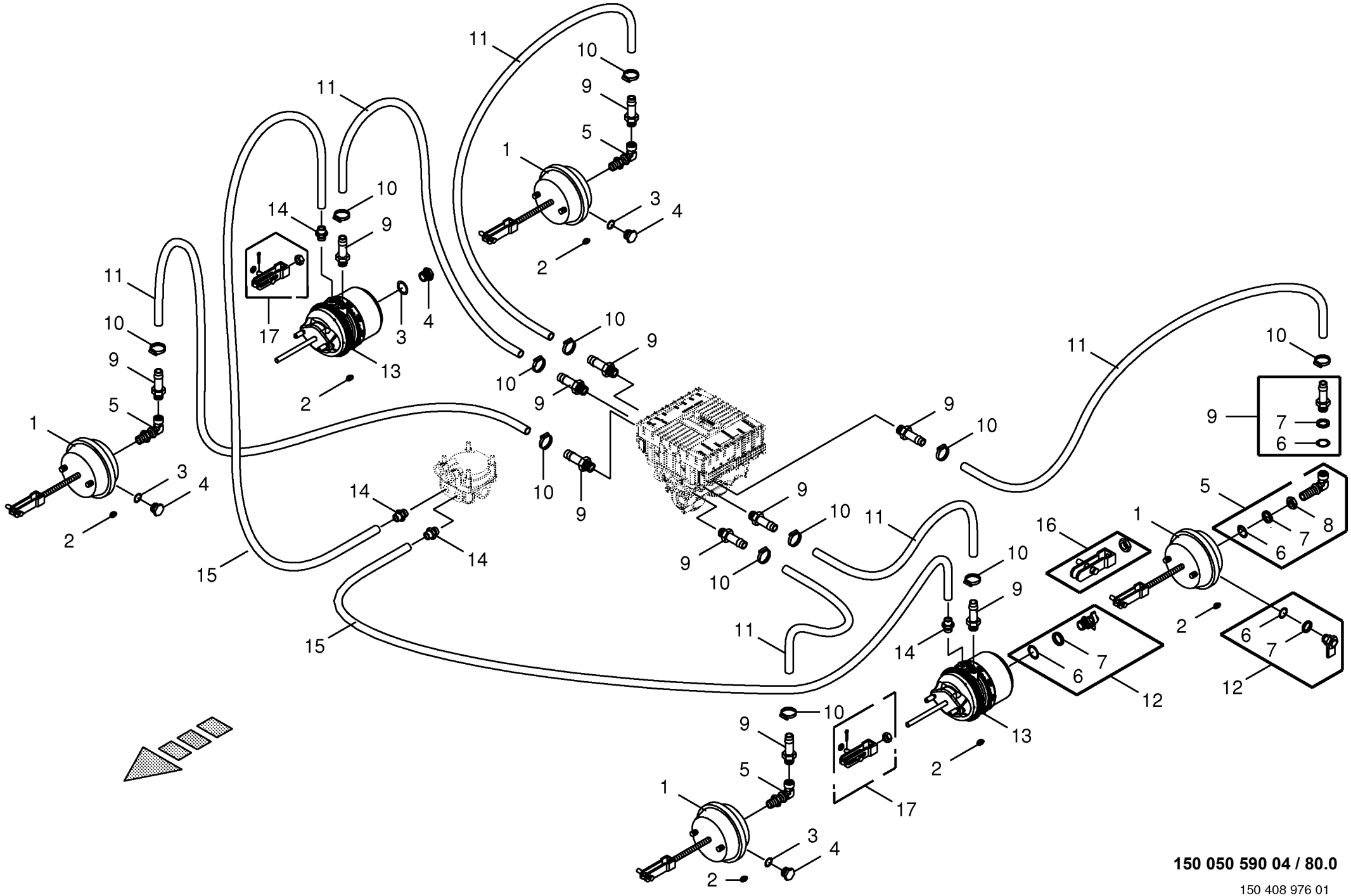

150 050 590 04 / 80.0

150 408 976 01

Druckluftbremsanlage - Bremsv.-Achsen -EBS
Air pressure brake fitting
Frein pneumatique

930001 - 939441

150 050 590 04

150 408 976 1 **80.0**

Pos.	ID-Nr.	Benennung	Description	Description	Masch.-Nr-	ZX 400 GL -1	ZX 450 GL -1	ZX 550 GL -1				Bemerkung/Remarks/Remarque
1	27 003 348 0	Membran-Zylinder	Cylinder membr.	Plancher complet			x	x				Typ 24
2	00 925 056 0	Verschlussstopfen	Sealing plug	Bouchon d'étanchéité			x	x				9/6,6 X 4/5,2
3	00 937 721 0	Dichtring	Gasket ring	Bague d'étanchéité			x	x				A 16 X 22
4	00 906 007 1	Verschlussschraube	Screw plug	Bouchon fileté			x	x				M 16 X 1,5
5	00 945 536 1	Winkel-Einschraubstutzen	Angle-male connector	Angle-raccord filet			x	x				M 16 X 1,5 / M 16 X 1,5
6	00 945 084 0	O-Ring	O-ring	Joint torique			x	x				15 X 2
7	00 945 083 0	Druckring	Thrust ring	Anneau de pression			x	x				M 16
8	00 908 521 2	6kt-Mutter -niedrige Form	Hex nut -low form	Écrou hex -forme basse			x	x				M 16 X 1,5
9	00 945 485 0	Schlauchstutzen	Hose connector	Raccord d'haute			x	x				M 16 X 1,5
10	00 945 086 0	Schlauchschelle	Hose clamp	Collier de serrage de tuyau			x	x				S 18 / 12
11	00 945 085 0	Schlauch -Id.-Nr.= 1m	Hose -Id.-no.= 1m	Tuyau -Id.-no.= 1m			x	x				Rd. 11 / 18
12	00 945 151 2	Prüfanschluss	Connection for testing instr.	Racc. pour appareil de contrôl			x	x				M16 X 1,5
13	27 008 209 0	Tristop-Zyl. mit EBS Typ 30/30	Cylinder	Vérin			x	x				
14	27 008 225 0	Gerade Einschraubsteckverb. 8 M16x1,5	Threaded elbow union	Raccord fileté angulaire			x	x				
15	27 008 227 0	Kunststoffrohr schwarz 8x1 (ID=1mtr.)	Plastic tube	Tube plastique			x	x				
16	00 945 187 1	Beipack	Kit included	Kit inclus			x	x				Typ 20 / Typ 24 / Typ 30
17	00 945 160 0	Beipack	Kit included	Kit inclus			x	x				Typ 20 / Typ 24 / Typ 30

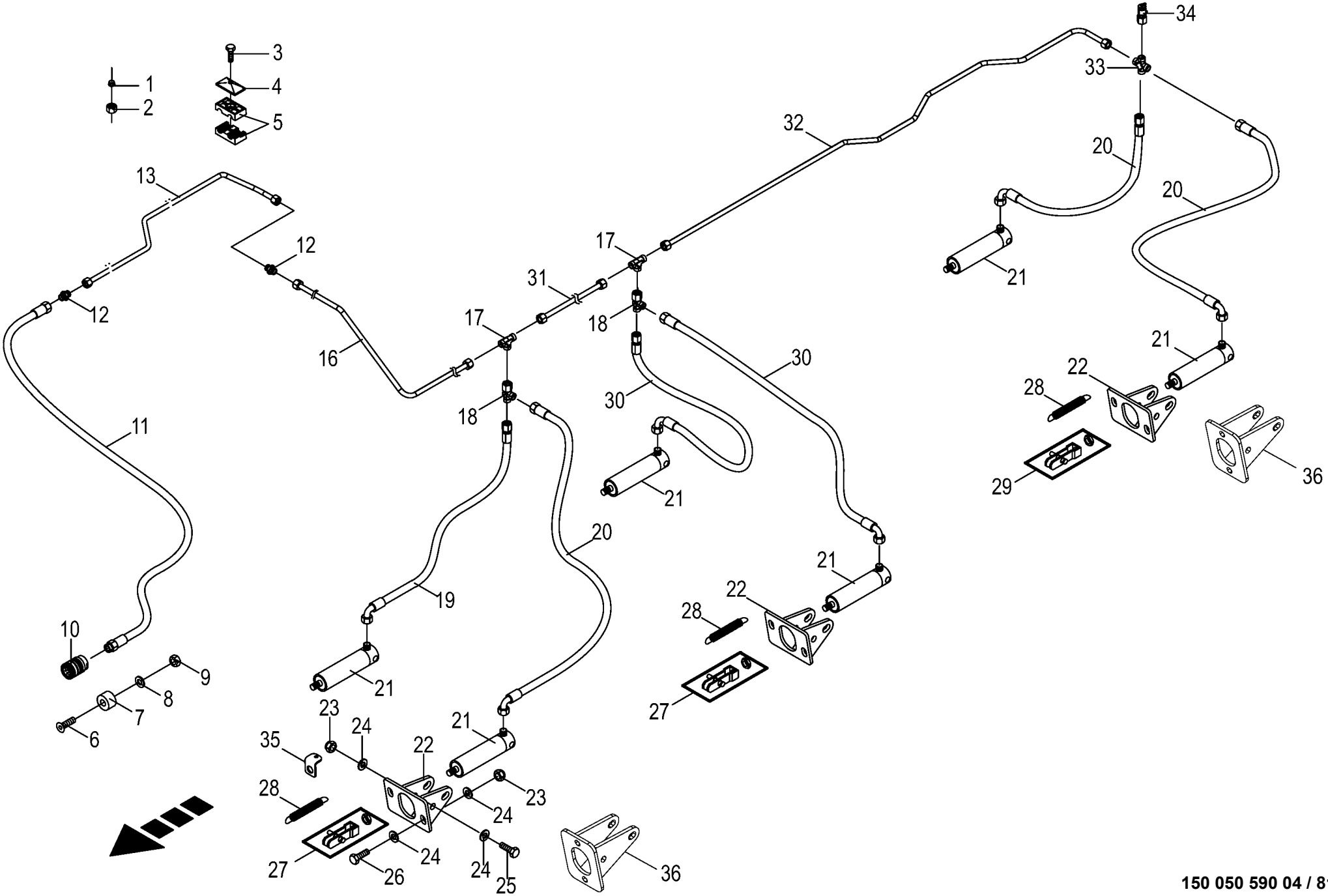

150 050 590 04 / 81.0

150 432 056 02

Hydraulische Bremse -EBS
Hydraulic brakes
Frein hydraulique

930001 - 939441

150 050 590 04

150 432 056 2 **81.0**

Pos.	ID-Nr.	Benennung	Description	Description	Masch.-Nr-	ZX 400 GL -1	ZX 450 GL -1	ZX 550 GL -1				Bemerkung/Remarks/Remarque
1	00 921 046 1	Schneidring	Cutting ring	Baque coupante			x	x				L 12
2	00 921 206 0	Überwurfmutter	Nozzle disc cap	Écrou de buse-pastille			x	x				AL 12
3	00 901 008 1	6kt-Schraube	Hex head bolt	Boulon tête hex			x	x				M 8 X 80
	00 901 425 0	6kt-Schraube	Hex head bolt	Boulon tête hex			x	x				M 8 X 60
	00 901 423 0	6kt-Schraube	Hex head bolt	Boulon tête hex			x	x				M 8 X 50
4	00 925 134 0	Deckplatte	Cover plate	Plaque de recouvrement			x	x				
5	00 925 158 0	Rohrschelle -2 Hälften	Tube clamp -2 halves	Bride -2 moitiés			x	x				Bo.= 18/12
	00 925 105 0	Rohrschelle -2 Hälften	Tube clamp -2 halves	Bride -2 moitiés			x	x				Bo.= 12/12
6	00 904 347 1	Senkschraube	Countersunkscrew	Vis à tête fraisée			x	x				M 5 X 20
7	00 187 960 0	Blindstopfen	Blind plug	Plot de remplissage			x	x				Rd. 35 X 17
8	00 910 500 1	Scheibe	Washer	Rondelle			x	x				5,3 X 10 X 1
9	00 908 207 1	6kt-Mutter	Hex nut	Écrou hex			x	x				M 5
10	00 921 155 0	Kupplungsmuffe	Sleeve	Cache poussiere			x	x				M 18 X 1,5
11	00 920 033 1	Hochdruckschlauchleitung	High pressure hose line	Conduite de tuyau haute pression			x	x				Lg.=4600
12	00 921 054 1	Verbindungsstutzen	Connector	Raccord			x	x				M 18 X 1,5
13	20 056 676 0	Hyd.-Leitung 12 x 1,5 x 2672 3	Hydraulic line 12 x 1,5 x 2672 3	Conduite hydraulique 12 x 1,5 x			x	x				
		Bögen		2672 3								
	20 056 666 0	Hyd.-Leitung 12 x 1,5 x 3331 4	Hydraulic line 12 x 1,5 x 3331 4	Conduite hydraulique 12 x 1,5 x			x	x				
		Bögen		3331 4								
16	20 056 667 0	Hyd.-Leitung 12 x 1,5 x 1355 2	Hydraulic line 12 x 1,5 x 1355 2	Conduite hydraulique 12 x 1,5 x			x	x				
		Bögen		1355 2								
17	00 921 071 1	T-Stutzen	T connector	Raccord T réglable			x	x				L 12
18	00 921 079 1	L-Stutzen	Adjustable L connection	Raccord L réglable			x	x				L 12
19	00 920 061 1	Hochdruckschlauchleitung	High pressure hose line	Conduite de tuyau haute pression			x	x				Lg.= 850
20	00 920 093 0	Hochdruckschlauchleitung	High pressure hose line	Conduite de tuyau haute pression			x	x				Lg.= 1400
21	00 918 548 0	Hydraulikzylinder	Hydraulic cylinder	Vérin hydraulique			x	x				Ez 35/40 X 80/197
	00 921 467 3	Dichtungssatz	Sealing set	Jeu de joints			x	x				Ez 35/40
22	00 348 899 1	Halter	Support	Cadre support			x	x				
23	00 908 719 0	Sicherungsmutter	Locknut	Écrou hex			x	x				M 16
24	00 910 303 1	Scheibe	Washer	Rondelle			x	x				17 X 30 X 3
25	00 901 142 1	6kt-Schraube	Hex head bolt	Boulon tête hex			x	x				M 16 X 110
26	00 900 675 0	6kt-Schraube	Hex head bolt	Boulon tête hex			x	x				M 16 X 40
27	00 945 160 0	Beipack	Kit included	Kit inclus			x	x				Typ 20 / Typ 24 / Typ 30
28	00 940 453 0	Zugfeder	Tension spring	Ressort de traction			x	x				3,2 X 28,2 X 118
29	00 945 187 1	Beipack	Kit included	Kit inclus			x	x				Typ 20 / Typ 24 / Typ 30
30	27 000 332 0	Hochdruckschlauchleitung	High pressure hose line	Conduite de tuyau haute pression			x	x				Lg.= 620
31	20 056 669 0	Hyd.-Leitung 12 x 1,5 x 1532 0	Hydraulic line 12 x 1,5 x 1532 0	Conduite hydraulique 12 x 1,5 x			x	x				
		Bögen		1532 0								

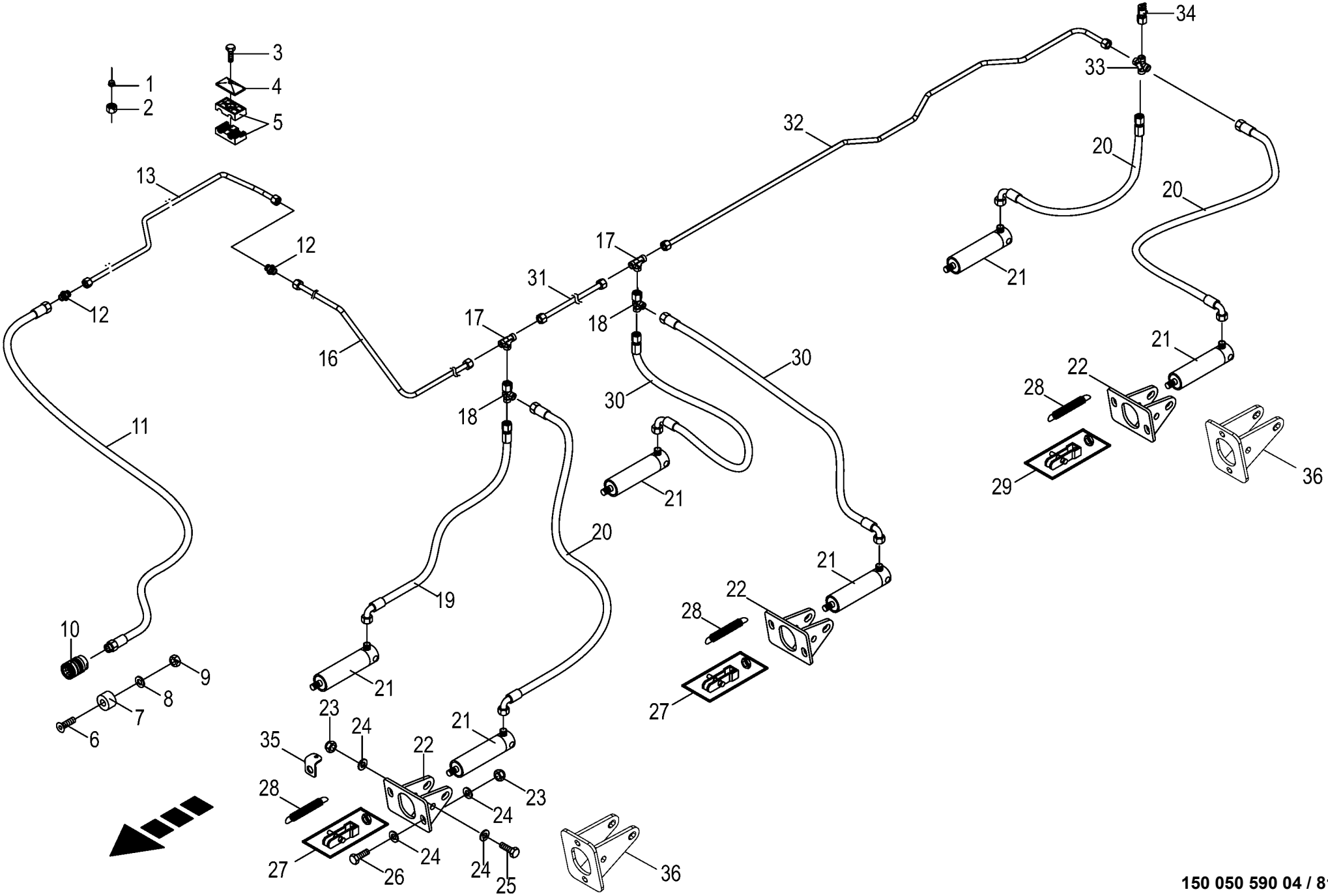

150 050 590 04 / 81.0

150 432 056 02

Hydraulische Bremse -EBS
Hydraulic brakes
Frein hydraulique

930001 - 939441

150 050 590 04

150 432 056 2 **81.0**

Pos.	ID-Nr.	Benennung	Description	Description	Masch.-Nr-	ZX 400 GL -1	ZX 450 GL -1	ZX 550 GL -1				Bemerkung/Remarks/Remarque
32	20 056 668 0	Hyd.-Leitung 12 x 1,5 x 1635 7 Bögen	Hydraulic line 12 x 1,5 x 1635 7	Conduite hydraulique 12 x 1,5 x 1635 7			x	x				
33	00 921 094 1	Kreuz-Verbindungsstutzen	Cross pipe union	Manchon de connexion du croix			x	x				L 12
34	00 920 868 0	Mini-Messanschluss	Connector f.mini-test equipm.	Raccord instr.mesureur mini			x	x				M 16 X 2 / M 18 X 1,5
35	20 057 955 0	Federhalter	Spring support	Support de ressort			x	x				
36	20 054 861 0	Halter -Elektronische Zwangslenkung	Support -Electronic self steer	Cadre support -Essieu suiveur électronique			4	4				

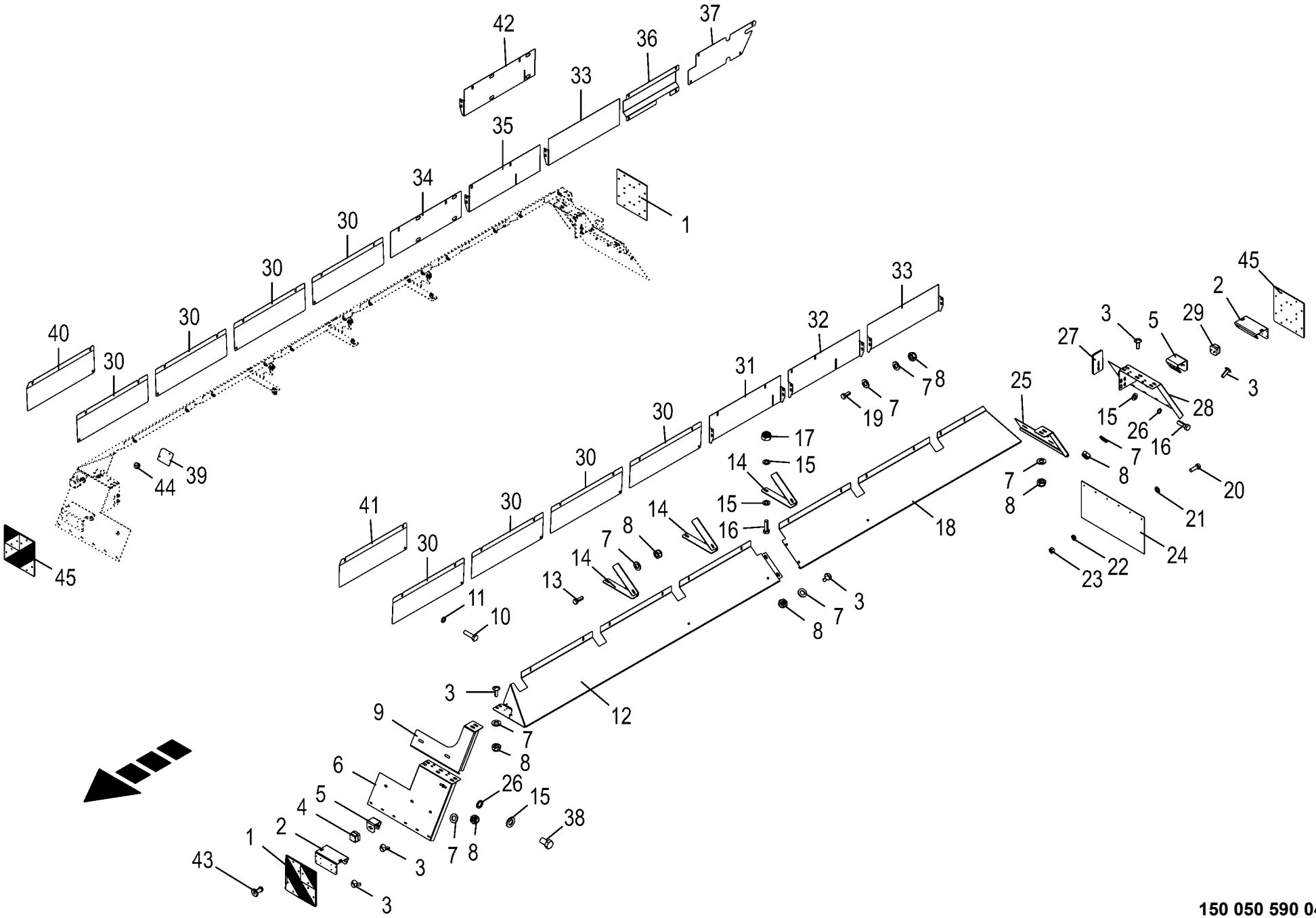

150 050 590 04 / 82.0

150 434 484 04

Kotflügel -EBS **Mudguard** **Aile**					930001 - 939441	ZX 400 GL -1	ZX 450 GL -1	ZX 550 GL -1				**150 050 590 04** 150 434 484 4 **82.0**
Pos.	ID-Nr.	Benennung	Description	Description	Masch.-Nr-							Bemerkung/Remarks/Remarque
1	27 016 881 0	Warntafel vorn links / hinten rechts	Warning panel vorn links / hinten rechts	Panneau d'avertissement			2	2				
2	00 343 443 0	Winkelhalterung	Angle support	Support de jarret			4	4				
3	00 905 253 1	Flachrundschraube	Coach bolt	Vis a tête bombée			x	x				M 10 X 30
4	00 338 143 0	Leuchte BGRZ Glühlampe 2-p kpl.	Lamp BGRZ bulb 2-p CPL	Voyant BGRZ ampoule 2-p cpl.			2	2				
5	20 057 090 0	Halter fuer Positionsleuchte	Support for position lamp	Support pour feu de position			4	4				
6	20 057 061 0	Schmutzfänger -links	Mud flap -left	Bavettem d'aile -gauche			1	1				
	20 057 060 0	Schmutzfänger -rechts	Mud flap -right	Bavettem d'aile -droite			1	1				
7	00 910 414 0	Scheibe	Washer	Rondelle			x	x				10,5 X 21 X 2
8	00 908 758 0	Sicherungsmutter	Locknut	Écrou hex			x	x				M 10
9	20 057 244 0	Knoten für Schmutzfänger vo. li -links vorn/rechts hinten	Knot for dirt deflector front lh -front left/back right	Nœud p. pare-boue avant ga. - devant en gauche/derrière à droite			2	2				
10	00 900 617 0	6kt-Schraube	Hex head bolt	Boulon tête hex			x	x				M 8 X 30
11	00 909 908 1	Sperrkantscheibe	Detent edged washer	Disque à bord d'arrêt			x	x				SKM 8
12	20 058 346 0	Kotflügel vorne, links	Mudguard front lh	Aile avant ga.				1				
	20 058 350 0	Kotflügel vorne, rechts	Mudguard front rh	Aile avant dr.				1				
	20 058 326 0	Kotflügel vorne, links	Mudguard front lh	Aile avant ga.			1					
	20 058 329 0	Kotflügel vorne, rechts	Mudguard front rh	Aile avant dr.			1					
13	00 900 637 0	6kt-Schraube	Hex head bolt	Boulon tête hex			x	x				M 10 X 30
14	20 057 062 0	Strebe Kotflügel links	Strut lh	Potence aile ga.			3	3				
	20 057 063 0	Strebe Kotflügel rechts	Strut mudguard rh	Potence aile dr.			3	3				
15	00 910 506 1	Scheibe	Washer	Rondelle			x	x				13 X 24 X 2,5
16	00 900 658 0	6kt-Schraube	Hex head bolt	Boulon tête hex			x	x				M 12 X 40
17	00 908 701 0	Sicherungsmutter	Locknut	Écrou hex			x	x				M 12
18	20 058 347 0	Kotflügel hinten, links	Mudguard rear lh	Aile arrière ga.				1				
	20 058 352 0	Kotflügel hinten, rechts	Mudguard rear rh	Aile arrière dr.				1				
	20 058 323 0	Kotflügel hinten, links Tridem	Mudguard rear lh Tridem	Aile arrière ga. tridem			1					
	20 058 330 0	Kotflügel hinten, rechts Tridem	Mudguard rear rh Tridem	Aile arrière dr. tridem			1					
19	00 900 636 0	6kt-Schraube	Hex head bolt	Boulon tête hex			x	x				M 10 X 25
20	00 903 745 0	Zylinderschraube	Allen screw	Vis tête cylindrique			x	x				M 5 X 16
21	00 910 500 1	Scheibe	Washer	Rondelle			x	x				5,3 X 10 X 1
22	00 910 031 0	Federring	Spring washer	Rondelle elastique			x	x				B 5
23	00 908 207 1	6kt-Mutter	Hex nut	Écrou hex			x	x				M 5
24	00 944 919 0	Schmutzfänger	Mud flap	Bavettem d'aile			2	2				600 X 300
25	20 057 245 0	Knoten für Schmutzfänger vo. re -rechts vorn/links hinten	Knot for dirt deflector front rh -front right/back left	Nœud p. pare-boue avant dr. - devant à droite/derrière en gauche			2	2				
26	00 909 911 0	Sperrkantscheibe	Detent edged washer	Disque à bord d'arrêt			x	x				SKZ 12
27	20 057 912 0	Zwischenblech	Intermediate plate	Plaque intermédiaire			2	2				

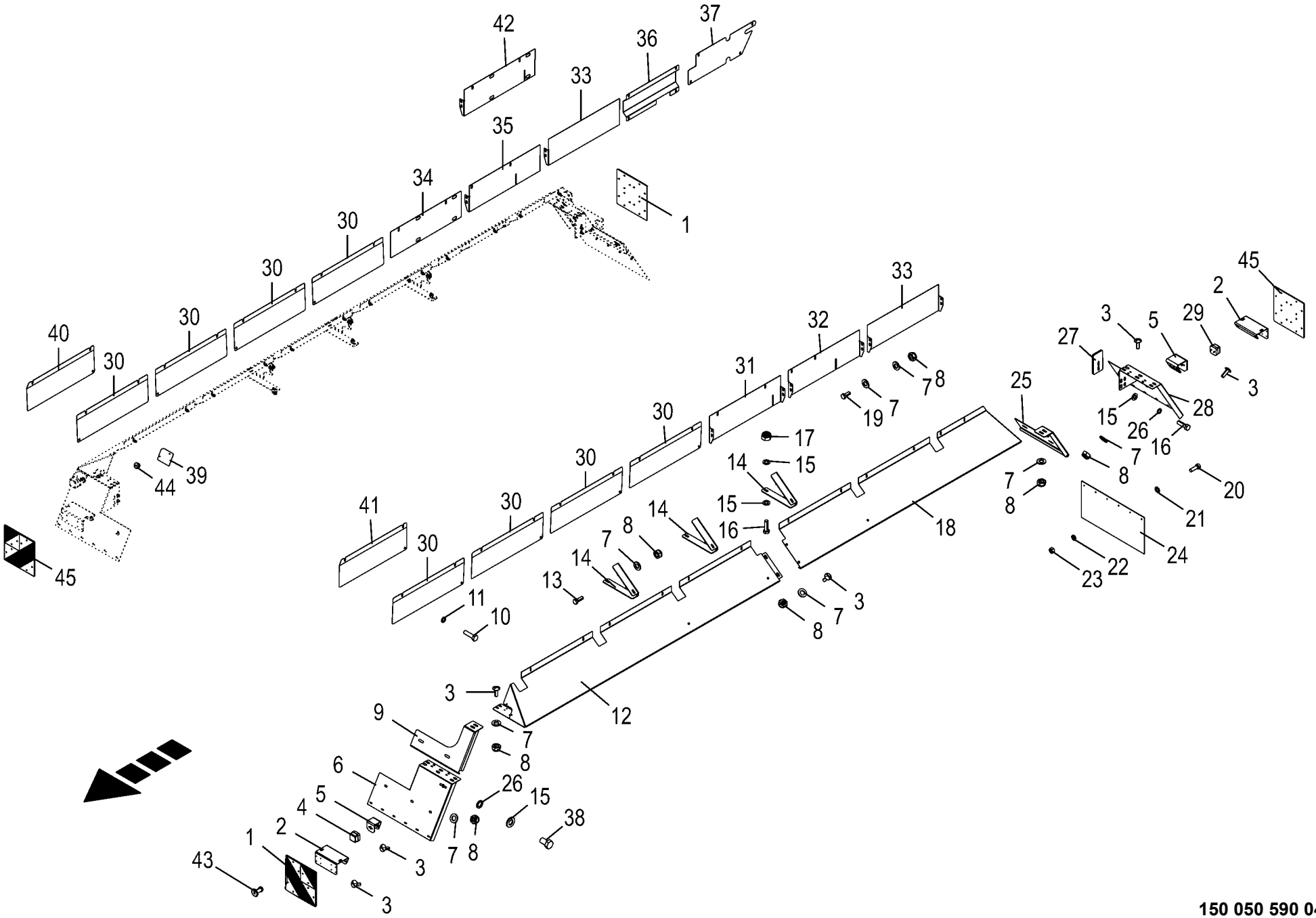

150 050 590 04 / 82.0

150 434 484 04

Kotflügel -EBS **Mudguard** **Aile**					930001 - 939441	ZX 400 GL -1	ZX 450 GL -1	ZX 550 GL -1				**150 050 590 04** 150 434 484 4 **82.0**
Pos.	ID-Nr.	Benennung	Description	Description	Masch.-Nr-							Bemerkung/Remarks/Remarque
28	20 057 060 0	Schmutzfänger -links	Mud flap -left	Bavettem d'aile -gauche			1					
	20 057 061 0	Schmutzfänger -rechts	Mud flap -right	Bavettem d'aile -droite			1					
	20 059 300 0	Schmutzfänger hi.li.	Dirt deflector rear left	Pare-boue arr. ga.				1				
	20 059 301 0	Schmutzfänger hi.re.	Dirt deflector rear rh	Pare-boue arrière dr.				1				
29	00 343 694 0	Leuchte BGRZ Glühlampe 2-p kpl.	Lamp BGRZ bulb 2-p CPL	Voyant BGRZ ampoule 2-p cpl.			2	2				
30	20 058 106 0	Abdeckblech 675mm	Cover plate 675 mm	Tôle de capotage 675 mm			6	8				
31	20 058 320 0	Abdeckblech 755mm	Cover plate 755 mm	Tôle de capotage 755 mm			1	1				
32	20 058 363 0	Abdeckblech	Cover plate	Tôle de capotage				1				
33	20 058 364 0	Abdeckblech	Cover plate	Tôle de capotage			1	2				
34	20 058 353 0	Abdeckblech f. Leiter	Cover plate for ladder	Tôle de capotage p. directeur				1				
35	20 058 365 0	Abdeckblech	Cover plate	Tôle de capotage				1				
36	20 058 109 0	Abdeckung 500mm	Cover 500 mm	Couvercle 500 mm			1	1				
37	20 058 110 0	Abdeckung 644mm	Cover 644 mm	Couvercle 644 mm			1	1				
38	00 900 653 0	6kt-Schraube	Hex head bolt	Boulon tête hex			x	x				M 12 X 20
39	20 057 066 0	Abdeckblech	Cover plate	Tôle de capotage			2	2				
40	20 058 321 0	Abdeckblech rechts	Cover plate rh	Tôle de capotage dr.			1					
41	20 058 322 0	Abdeckblech links	Cover plate lh	Tôle de capotage ga.			1					
42	20 058 319 0	Abdeckblech rechts 755mm	Cover plate rh 755 mm	Tôle de capotage dr. 755 mm			1					
43	00 914 138 0	Blindniet	Blind rivet	Rivet aveugle			x	x				5 X 14,5
44	00 914 701 0	Blindniet	Blind rivet	Rivet aveugle			x	x				6,5 X 14
45	27 016 880 0	Warntafel vorn rechts / hinten links	Warning panel vorn rechts / hinten links	Panneau d'avertissement			2	2				

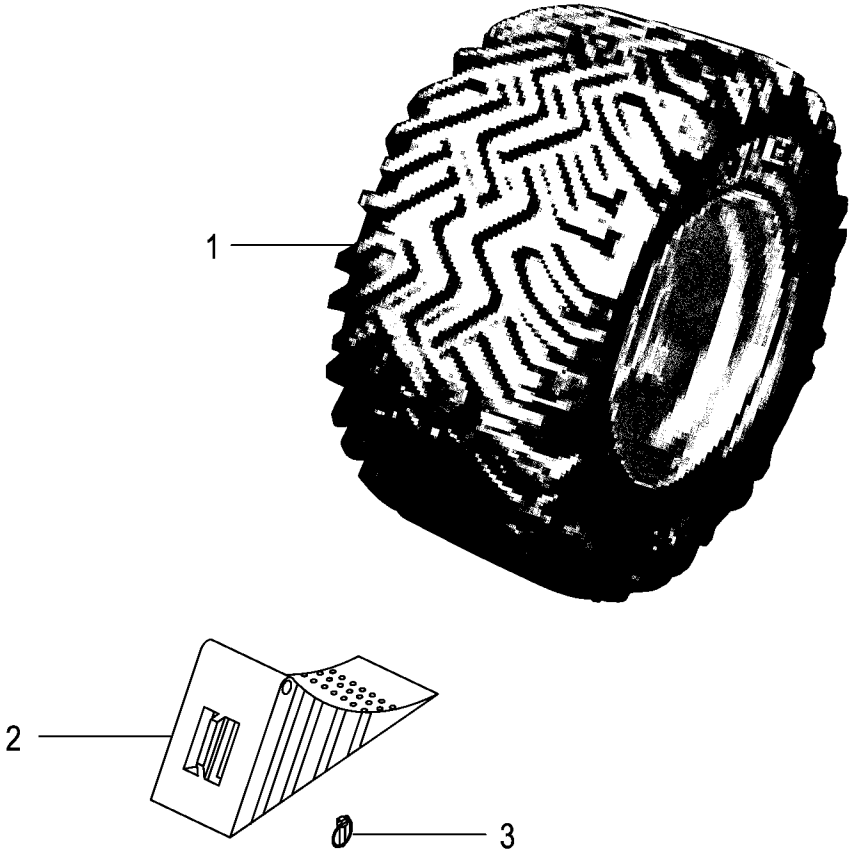
1
2
3

Bereifung / Vorlegekeil
Tyres / Wheel chock
Pneumatiques / Cale de freinage

930001 - 939441

150 050 590 04

150 463 595 1 **83.0**

Pos.	ID-Nr.	Benennung	Description	Description	Masch.-Nr-	ZX 400 GL -1	ZX 450 GL -1	ZX 550 GL -1				Bemerkung/Remarks/Remarque
1	00 953 420 1	Rad -rechts	Wheel -right	Roue -droite		x	x	x				600/55 R22,5 TL 10/280/335/0 A3
	00 953 465 0	Rad -links	Wheel -left	Roue -gauche		x	x	x				600/55 R22,5 TL 10/280/335/0 A3
	00 953 173 0	Felge -10 Loch	Rim -10 hole	Jante -10 trou		x	x	x				20.00 X 22.5
	00 953 294 0	Reifen	Tyre	Pneu		x	x	x				600/55 R22.5
	00 953 398 0	Ventil -für schlauchlose Räder	Valve -for tubeless wheels	Soupape -pour des rovers sans chambre		x	x	x				Rd. 15,7 X 42,5 TR 415
		.				.	.					
	00 953 354 1	Rad - rechts	Wheel - rh	Roue - droite		x	x	x				710/45-22,5 162A8 TL
	00 953 353 1	Rad - links	Wheel - lh	Roue - gauche		x	x	x				710/45-22,5 162A8 TL
	00 947 207 0	Felge -10 Loch	Rim -10 hole	Jante -10 trou		x	x	x				24 X 22,5
	00 953 283 1	Reifen	Tyre	Pneu		x	x	x				700/45-22,5 12PLY
	00 953 396 0	Ventil mit Ventilfuss -für schlauchlose Räder	Valve -for tubeless wheels	Soupape -pour des rovers sans chambre		x	x	x				Rd. 15,7 X 50 TR 618 A
		.				.	.					
	00 953 459 4	Rad - rechts	Wheel - rh	Roue - droite		x	x	x				710/50-R 26,5 170D TL
	00 953 458 4	Rad - links	Wheel - lh	Roue - gauche		x	x	x				710/50-R 26,5 170D TL
	00 947 201 1	Felge -10 Loch	Rim -10 hole	Jante -10 trou		x	x	x				24 X 26,5
	00 953 506 1	Reifen	Tyre	Pneu		x	x	x				710/50-R 26,5 170D
	00 953 396 0	Ventil mit Ventilfuss -für schlauchlose Räder	Valve -for tubeless wheels	Soupape -pour des rovers sans chambre		x	x	x				Rd. 15,7 X 50 TR 618 A
		.				.	.					
	00 953 495 0	Rad - rechts	Wheel - rh	Roue - droite		x	x	x				800/45R 26,5 174D TL
	00 953 494 0	Rad - links	Wheel - lh	Roue - gauche		x	x	x				800/45R 26,5 174D TL
	00 953 197 0	Felge -10 Loch	Rim -10 hole	Jante -10 trou		x	x	x				28,00 X 26,5
	00 953 516 0	Reifen	Tyre	Pneu		x	x	x				800/45R 26.5-174 A8
	00 953 396 0	Ventil mit Ventilfuss -für schlauchlose Räder	Valve -for tubeless wheels	Soupape -pour des rovers sans chambre		x	x	x				Rd. 15,7 X 50 TR 618 A
	27 002 869 1	Rad -optional	Wheel -optional	Roue -optionnel		x	. x	. x				710/50 R26,5 TL 10/281/335/-50 A3
	27 004 080 0	Felge -10 Loch	Rim -10 hole	Jante -10 trou		x	x	x				24.00 X 26,5
	27 002 868 0	Reifen	Tyre	Pneu		x	x	x				710/50 R26,5
	00 953 396 0	Ventil mit Ventilfuss -für schlauchlose Räder	Valve -for tubeless wheels	Soupape -pour des rovers sans chambre		x	x	x				Rd. 15,7 X 50 TR 618 A
						.	.	.				

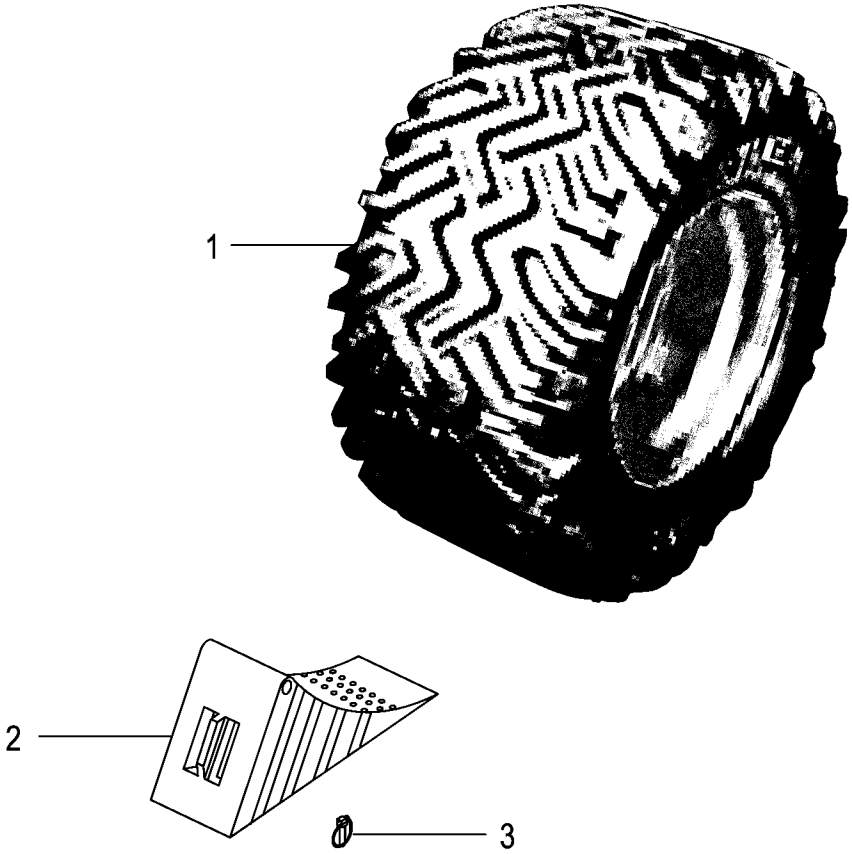
1
2
3

Bereifung / Vorlegekeil
Tyres / Wheel chock
Pneumatiques / Cale de freinage

930001 - 939441

150 050 590 04

150 463 595 1 **83.0**

Pos.	ID-Nr.	Benennung	Description	Description	Masch.-Nr-	ZX 400 GL -1	ZX 450 GL -1	ZX 550 GL -1				Bemerkung/Remarks/Remarque
	27 008 422 1	Rad -links, 10 Loch	Wheel -left, 10 hole	Roue -gauche, 10 trou		x	x	x				750/45 R26,5 TL 10/281/335/-50 A3
	27 008 423 1	Rad -rechts, 10 Loch	Wheel -right, 10 hole	Roue -à droite, 10 trou		x	x	x				750/45 R26,5 TL 10/281/335/-50 A3
	27 004 080 0	Felge	Rim	Jante		x	x	x				24.00 X 26,5
	27 008 425 0	Reifen	Tyre	Pneu		x	x	x				750/45 R26,5
	00 953 396 0	Ventil mit Ventilfuss -für schlauchlose Räder	Valve -for tubeless wheels	Soupape -pour des rovers sans chambre		x	x	x				Rd. 15,7 X 50 TR 618 A
						.	.	.				
	27 013 531 0	Rad -optional	Wheel -optional	Roue -optionnel		x	x	x				750/45R26,5 170D TL Flotation 380
	27 004 080 0	Felge -10 Loch	Rim -10 hole	Jante -10 trou		x	x	x				24.00 X 26,5
	27 013 532 0	Reifen	Tyre	Pneu		x	x	x				750/45R26,5 170D TL Flotation 380
	00 953 396 0	Ventil mit Ventilfuss -für schlauchlose Räder	Valve -for tubeless wheels	Soupape -pour des rovers sans chambre		x	x	x				Rd. 15,7 X 50 TR 618 A
	27 009 118 0	Rad 710/50R26.5 170D TL li	Wheel 710/50R26.5 170D TL le	Roue 710/50R26.5 170D TL l		x	x	x				
	27 009 119 0	Rad 710/50R26.5 170D TL re	Wheel 710/50R26.5 170D TL ri	Roue 710/50R26.5 170D TL r		x	x	x				
	27 004 080 0	Felge	Rim	Jante		x	x	x				24.00 X 26,5
	27 009 120 0	Reifen 710/50R26.5 170D TL AGRITERRA	Tyre 710/50R26.5 170D TL AGRITERRA	Pneumatique 710/50R26.5 170D TL		x	x	x				
	00 953 396 0	Ventil mit Ventilfuss -für schlauchlose Räder	Valve -for tubeless wheels	Soupape -pour des rovers sans chambre		x	x	x				Rd. 15,7 X 50 TR 618 A
						.	.	.				
2	00 944 902 2	Vorlegekeil -gelb	Wheel chock -yellow	Cale de freinage -jaune		x	x	x				
3	00 917 004 1	Klappstecker	Linch pin	Goupille clip		x	x	x				5 X 32

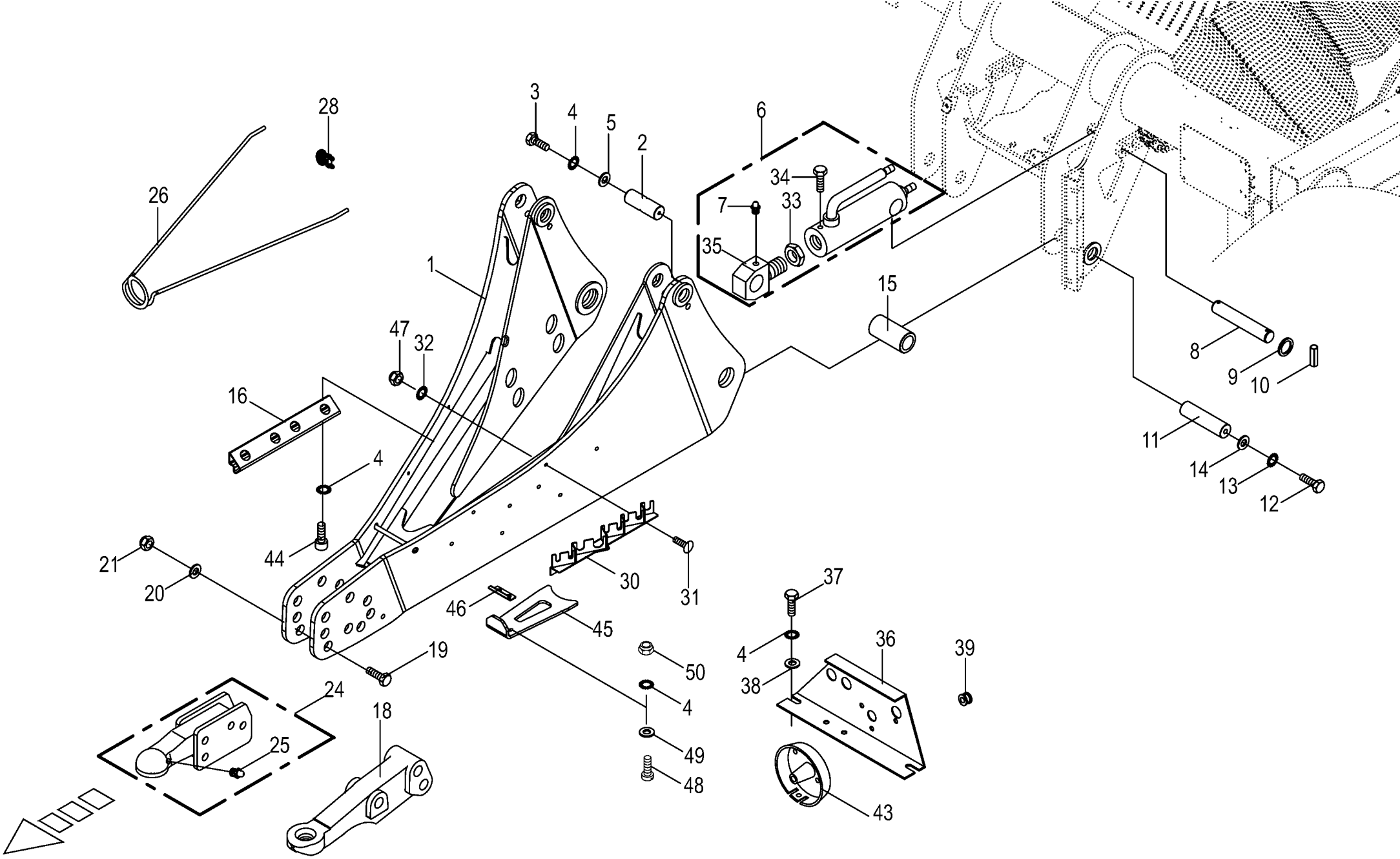

150 050 590 04 / 84.0

150 404 873 06

Deichsel Hitch **Drawbar hitch** **Timon hitch**					930001 - 939441	ZX 400 GL -1	ZX 450 GL -1	ZX 550 GL -1				**150 050 590 04** 150 404 873 6 **84.0**
Pos.	ID-Nr.	Benennung	Description	Description	Masch.-Nr-							Bemerkung/Remarks/Remarque
1	20 055 079 0	Zuggabel	Trailer hitch	Forche de traction		x	x					
2	00 343 273 2	Bolzen	Pin	Boulon		x	x					Rd. 40 X 122
3	00 900 634 0	6kt-Schraube	Hex head bolt	Boulon tête hex		x	x					M 10 X 20
4	00 909 909 1	Sperrkantscheibe	Detent edged washer	Disque à bord d'arrêt		x	x					SKM 10
5	00 910 639 1	Scheibe	Washer	Rondelle		x	x					11 X 48 X 5
6	27 011 883 0	Hyd-Zylinder DZ 60/100x165/363	Hydraulic cylinder DZ 60/ 100x165/363	Vérin hyd. DZ 60/100x165/363		x	x					
	27 012 041 0	Dichtungssatz DZ60/100	Gasket set DZ60/100	Jeu de joints DZ60/100		x	x					
7	00 919 105 0	Kegelschmiernippel	Grease niple	Graisseur à cone		x	x					AM 8 X 1
8	00 343 275 0	Bolzen	Pin	Boulon		x	x					Rd. 35 X 195
9	00 910 727 1	Stützscheibe	Supporting disc	Rondelle diélectrique		x	x					S 35 X 45 X 2,5
10	00 912 675 2	Spannstift	Roll pin	Goupille de serrage		x	x					8 X 45
11	20 050 223 0	Bolzen	Pin	Boulon		x	x					Rd. 40 X 158
12	90 001 502 0	6kt-Schraube	Hex head bolt	Boulon tête hex		x	x					M 16 X 35
13	00 909 912 1	Sperrkantscheibe	Detent edged washer	Disque à bord d'arrêt		x	x					SKM 16
14	00 343 231 0	Scheibe	Washer	Rondelle		x	x					17 X 55 X 8
15	00 343 250 0	Distanzrohr	Spacer tube	Tube d'entretoisement		x	x					Rd. 60 X 119
16	20 055 554 0	Schutz	Guard	Protecteur		x	x					
18	00 928 202 1	Hitch-Zugöse	Hitch	Anneau d'attelage		x	x					
19	00 339 880 1	6kt-Schraube	Hex head bolt	Boulon tête hex		x	x					M 30 X 170
20	00 910 344 0	Scheibe	Washer	Rondelle		x	x					31 X 68 X 10
21	00 908 730 0	Sicherungsmutter	Locknut	Écrou hex		x	x					M 30
24	00 338 159 4	Kugelkopf-Kupplung -optional	Ball head hitch -optional	Accouplement à tête sphérique -optionnel		x	x					Rd. 80
25	00 919 004 0	Kegelschmiernippel	Grease niple	Graisseur à cone		x	x					M 10 X 1
26	00 338 325 1	Schlauchhalter	Hose support	Support de tuyau		x	x					
28	00 917 600 0	Drahtseilklemme	Wire rope clamp	Pince de cable metallique		x	x					S 10
30	20 058 035 0	Schlauchhalter	Hose support	Porte-flexible		x	x					
31	00 905 233 1	Flachrundschraube	Coach bolt	Vis a tête bombée		x	x					M 8 X 30
32	00 909 908 1	Sperrkantscheibe	Detent edged washer	Disque à bord d'arrêt		x	x					SKM 8
33	00 908 055 0	6kt-Mutter	Hex nut	Écrou hex		x	x					M 42 X 1,5
34	00 000 001 0	-nicht für diese Maschine	-not for this machine	-non prevu pour cette machine		x	x					
35	00 919 351 0	Kolbenstangenauge	Piston rodug	Mirette du barre de piston		x	x					M 42 X 1,5
36	00 333 767 2	Steckerhalter	Plug retainer	Support de connecteur		x	x					
37	00 900 632 0	6kt-Schraube	Hex head bolt	Boulon tête hex		x	x					M 10 X 16
38	00 910 414 0	Scheibe	Washer	Rondelle		x	x					10,5 X 21 X 2
39	00 924 207 0	Kabelführungstülle	Cable bushing	Passe cable		x	x					
43	00 924 517 0	Steckdosenuntersatz	Socket base	Base de prise de courant		x	x					

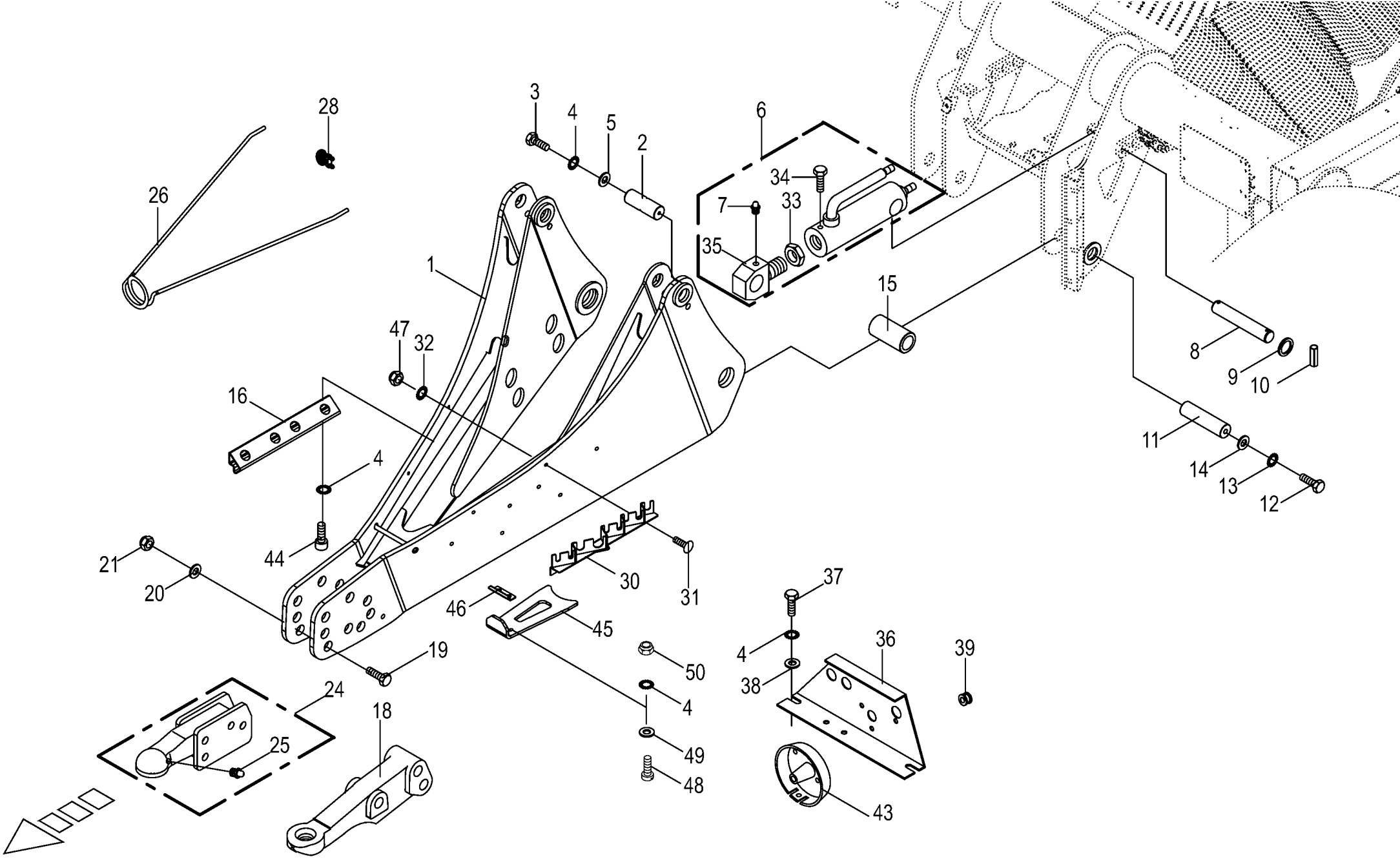

150 050 590 04 / 84.0

150 404 873 06

Deichsel Hitch
Drawbar hitch
Timon hitch

930001 - 939441

150 050 590 04

150 404 873 6 **84.0**

Pos.	ID-Nr.	Benennung	Description	Description	Masch.-Nr-	ZX 400 GL -1	ZX 450 GL -1	ZX 550 GL -1				Bemerkung/Remarks/Remarque
44	00 903 106 1	Zylinderschraube	Allen screw	Vis tête cylindrique		x	x					M 10 X 25
45	20 055 556 0	Gelenkwellenstütze	Pto drive shaft support	Support d'arbre à cardan		x	x					
46	20 052 478 0	Klemmblech	Clamping plate	Tôle de serrage		x	x					
47	00 908 706 0	Sicherungsmutter	Locknut	Écrou hex		x	x					M 8
48	00 905 154 2	Flachrundschraube	Coach bolt	Vis a tête bombée		x	x					M 10 X 35
49	00 910 353 0	Scheibe	Washer	Rondelle		x	x					11 X 34 X 3
50	00 908 758 0	Sicherungsmutter	Locknut	Écrou hex		x	x					M 10

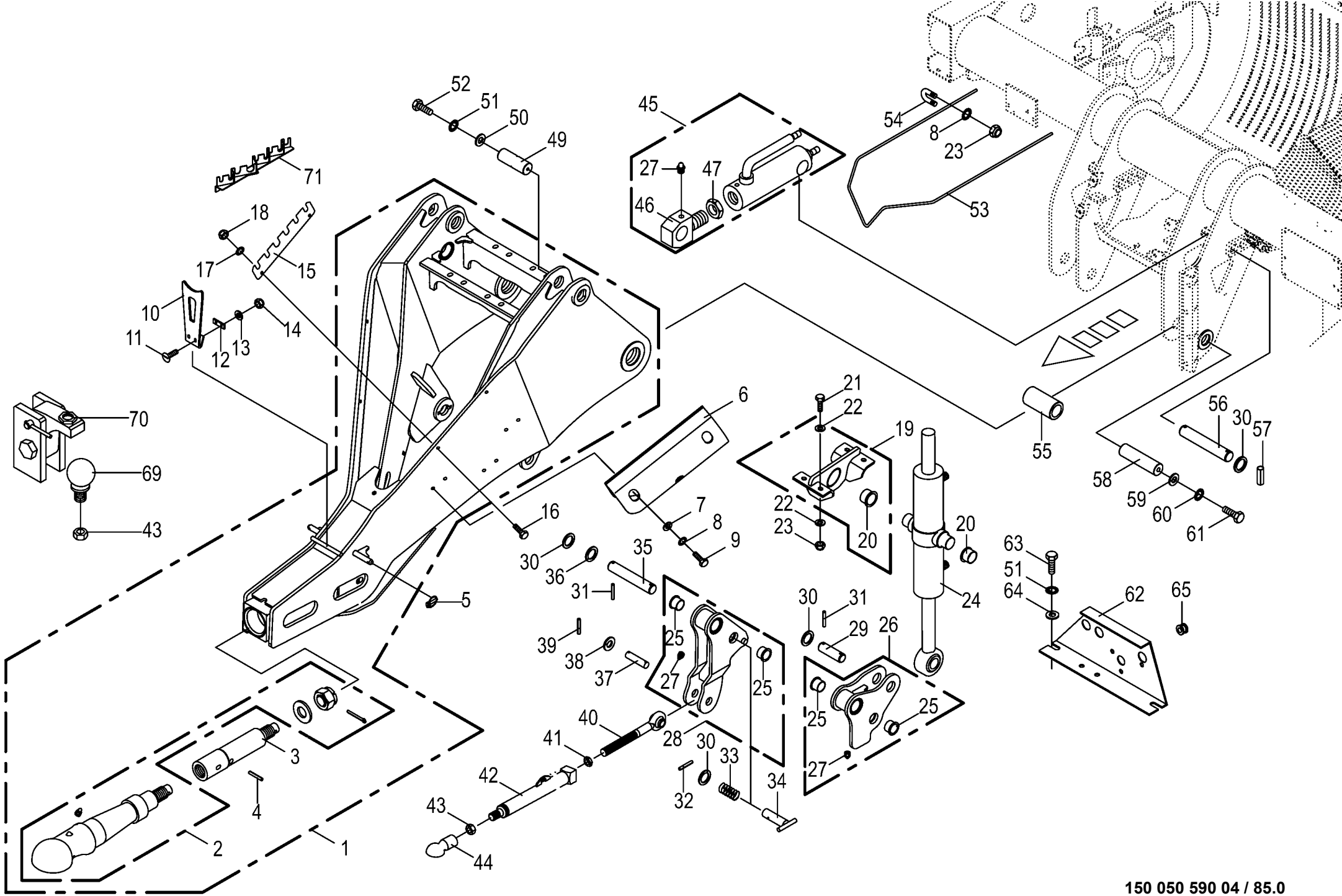

150 050 590 04 / 85.0

150 338 670 13

Deichsel -Tandem -ein Zylinder Drawbar -Tandem -on cylinder Timon -Tandem -marche vérin					930001 - 939441	ZX 400 GL -1	ZX 450 GL -1	ZX 550 GL -1				150 050 590 04 150 338 670 13 85.0
Pos.	ID-Nr.	Benennung	Description	Description	Masch.-Nr-							Bemerkung/Remarks/Remarque
1	20 051 518 1	Deichsel	Drawbar	Timon		x	x					
2	27 002 117 0	Zugkugelkupplung	Trailer hitch ball coupler	Accouplement à globuleuxdutrac		x	x					Rd. 80
3	20 051 540 0	Distanzwelle	Distance shaft	Arbre d'écartement		x	x					Rd. 70 X 354
4	00 912 854 2	Spannstift	Roll pin	Goupille de serrage		x	x					16 X 90
	00 912 724 2	Spannstift	Roll pin	Goupille de serrage		x	x					10 X 90
5	00 917 004 1	Klappstecker	Linch pin	Goupille clip		x	x					5 X 32
6	00 348 612 1	Begrenzung	Limitation	Limitation		x	x					
7	00 910 609 0	Scheibe	Washer	Rondelle		x	x					13 X 37 X 3
8	00 909 910 1	Sperrkantscheibe	Detent edged washer	Disque à bord d'arrêt		x	x					SKM 12
9	00 900 655 0	6kt-Schraube	Hex head bolt	Boulon tête hex		x	x					M 12 X 25
10	20 052 476 0	Gelenkwellenstütze	Pto drive shaft support	Support d'arbre à cardan		x	x					
11	00 905 154 2	Flachrundschraube	Coach bolt	Vis a tête bombée		x	x					M 10 X 35
12	20 052 478 0	Klemmblech	Clamping plate	Tôle de serrage		x	x					
13	00 910 353 0	Scheibe	Washer	Rondelle		x	x					11 X 34 X 3
14	00 908 758 0	Sicherungsmutter	Locknut	Écrou hex		x	x					M 10
15	00 000 001 0	-nicht für diese Maschine	-not for this machine	-non prevu pour cette machine		x	x					
16	00 900 616 0	6kt-Schraube	Hex head bolt	Boulon tête hex		x	x					M 8 X 25
17	00 909 908 1	Sperrkantscheibe	Detent edged washer	Disque à bord d'arrêt		x	x					SKM 8
18	00 908 706 0	Sicherungsmutter	Locknut	Écrou hex		x	x					M 8
19	20 051 544 0	Zylinderhalter -links	Cylinder support -left	Support de vérin -gauche		x	x					
20	00 934 905 0	Bundbuchse	Collar bush	Douille de touchette		x	x					40 X 44/53 X 26
21	00 900 657 0	6kt-Schraube	Hex head bolt	Boulon tête hex		x	x					M 12 X 35
22	00 910 506 1	Scheibe	Washer	Rondelle		x	x					13 X 24 X 2,5
23	00 908 701 0	Sicherungsmutter	Locknut	Écrou hex		x	x					M 12
24	27 001 323 0	Hydraulikzylinder	Hydraulic cylinder	Vérin hydraulique		x	x					Dz 40/80 X 270/345
	27 000 880 1	Dichtungssatz -Büter	Sealing set -Büter	Jeu de joints -Büter		x	x					Dz 40/80
	27 017 166 0	Kugel-Gelenkauge -Büter	Ball joint eye -Büter	Bossage de la rotule -Büter		x	x					
	27 017 167 0	Kugelschale innen -Büter	Ball cup inside -Büter	Coquille sphérique intérieure		x	x					
	27 017 153 0	Dichtungssatz DZ40/80 - Kandziora	Gasket set DZ40/80 -Kandziora	-Büter Jeu de joints DZ40/80 - Kandziora		x	x					
	27 017 161 0	Kugel-Gelenkauge Ø65 - Kandziora	Ball joint eye Ø65 -Kandziora	Bossage de la rotule Ø65 - Kandziora		x	x					
	90 003 029 0	Kronenmutter Ø72 -Kandziora	Castle nut Ø72 -Kandziora	Écrou créneaux -Kandziora		x	x					
25	00 934 906 0	Bundbuchse	Collar bush	Douille de touchette		x	x					35 X 39/47 X 26
26	20 051 566 1	Anschluss Schwinge links m. Buchse	Connection rock. arm lh. + socket	Raccordement balancier ga. + douille		x	x					
27	00 919 105 0	Kegelschmiernippel	Grease niple	Graisseur à cone		x	x					AM 8 X 1

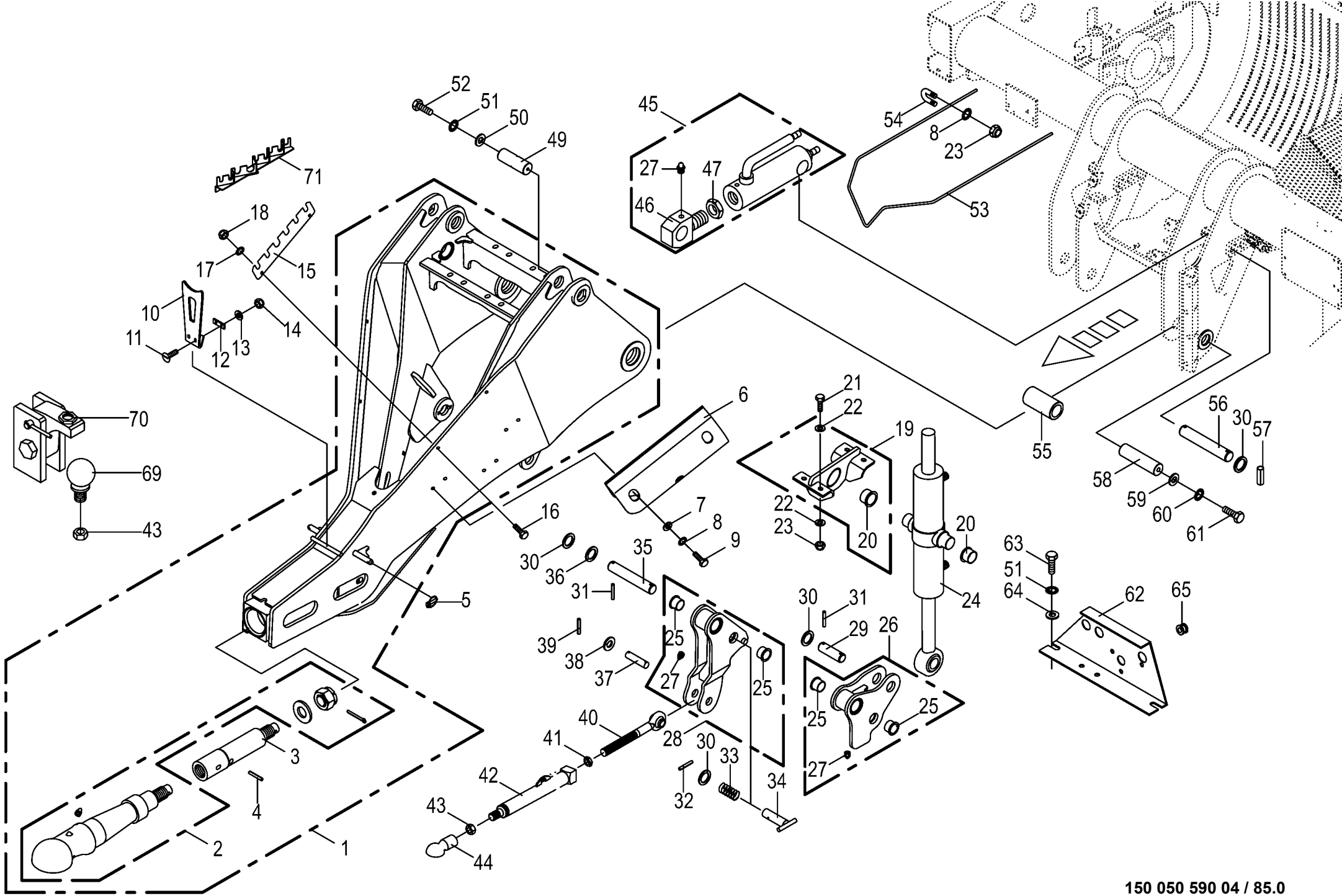

150 050 590 04 / 85.0

150 338 670 13

Deichsel -Tandem -ein Zylinder Drawbar -Tandem -on cylinder Timon -Tandem -marche vérin					930001 - 939441	ZX 400 GL -1	ZX 450 GL -1	ZX 550 GL -1				150 050 590 04 150 338 670 13 85.0
Pos.	ID-Nr.	Benennung	Description	Description	Masch.-Nr-							Bemerkung/Remarks/Remarque
28	20 051 545 1	Schwinge links m. Buchse	Rocker arm lh. + socket	Balancier ga. + douille		x	x					
29	20 055 608 0	Bolzen 35 X 112,5 Zn8	Pin 35 X 112,5 A3G	Axe 35 X 112,5 A3G		x	x					
30	00 910 727 1	Stützscheibe	Supporting disc	Rondelle diélectrique		x	x					S 35 X 45 X 2,5
31	00 912 670 1	Spannstift	Roll pin	Goupille de serrage		x	x					8 X 40
	00 912 616 2	Spannstift	Roll pin	Goupille de serrage		x	x					5 X 40
32	00 912 648 2	Spannstift	Roll pin	Goupille de serrage		x	x					6 X 60
33	00 270 040 2	Druckfeder	Pressure spring	Ressort de pression		x	x					3 X 40 X 58
34	20 051 581 0	Bolzen	Pin	Boulon		x	x					
35	00 343 275 0	Bolzen	Pin	Boulon		x	x					Rd. 35 X 195
36	00 911 136 1	Passscheibe	Shim ring	Rondelle d'ajustage		x	x					35 X 45 X 2,0
37	20 055 609 0	Bolzen 25 X 114 Zn8 f. Drehschw.	Pin 25 X 114 A3G	Axe 25 X 114 A3G		x	x					
38	00 910 514 1	Scheibe	Washer	Rondelle		x	x					26 X 44 X 4
39	00 912 616 2	Spannstift	Roll pin	Goupille de serrage		x	x					5 X 40
40	00 923 206 1	Gelenkspindel	Hinged spindle	Broche de réglage articulée		x	x					M 30 X 220
41	00 908 540 1	6kt-Mutter -niedrige Form	Hex nut -low form	Écrou hex -forme basse		x	x					M 30
42	20 051 576 1	Spurstange	Track rod	Barre de direction		x	x					
43	00 908 501 0	6kt-Mutter	Hex nut	Écrou hex		x	x					M 30 X 2,0
44	27 000 008 0	Kupplungspfanne	Clutch ladle	Poêle d'accouplement		x	x					ZKK Typ 50
45	27 011 883 0	Hyd-Zylinder DZ 60/100x165/363	Hydraulic cylinder DZ 60/ 100x165/363	Vérin hyd. DZ 60/100x165/363		x	x					
	27 012 041 0	Dichtungssatz DZ60/100	Gasket set DZ60/100	Jeu de joints DZ60/100		x	x					
46	00 919 351 0	Kolbenstangenauge	Piston rodug	Mirette du barre de piston		x	x					M 42 X 1,5
47	00 908 055 0	6kt-Mutter	Hex nut	Écrou hex		x	x					M 42 X 1,5
49	00 343 273 2	Bolzen	Pin	Boulon		x	x					Rd. 40 X 122
50	00 909 909 1	Sperrkantscheibe	Detent edged washer	Disque à bord d'arrêt		x	x					SKM 10
51	00 910 639 1	Scheibe	Washer	Rondelle		x	x					11 X 48 X 5
52	00 900 634 0	6kt-Schraube	Hex head bolt	Boulon tête hex		x	x					M 10 X 20
53	20 051 644 0	Schlauchhalter	Hose support	Support de tuyau		x	x					
54	90 000 342 0	Klemmbügel	Clamp	Piece de serrage		x	x					M 12
55	00 343 250 0	Distanzrohr	Spacer tube	Tube d'entretoisement		x	x					Rd. 60 X 119
56	00 343 275 0	Bolzen	Pin	Boulon		x	x					Rd. 35 X 195
57	00 912 675 2	Spannstift	Roll pin	Goupille de serrage		x	x					8 X 45
58	20 050 223 0	Bolzen	Pin	Boulon		x	x					Rd. 40 X 158
59	00 343 231 0	Scheibe	Washer	Rondelle		x	x					17 X 55 X 8
60	00 909 912 1	Sperrkantscheibe	Detent edged washer	Disque à bord d'arrêt		x	x					SKM 16
61	90 001 502 0	6kt-Schraube	Hex head bolt	Boulon tête hex		x	x					M 16 X 35
62	00 333 767 2	Steckerhalter	Plug retainer	Support de connecteur		x	x					
63	00 900 632 0	6kt-Schraube	Hex head bolt	Boulon tête hex		x	x					M 10 X 16

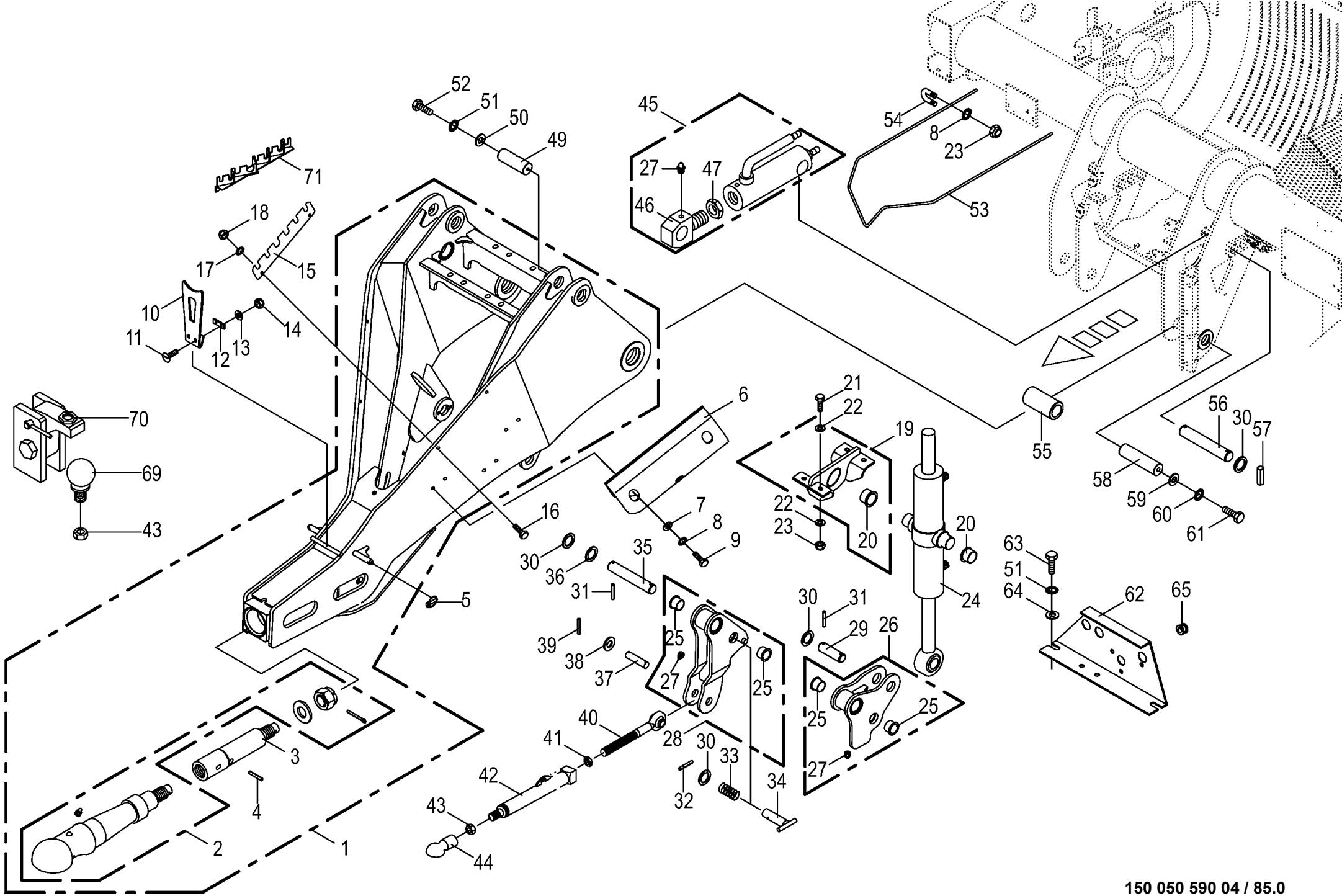

150 050 590 04 / 85.0

150 338 670 13

Deichsel -Tandem -ein Zylinder Drawbar -Tandem -on cylinder Timon -Tandem -marche vérin					930001 - 939441	ZX 400 GL -1	ZX 450 GL -1	ZX 550 GL -1				150 050 590 04 150 338 670 13 85.0
Pos.	ID-Nr.	Benennung	Description	Description	Masch.-Nr-							Bemerkung/Remarks/Remarque
64	00 910 414 0	Scheibe	Washer	Rondelle		x	x					10,5 X 21 X 2
65	00 924 207 0	Kabelführungstülle	Cable bushing	Passe cable		x	x					
69	00 940 527 0	Kugel -Zubehör	Bullet -accessories	Boulet -accessoires		x	x					Rd. 50
70	27 000 015 0	Niederhalter -Zubehör	Crop guard -accessories	Égalisateur -accessoires		x	x					
71	20 058 035 0	Schlauchhalter	Hose support	Porte-flexible		x	x					

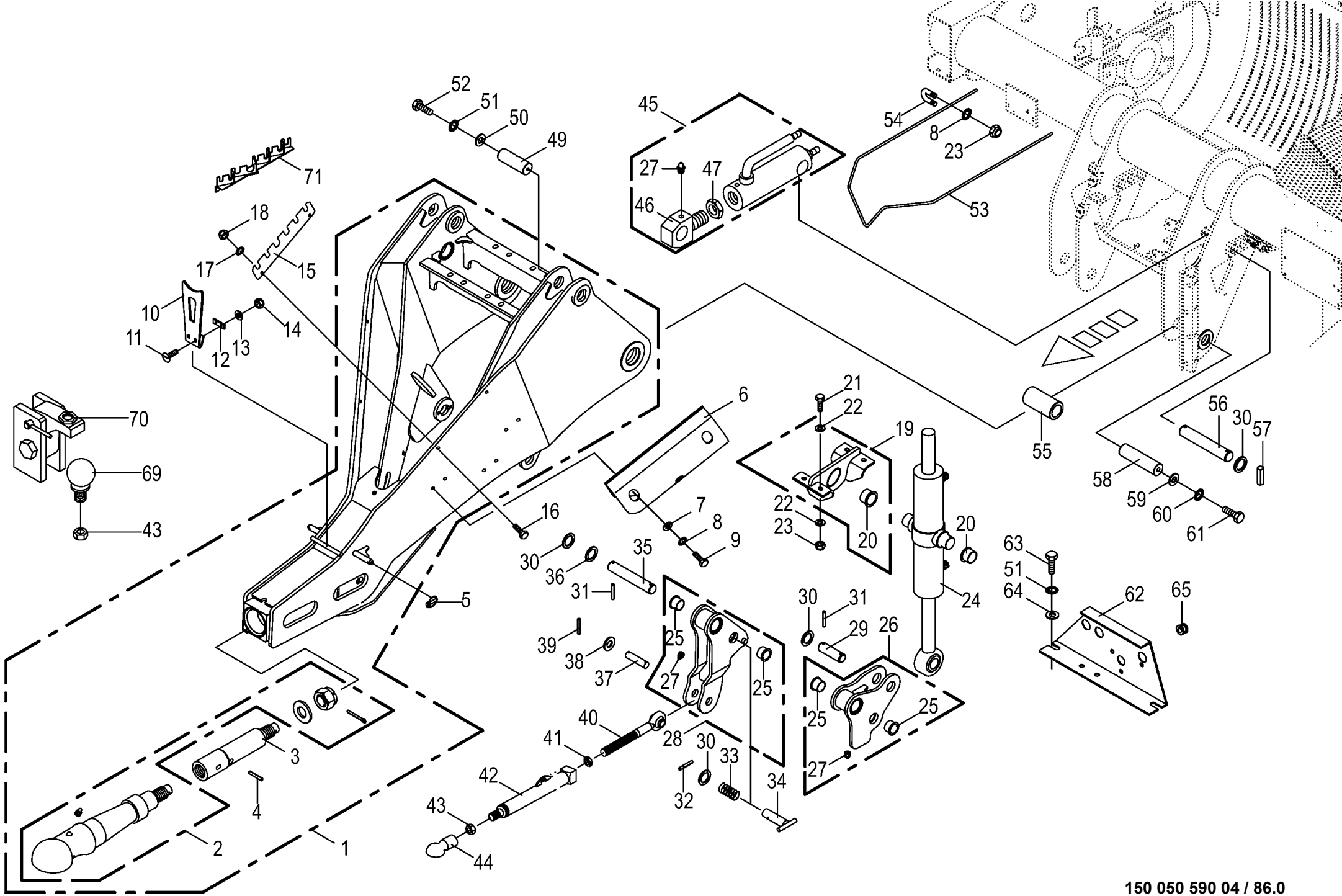

150 050 590 04 / 86.0

150 338 670 13

Deichsel -Tridem -zwei Zylinder Drawbar -Tridem -two cylinder Timon -Tridem -deux vérin					930001 - 939441	ZX 400 GL -1	ZX 450 GL -1	ZX 550 GL -1				150 050 590 04 150 338 670 13 86.0
Pos.	ID-Nr.	Benennung	Description	Description	Masch.-Nr-							Bemerkung/Remarks/Remarque
1	20 051 518 1	Deichsel	Drawbar	Timon			x	x				
2	27 002 117 0	Zugkugelkupplung	Trailer hitch ball coupler	Accouplement à globuleuxdutrac			x	x				Rd. 80
3	20 051 540 0	Distanzwelle	Distance shaft	Arbre d'écartement			x	x				Rd. 70 X 354
4	00 912 854 2	Spannstift	Roll pin	Goupille de serrage			x	x				16 X 90
	00 912 724 2	Spannstift	Roll pin	Goupille de serrage			x	x				10 X 90
5	00 917 004 1	Klappstecker	Linch pin	Goupille clip			x	x				5 X 32
6	00 348 612 1	Begrenzung	Limitation	Limitation			x	x				
7	00 910 609 0	Scheibe	Washer	Rondelle			x	x				13 X 37 X 3
8	00 909 910 1	Sperrkantscheibe	Detent edged washer	Disque à bord d'arrêt			x	x				SKM 12
9	00 900 655 0	6kt-Schraube	Hex head bolt	Boulon tête hex			x	x				M 12 X 25
10	20 052 476 0	Gelenkwellenstütze	Pto drive shaft support	Support d'arbre à cardan			x	x				
11	00 905 154 2	Flachrundschraube	Coach bolt	Vis a tête bombée			x	x				M 10 X 35
12	20 052 478 0	Klemmblech	Clamping plate	Tôle de serrage			x	x				
13	00 910 353 0	Scheibe	Washer	Rondelle			x	x				11 X 34 X 3
14	00 908 758 0	Sicherungsmutter	Locknut	Écrou hex			x	x				M 10
15	00 000 001 0	-nicht für diese Maschine	-not for this machine	-non prevu pour cette machine			x	x				
16	00 900 616 0	6kt-Schraube	Hex head bolt	Boulon tête hex			x	x				M 8 X 25
17	00 909 908 1	Sperrkantscheibe	Detent edged washer	Disque à bord d'arrêt			x	x				SKM 8
18	00 908 706 0	Sicherungsmutter	Locknut	Écrou hex			x	x				M 8
19	20 051 544 0	Zylinderhalter -links und rechts	Cylinder support -Left and right	Support de vérin -gauche et droite			x	x				
20	00 934 905 0	Bundbuchse	Collar bush	Douille de touchette			x	x				40 X 44/53 X 26
21	00 900 657 0	6kt-Schraube	Hex head bolt	Boulon tête hex			x	x				M 12 X 35
22	00 910 506 1	Scheibe	Washer	Rondelle			x	x				13 X 24 X 2,5
23	00 908 701 0	Sicherungsmutter	Locknut	Écrou hex			x	x				M 12
24	27 001 323 0	Hydraulikzylinder	Hydraulic cylinder	Vérin hydraulique			x	x				Dz 40/80 X 270/345
	27 000 880 1	Dichtungssatz -Büter	Sealing set -Büter	Jeu de joints -Büter			x	x				Dz 40/80
	27 017 166 0	Kugel-Gelenkauge -Büter	Ball joint eye -Büter	Bossage de la rotule -Büter			x	x				
	27 017 167 0	Kugelschale innen -Büter	Ball cup inside -Büter	Coquille sphérique intérieure			x	x				
	27 017 153 0	Dichtungssatz DZ40/80 - Kandziora	Gasket set DZ40/80 -Kandziora	-Büter Jeu de joints DZ40/80 - Kandziora			x	x				
	27 017 161 0	Kugel-Gelenkauge Ø65 - Kandziora	Ball joint eye Ø65 -Kandziora	Bossage de la rotule Ø65 - Kandziora			x	x				
	90 003 029 0	Kronenmutter Ø72 -Kandziora	Castle nut Ø72 -Kandziora	Écrou créneaux -Kandziora			x	x				
25	00 934 906 0	Bundbuchse	Collar bush	Douille de touchette			x	x				35 X 39/47 X 26
26	20 051 566 1	Anschluss Schwinge links m. Buchse	Connection rock. arm lh. + socket	Raccordement balancier ga. + douille			x	x				

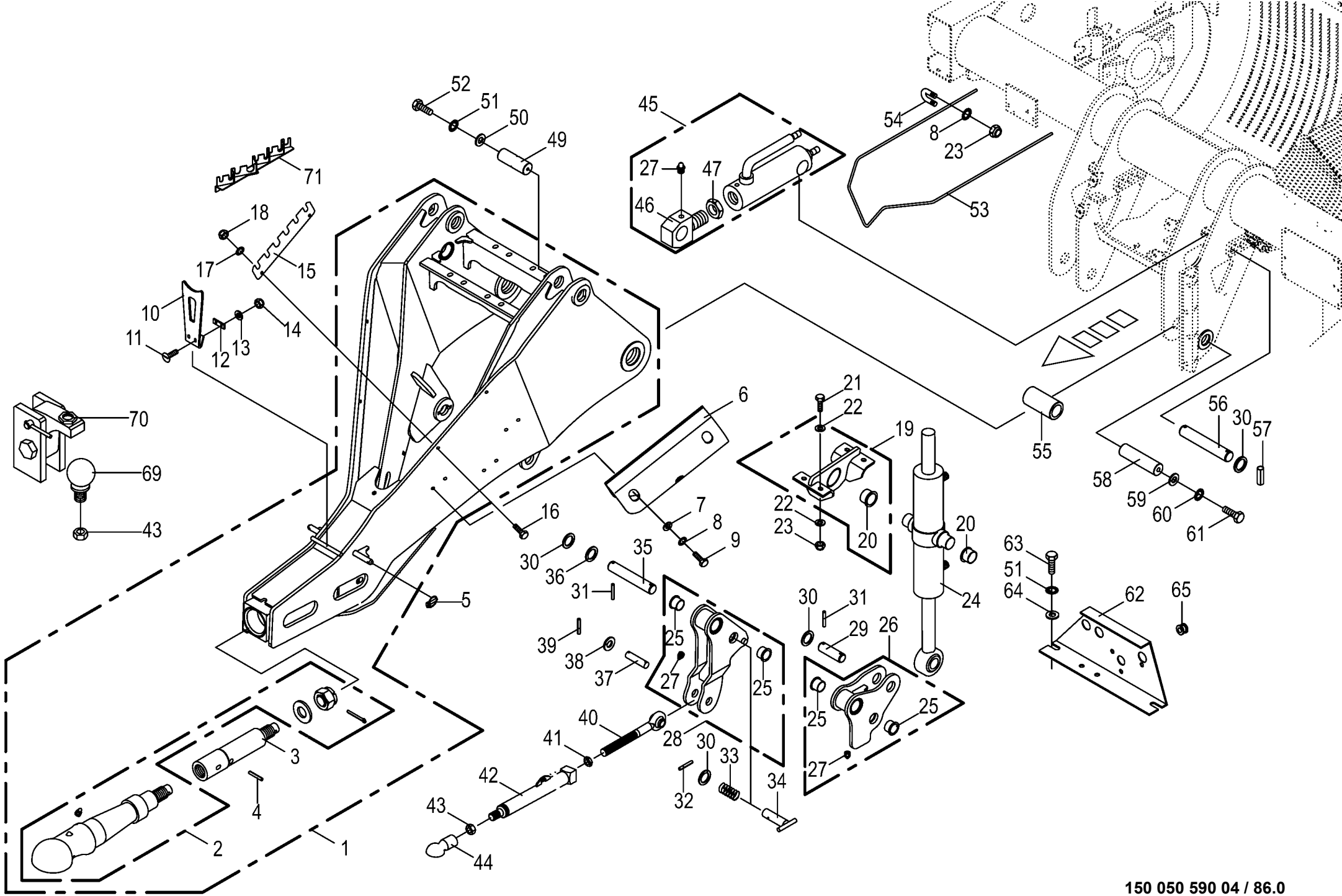

150 050 590 04 / 86.0

150 338 670 13

Deichsel -Tridem -zwei Zylinder Drawbar -Tridem -two cylinder Timon -Tridem -deux vérin					930001 - 939441	ZX 400 GL -1	ZX 450 GL -1	ZX 550 GL -1				150 050 590 04 150 338 670 13 86.0
Pos.	ID-Nr.	Benennung	Description	Description	Masch.-Nr-							Bemerkung/Remarks/Remarque
	20 051 567 1	Anschluss Schwinge rechts m. Buchse	Conn. rock. arm rh. + socket	Raccordement balancier dr. + douille			x	x				
27	00 919 105 0	Kegelschmiernippel	Grease niple	Graisseur à cone			x	x				AM 8 X 1
28	20 051 545 1	Schwinge links m. Buchse	Rocker arm lh. + socket	Balancier ga. + douille			x	x				
	20 051 546 1	Schwinge rechts m. Buchse	Rocker arm rh. + socket	Balancier dr. + douille			x	x				
29	20 055 608 0	Bolzen 35 X 112,5 Zn8	Pin 35 X 112,5 A3G	Axe 35 X 112,5 A3G			x	x				
30	00 910 727 1	Stützscheibe	Supporting disc	Rondelle diélectrique			x	x				S 35 X 45 X 2,5
31	00 912 670 1	Spannstift	Roll pin	Goupille de serrage			x	x				8 X 40
	00 912 616 2	Spannstift	Roll pin	Goupille de serrage			x	x				5 X 40
32	00 912 648 2	Spannstift	Roll pin	Goupille de serrage			x	x				6 X 60
33	00 270 040 2	Druckfeder	Pressure spring	Ressort de pression			x	x				3 X 40 X 58
34	20 051 581 0	Bolzen	Pin	Boulon			x	x				
35	00 343 275 0	Bolzen	Pin	Boulon			x	x				Rd. 35 X 195
36	00 911 136 1	Passscheibe	Shim ring	Rondelle d'ajustage			x	x				35 X 45 X 2,0
37	20 055 609 0	Bolzen 25 X 114 Zn8 f. Drehschw.	Pin 25 X 114 A3G	Axe 25 X 114 A3G			x	x				
38	00 910 514 1	Scheibe	Washer	Rondelle			x	x				26 X 44 X 4
39	00 912 616 2	Spannstift	Roll pin	Goupille de serrage			x	x				5 X 40
40	00 923 206 1	Gelenkspindel	Hinged spindle	Broche de réglage articulée			x	x				M 30 X 220
41	00 908 540 1	6kt-Mutter -niedrige Form	Hex nut -low form	Écrou hex -forme basse			x	x				M 30
42	20 051 576 1	Spurstange	Track rod	Barre de direction			x	x				
43	00 908 501 0	6kt-Mutter	Hex nut	Écrou hex			x	x				M 30 X 2,0
44	27 000 008 0	Kupplungspfanne	Clutch ladle	Poêle d'accouplement			x	x				ZKK Typ 50
45	27 011 883 0	Hyd-Zylinder DZ 60/100x165/363	Hydraulic cylinder DZ 60/ 100x165/363	Vérin hyd. DZ 60/100x165/363			x	x				
	27 012 041 0	Dichtungssatz DZ60/100	Gasket set DZ60/100	Jeu de joints DZ60/100			x	x				
46	00 919 351 0	Kolbenstangenauge	Piston rodug	Mirette du barre de piston			x	x				M 42 X 1,5
47	00 908 055 0	6kt-Mutter	Hex nut	Écrou hex			x	x				M 42 X 1,5
49	00 343 273 2	Bolzen	Pin	Boulon			x	x				Rd. 40 X 122
50	00 909 909 1	Sperrkantscheibe	Detent edged washer	Disque à bord d'arrêt			x	x				SKM 10
51	00 910 639 1	Scheibe	Washer	Rondelle			x	x				11 X 48 X 5
52	00 900 634 0	6kt-Schraube	Hex head bolt	Boulon tête hex			x	x				M 10 X 20
53	20 051 644 0	Schlauchhalter	Hose support	Support de tuyau			x	x				
54	90 000 342 0	Klemmbügel	Clamp	Piece de serrage			x	x				M 12
55	00 343 250 0	Distanzrohr	Spacer tube	Tube d'entretoisement			x	x				Rd. 60 X 119
56	00 343 275 0	Bolzen	Pin	Boulon			x	x				Rd. 35 X 195
57	00 912 675 2	Spannstift	Roll pin	Goupille de serrage			x	x				8 X 45
58	20 050 223 0	Bolzen	Pin	Boulon			x	x				Rd. 40 X 158
59	00 343 231 0	Scheibe	Washer	Rondelle			x	x				17 X 55 X 8

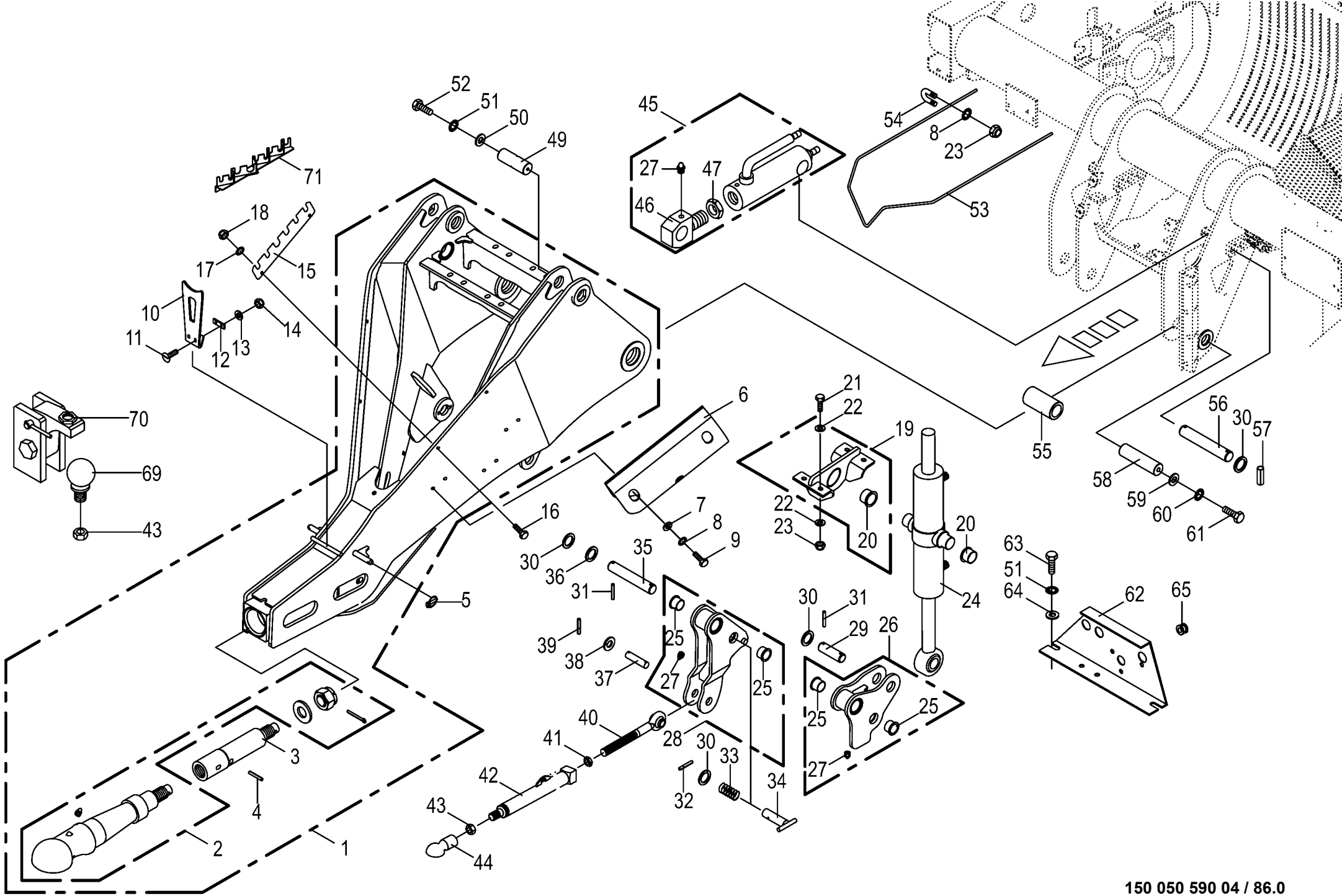

150 050 590 04 / 86.0

150 338 670 13

Deichsel -Tridem -zwei Zylinder
Drawbar -Tridem -two cylinder
Timon -Tridem -deux vérin

930001 - 939441

150 050 590 04

150 338 670 13 **86.0**

Pos.	ID-Nr.	Benennung	Description	Description	Masch.-Nr-	ZX 400 GL -1	ZX 450 GL -1	ZX 550 GL -1				Bemerkung/Remarks/Remarque
60	00 909 912 1	Sperrkantscheibe	Detent edged washer	Disque à bord d'arrêt			x	x				SKM 16
61	90 001 502 0	6kt-Schraube	Hex head bolt	Boulon tête hex			x	x				M 16 X 35
62	00 333 767 2	Steckerhalter	Plug retainer	Support de connecteur			x	x				
63	00 900 632 0	6kt-Schraube	Hex head bolt	Boulon tête hex			x	x				M 10 X 16
64	00 910 414 0	Scheibe	Washer	Rondelle			x	x				10,5 X 21 X 2
65	00 924 207 0	Kabelführungstülle	Cable bushing	Passe cable			x	x				
69	00 940 527 0	Kugel -Zubehör	Bullet -accessories	Boulet -accessoires			x	x				Rd. 50
70	27 000 015 0	Niederhalter -Zubehör	Crop guard -accessories	Égalisateur -accessoires			x	x				
71	20 058 035 0	Schlauchhalter	Hose support	Porte-flexible			x	x				

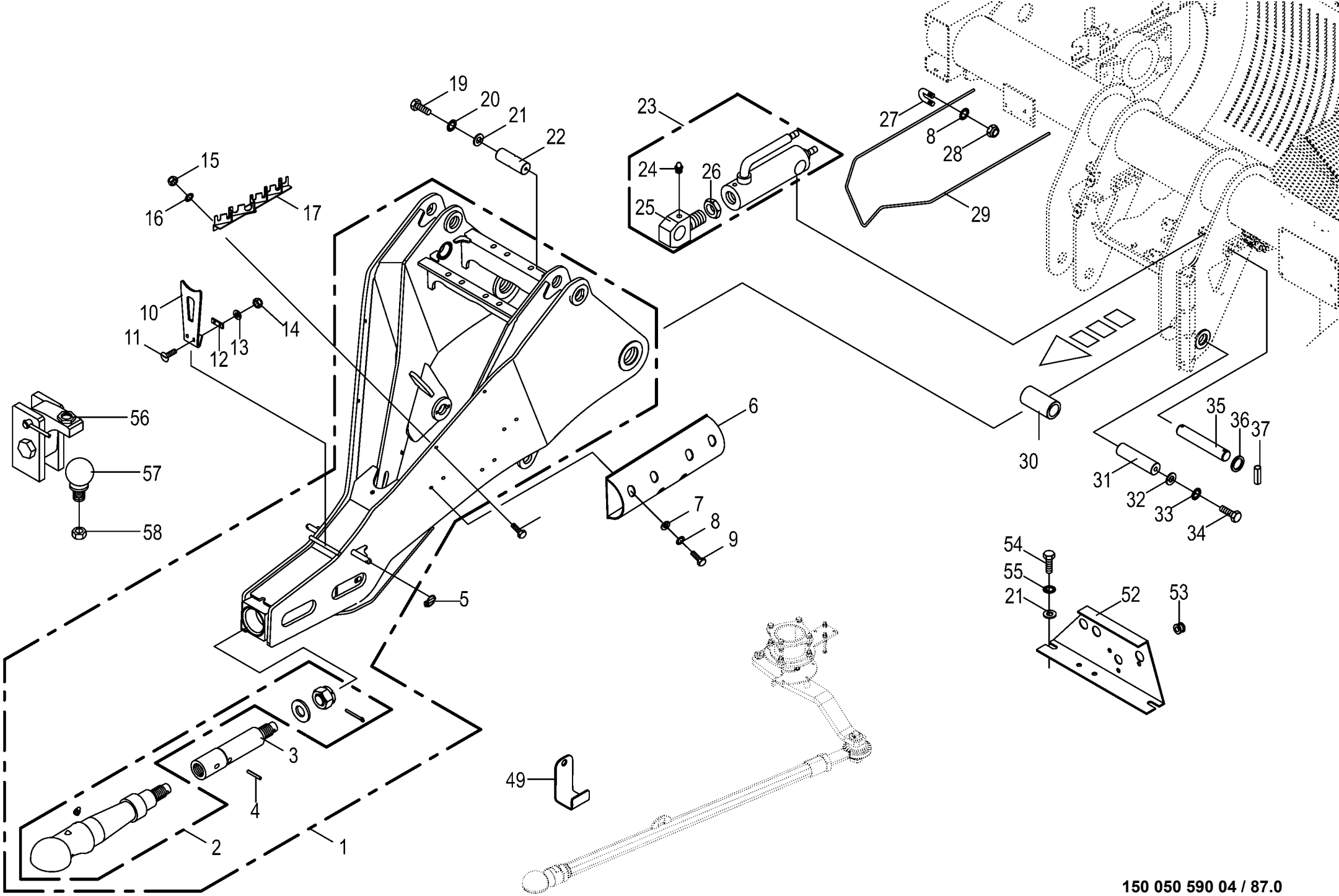

150 050 590 04 / 87.0

150 444 691 02

Deichsel -Elektronische Zwangslenkung Drawbar -Electronic self steer Timon -Essieu suiveur électronique					930001 - 939441	ZX 400 GL -1	ZX 450 GL -1	ZX 550 GL -1				150 050 590 04 150 444 691 2 87.0
Pos.	ID-Nr.	Benennung	Description	Description	Masch.-Nr-							Bemerkung/Remarks/Remarque
1	20 051 518 1	Deichsel	Drawbar	Timon		x	x	x				
2	27 002 117 0	Zugkugelkupplung	Trailer hitch ball coupler	Accouplement à globuleuxdutrac		x	x	x				Rd. 80
3	20 051 540 0	Distanzwelle	Distance shaft	Arbre d'écartement		x	x	x				Rd. 70 X 354
4	00 912 854 2	Spannstift	Roll pin	Goupille de serrage		x	x	x				16 X 90
	00 912 724 2	Spannstift	Roll pin	Goupille de serrage		x	x	x				10 X 90
5	00 917 004 1	Klappstecker	Linch pin	Goupille clip		x	x	x				5 X 32
6	00 348 612 1	Begrenzung	Limitation	Limitation		x	x	x				
7	00 910 609 0	Scheibe	Washer	Rondelle		x	x	x				13 X 37 X 3
8	00 909 910 1	Sperrkantscheibe	Detent edged washer	Disque à bord d'arrêt		x	x	x				SKM 12
9	00 900 655 0	6kt-Schraube	Hex head bolt	Boulon tête hex		x	x	x				M 12 X 25
10	20 052 476 0	Gelenkwellenstütze	Pto drive shaft support	Support d'arbre à cardan		x	x	x				
11	00 905 154 2	Flachrundschraube	Coach bolt	Vis a tête bombée		x	x	x				M 10 X 35
12	20 052 478 0	Klemmblech	Clamping plate	Tôle de serrage		x	x	x				
13	00 910 353 0	Scheibe	Washer	Rondelle		x	x	x				11 X 34 X 3
14	00 908 758 0	Sicherungsmutter	Locknut	Écrou hex		x	x	x				M 10
15	00 908 706 0	Sicherungsmutter	Locknut	Écrou hex		x	x	x				M 8
16	00 909 908 1	Sperrkantscheibe	Detent edged washer	Disque à bord d'arrêt		x	x	x				SKM 8
17	20 058 035 0	Schlauchhalter	Hose support	Porte-flexible		x	x	x				
19	00 900 634 0	6kt-Schraube	Hex head bolt	Boulon tête hex		x	x	x				M 10 X 20
20	00 909 909 1	Sperrkantscheibe	Detent edged washer	Disque à bord d'arrêt		x	x	x				SKM 10
21	00 910 639 1	Scheibe	Washer	Rondelle		x	x	x				11 X 48 X 5
22	00 343 273 2	Bolzen	Pin	Boulon		x	x	x				Rd. 40 X 122
23	27 011 883 0	Hyd-Zylinder DZ 60/100x165/363	Hydraulic cylinder DZ 60/ 100x165/363	Vérin hyd. DZ 60/100x165/363		x	x	x				
24	00 919 105 0	Kegelschmiernippel	Grease niple	Graisseur à cone		x	x	x				AM 8 X 1
25	00 919 351 0	Kolbenstangenauge	Piston rodug	Mirette du barre de piston		x	x	x				M 42 X 1,5
26	00 908 055 0	6kt-Mutter	Hex nut	Écrou hex		x	x	x				M 42 X 1,5
27	90 000 342 0	Klemmbügel	Clamp	Piece de serrage		x	x	x				M 12
28	00 908 701 0	Sicherungsmutter	Locknut	Écrou hex		x	x	x				M 12
29	20 051 644 0	Schlauchhalter	Hose support	Support de tuyau		x	x	x				
30	00 343 250 0	Distanzrohr	Spacer tube	Tube d'entretoisement		x	x	x				Rd. 60 X 119
31	20 050 223 0	Bolzen	Pin	Boulon		x	x	x				Rd. 40 X 158
32	00 343 231 0	Scheibe	Washer	Rondelle		x	x	x				17 X 55 X 8
33	00 909 912 1	Sperrkantscheibe	Detent edged washer	Disque à bord d'arrêt		x	x	x				SKM 16
34	90 001 502 0	6kt-Schraube	Hex head bolt	Boulon tête hex		x	x	x				M 16 X 35
35	00 343 275 0	Bolzen	Pin	Boulon		x	x	x				Rd. 35 X 195
36	00 910 727 1	Stützscheibe	Supporting disc	Rondelle diélectrique		x	x	x				S 35 X 45 X 2,5
37	00 912 675 2	Spannstift	Roll pin	Goupille de serrage		x	x	x				8 X 45

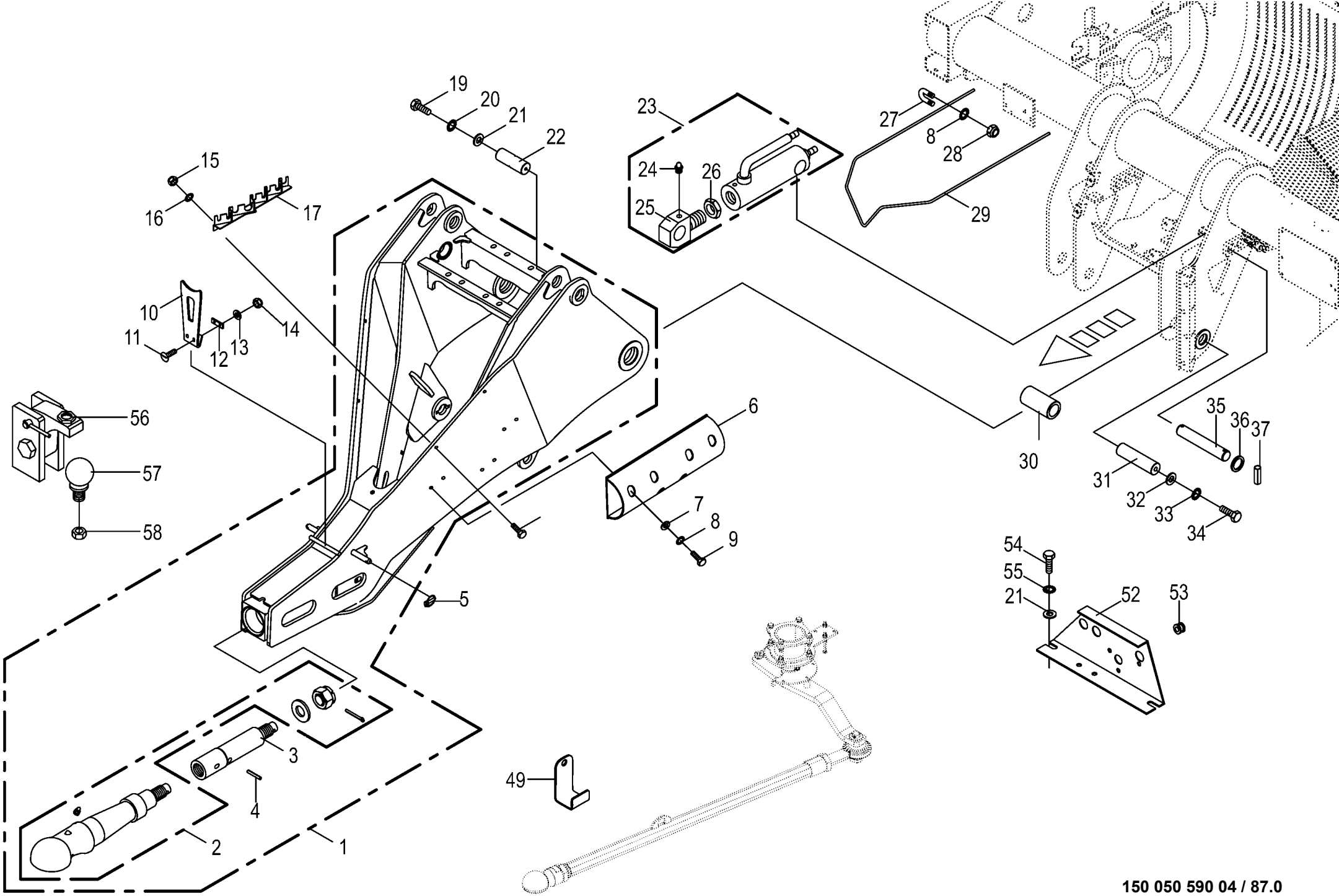

150 050 590 04 / 87.0

150 444 691 02

Deichsel -Elektronische Zwangslenkung
Drawbar -Electronic self steer
Timon -Essieu suiveur électronique

930001 - 939441

150 050 590 04

150 444 691 2 **87.0**

Pos.	ID-Nr.	Benennung	Description	Description	Masch.-Nr-	ZX 400 GL -1	ZX 450 GL -1	ZX 550 GL -1				Bemerkung/Remarks/Remarque
49	20 057 484 0	Auflage Spurstange	Holding surface track rod	Revêtement barre d´accouplement		x	x	x				
52	00 333 767 2	Steckerhalter	Plug retainer	Support de connecteur		x	x	x				
53	00 924 207 0	Kabelführungstülle	Cable bushing	Passe cable		x	x	x				
54	00 900 632 0	6kt-Schraube	Hex head bolt	Boulon tête hex		x	x	x				M 10 X 16
55	00 910 414 0	Scheibe	Washer	Rondelle		x	x	x				10,5 X 21 X 2
56	27 000 015 0	Niederhalter	Crop guard	Égalisateur		x	x	x				
57	00 940 527 0	Kugel	Bullet	Boulet		x	x	x				Rd. 50
58	00 908 501 0	6kt-Mutter	Hex nut	Écrou hex		x	x	x				M 30 X 2,0

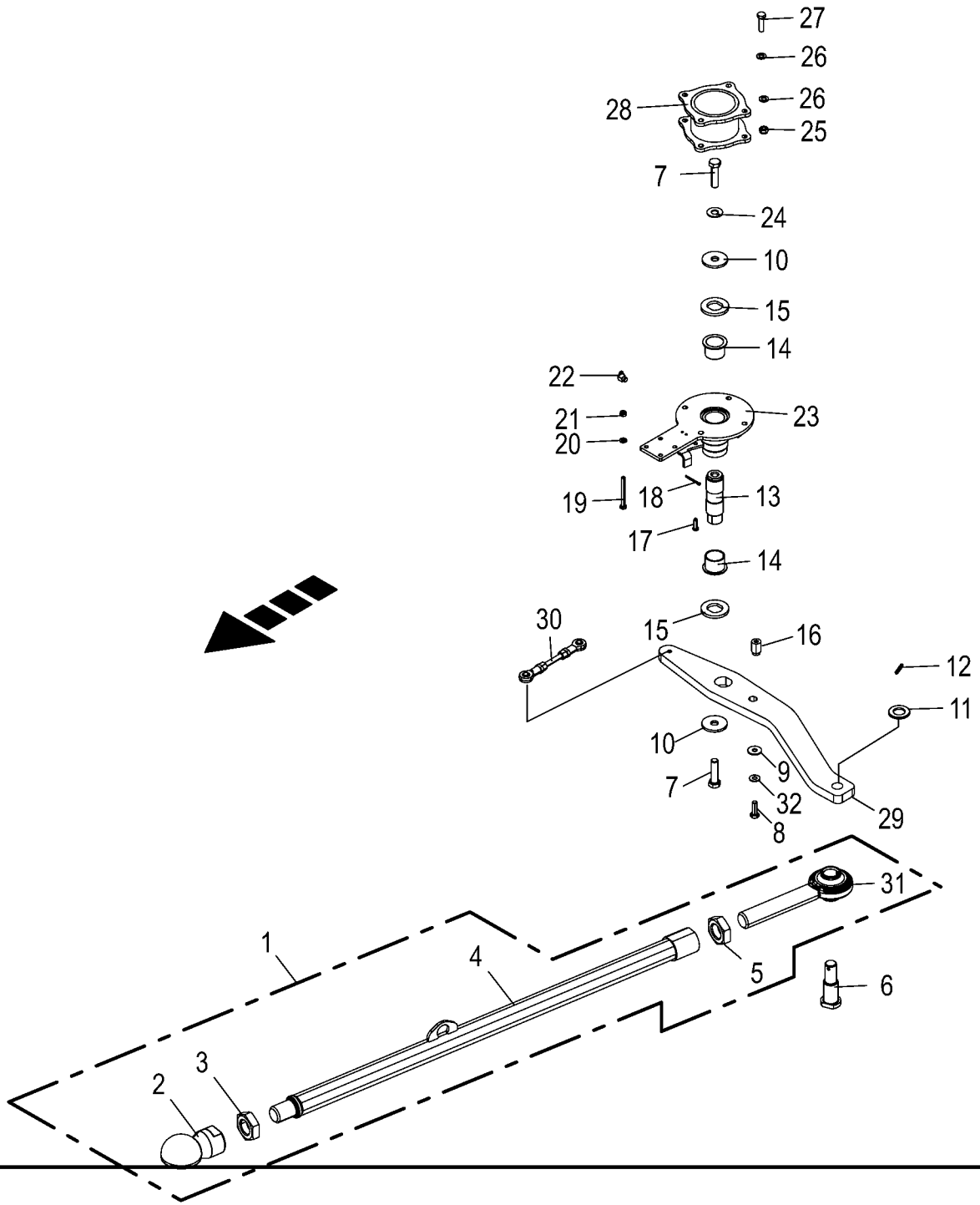

150 050 590 04 / 88.0

150 454 319 01

Deichsel -Elektronische Zwangslenkung Drawbar -Electronic self steer Timon -Essieu suiveur électronique					930001 - 939441	ZX 400 GL -1	ZX 450 GL -1	ZX 550 GL -1				150 050 590 04 150 454 319 1 88.0
Pos.	ID-Nr.	Benennung	Description	Description	Masch.-Nr-							Bemerkung/Remarks/Remarque
1	20 059 670 0	Spurstange mont.	Spurstange mont.	Barre d'accouplement assemblée		1	1	1				
2	27 000 008 0	Kupplungspfanne	Clutch ladle	Poêle d'accouplement		1	1	1				ZKK Typ 50
3	00 908 507 0	6kt-Mutter	Hex nut	Écrou hex		1	1	1				M 30 X 2
4	20 059 669 0	Spurstange	Spurstange	Barre d'accouplement		1	1	1				
5	00 908 540 1	6kt-Mutter -niedrige Form	Hex nut -low form	Écrou hex -forme basse		1	1	1				M 30
6	20 059 307 0	Gewindebolzen Rd 35 x86	Gewindebolzen Rd 35 x86	Tige filetée Rd 35 x86		1	1	1				
7	00 901 451 0	6kt-Schraube	Hex head bolt	Boulon tête hex		x	x	x				M 12 X 45
8	00 900 616 0	6kt-Schraube	Hex head bolt	Boulon tête hex		x	x	x				M 8 X 25
9	00 910 603 0	Scheibe	Washer	Rondelle		x	x	x				8,4 X 24 X 2
10	00 910 643 1	Scheibe	Washer	Rondelle		x	x	x				13,5 X 44 X 4
11	00 910 512 2	Scheibe	Washer	Rondelle		x	x	x				21 X 37 X 3
12	00 912 611 2	Spannstift	Roll pin	Goupille de serrage		1	1	1				5 X 26
13	20 059 310 0	Welle Rd 32 x 100	Welle Rd 32 x 100	Arbre Rd 32 x 100		1	1	1				
14	00 934 909 0	Bundbuchse	Collar bush	Douille de touchette		2	2	2				30 X 34/42 X 26
15	20 059 309 0	Scheibe D28	Scheibe D28	Rondelle D28		2	2	2				
16	20 059 668 0	Anschlag	Anschlag	Butée		1	1	1				
17	00 916 022 1	Bolzen mit kleinem Kopf	Pin with small head	Boulon avec petite tête		1	1	1				
18	00 912 001 0	Splint	Cotter pin	Goupille fendue		1	1	1				1,6 X 12
19	00 901 034 2	6kt-Schraube	Hex head bolt	Boulon tête hex		x	x	x				M 6 X 60
20	00 910 411 1	Scheibe	Washer	Rondelle		x	x	x				6,4 X 12,5 X 1,6
21	00 908 704 1	Sicherungsmutter	Locknut	Écrou hex		x	x	x				M 6
22	00 919 105 0	Kegelschmiernippel	Grease niple	Graisseur à cone		1	1	1				AM 8 X 1
23	20 059 311 0	Gehäuse	Housing	Carter		1	1	1				
24	00 909 910 1	Sperrkantscheibe	Detent edged washer	Disque à bord d'arrêt		x	x	x				SKM 12
25	00 908 706 0	Sicherungsmutter	Locknut	Écrou hex		x	x	x				M 8
26	00 910 413 0	Scheibe	Washer	Rondelle		x	x	x				8,4 X 17 X 1,6
27	00 900 617 0	6kt-Schraube	Hex head bolt	Boulon tête hex		x	x	x				M 8 X 30
28	20 059 659 0	Distanzbuchse	Distanzbuchse	Douille d'écartement		1	1	1				
29	20 059 308 0	Spurhebel 75mm	Spurhebel 75mm	Levier d'accouplement 75mm		1	1	1				
30	20 082 836 0	Koppelstange 133mm	Coupling rod 133mm	Barre d'accouplement 133mm		1	1	1				
31	00 923 206 1	Gelenkspindel	Hinged spindle	Broche de réglage articulée		1	1	1				M 30 X 220
32	00 909 908 1	Sperrkantscheibe	Detent edged washer	Disque à bord d'arrêt		x	x	x				SKM 8

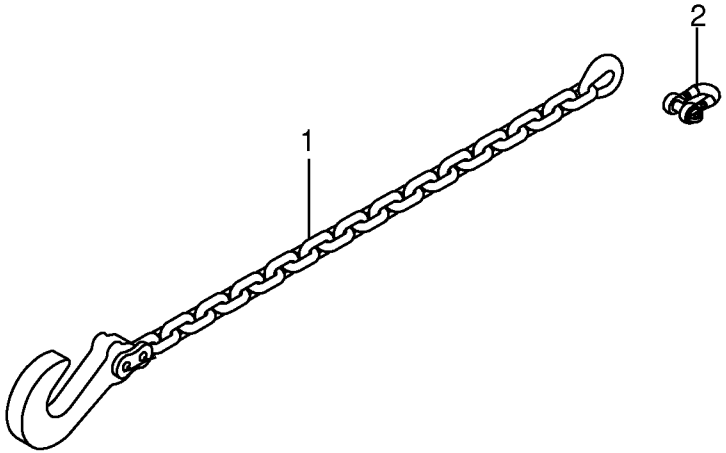
2
1

Sicherungskette ASAE-311 -optional Safety chain ASAE-311 Chaîne de sécurité ASAE-311					930001 - 939441	ZX 400 GL -1	ZX 450 GL -1	ZX 550 GL -1				150 050 590 04 150 412 595 1 89.0
Pos.	ID-Nr.	Benennung	Description	Description	Masch.-Nr-							Bemerkung/Remarks/Remarque
1	27 011 202 0	Sicherungskette ASAE-311	protection chain ASAE-311	Chanette de protection ASAE- 311		x	x	x				Lg.= 2670
2	90 002 291 0	Schäkel A 4,0 verzinkt 311 kN	Shackle A 4,0 verzinkt	Maillon A 4,0 verzinkt		x	x	x				

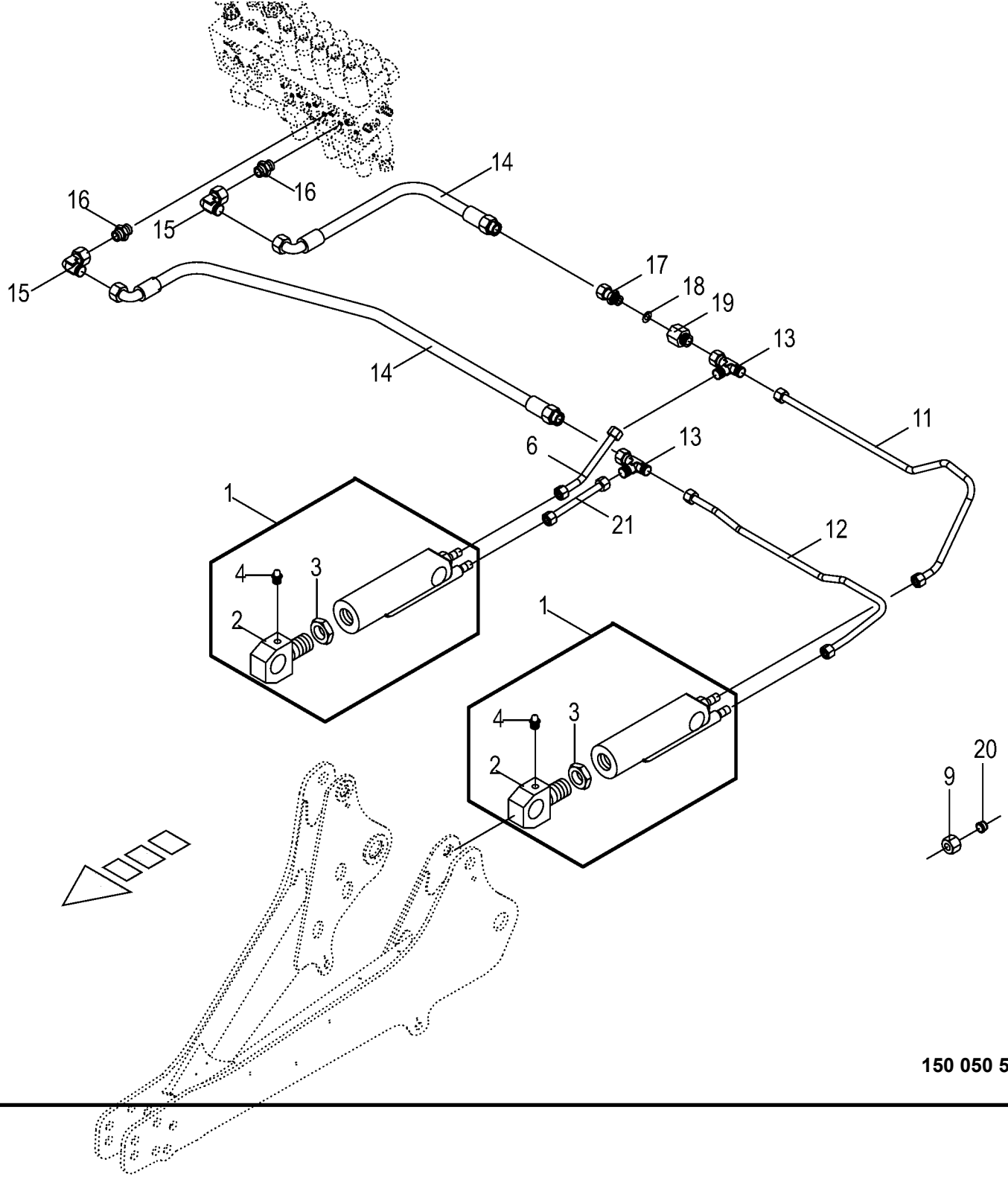

150 050 590 04 / 90.0

443 175 4

Hydraulik - Deichsel -ohne Zwangslenkung
Hydraulics - drawbar -without forced steering
Système hydraulique - timon -sans guidage forcè

930001 - 939441

150 050 590 04

443 175 4 **90.0**

Pos.	ID-Nr.	Benennung	Description	Description	Masch.-Nr-	ZX 400 GL -1	ZX 450 GL -1	ZX 550 GL -1				Bemerkung/Remarks/Remarque
1	27 011 883 0	Hyd-Zylinder DZ 60/100x165/363	Hydraulic cylinder DZ 60/ 100x165/363	Vérin hyd. DZ 60/100x165/363		x	x					
	27 012 041 0	Dichtungssatz DZ60/100	Gasket set DZ60/100	Jeu de joints DZ60/100		x	x					
2	00 919 351 0	Kolbenstangenauge	Piston rodug	Mirette du barre de piston		x	x					M 42 X 1,5
3	00 908 055 0	6kt-Mutter	Hex nut	Écrou hex		x	x					M 42 X 1,5
4	00 919 105 0	Kegelschmiernippel	Grease niple	Graisseur à cone		x	x					AM 8 X 1
6	20 053 791 0	Hydraulikleitung -inkl. Überwurfmutter, Schneidring	Hydraulic line -incl. nozzle disc cap, cutting ring	Ligne hydraulique -incl. écrou de buse-pastille, baque coupante		x	x					12 X 1,5
9	00 921 206 0	Überwurfmutter	Nozzle disc cap	Écrou de buse-pastille		x	x					AL 12
11	20 053 800 0	Hydraulikleitung -inkl. Überwurfmutter, Schneidring	Hydraulic line -incl. nozzle disc cap, cutting ring	Ligne hydraulique -incl. écrou de buse-pastille, baque coupante		x	x					12 X 1,5
12	20 053 801 0	Hydraulikleitung -inkl. Überwurfmutter, Schneidring	Hydraulic line -incl. nozzle disc cap, cutting ring	Ligne hydraulique -incl. écrou de buse-pastille, baque coupante		x	x					12 X 1,5
13	00 921 079 1	L-Stutzen	Adjustable L connection	Raccord L réglable		x	x					L 12
14	00 921 003 1	Hochdruckschlauchleitung	High pressure hose line	Conduite de tuyau haute pression		x	x					Lg.= 620
15	00 921 067 1	Winkelstutzen	Angle lug	Jarret tubulure		x	x					M 18 X 1,5
16	00 920 818 0	Einschraubstutzen	Male connector	Raccord filet		x	x					L 12 MB / M 14 X 1,5
17	00 921 093 1	Einschraubstutzen	Male connector	Raccord filet		x	x					M 18 X 1,5
18	00 920 904 0	Drosselscheibe	Throttling disc	Disque d'etranglement		x	x					1,4 X 16 X 20
19	00 276 337 1	Drosselgehäuse -für einseitige Drossel	Ahrottle housing -for onesided throttle	Boîtier d' étranglement -pour piège unilatéral		x	x					M 18 X 1,5 / M 18 X 1,5
20	00 921 046 1	Schneidring	Cutting ring	Baque coupante		x	x					L 12
21	20 053 802 0	Hydraulikleitung -inkl. Überwurfmutter, Schneidring	Hydraulic line -incl. nozzle disc cap, cutting ring	Ligne hydraulique -incl. écrou de buse-pastille, baque coupante		x	x					12 X 1,5

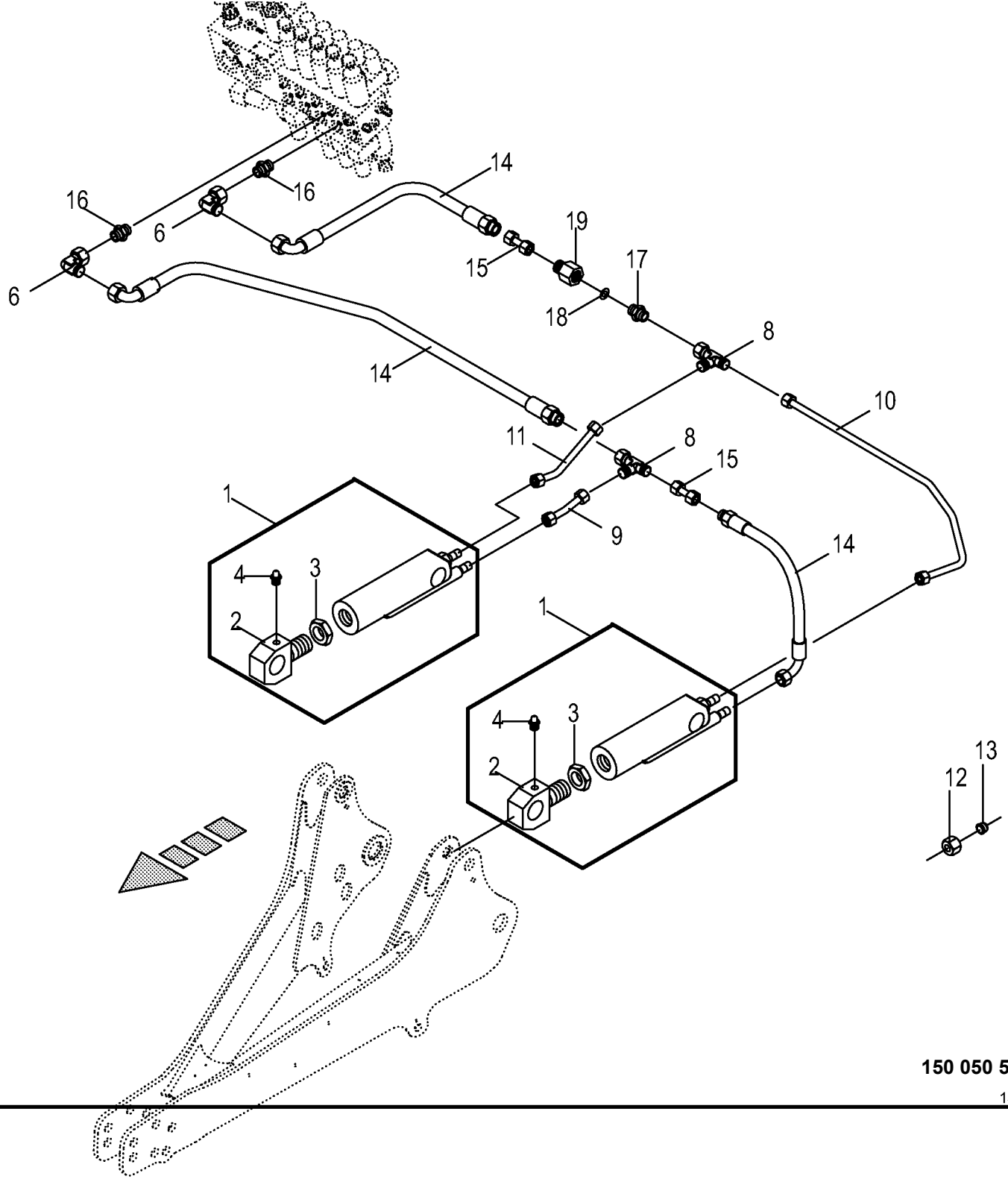

150 050 590 04 / 91.0

150 361 966 04

Hydraulik - Deichsel -mit Zwangslenkung
Hydraulics - drawbar -with forced steering
Système hydraulique - timon -avec guidage forcè

930001 - 939441

150 050 590 04

150 361 966 4 **91.0**

Pos.	ID-Nr.	Benennung	Description	Description	Masch.-Nr-	ZX 400 GL -1	ZX 450 GL -1	ZX 550 GL -1				Bemerkung/Remarks/Remarque
1	27 011 883 0	Hyd-Zylinder DZ 60/100x165/363	Hydraulic cylinder DZ 60/ 100x165/363	Vérin hyd. DZ 60/100x165/363		x	x	x				
	27 012 041 0	Dichtungssatz DZ60/100	Gasket set DZ60/100	Jeu de joints DZ60/100		x	x	x				
2	00 919 351 0	Kolbenstangenauge	Piston rodug	Mirette du barre de piston		x	x	x				M 42 X 1,5
3	00 908 055 0	6kt-Mutter	Hex nut	Écrou hex		x	x	x				M 42 X 1,5
4	00 919 105 0	Kegelschmiernippel	Grease niple	Graisseur à cone		x	x	x				AM 8 X 1
6	00 921 067 1	Winkelstutzen	Angle lug	Jarret tubulure		x	x	x				M 18 X 1,5
8	00 921 079 1	L-Stutzen	Adjustable L connection	Raccord L réglable		x	x	x				L 12
9	20 053 813 0	Hydraulikleitung -inkl. Überwurfmutter, Schneidring	Hydraulic line -incl. nozzle disc cap, cutting ring	Ligne hydraulique -incl. écrou de buse-pastille, baque coupante		x	x	x				12 X 1,5
10	20 053 811 0	Hydraulikleitung -inkl. Überwurfmutter, Schneidring	Hydraulic line -incl. nozzle disc cap, cutting ring	Ligne hydraulique -incl. écrou de buse-pastille, baque coupante		x	x	x				12 X 1,5
11	20 053 812 0	Hydraulikleitung -inkl. Überwurfmutter, Schneidring	Hydraulic line -incl. nozzle disc cap, cutting ring	Ligne hydraulique -incl. écrou de buse-pastille, baque coupante		x	x	x				12 X 1,5
12	00 921 206 0	Überwurfmutter	Nozzle disc cap	Écrou de buse-pastille		x	x	x				AL 12
13	00 921 046 1	Schneidring	Cutting ring	Baque coupante		x	x	x				L 12
14	00 921 003 1	Hochdruckschlauchleitung	High pressure hose line	Conduite de tuyau haute pression		x	x	x				Lg.= 620
15	00 230 743 0	Doppelnippel	Double nipple	Double raccord		x	x	x				L 12
16	00 920 818 0	Einschraubstutzen	Male connector	Raccord filet		x	x	x				L 12 MB / M 14 X 1,5
17	00 920 901 1	Einschraubstutzen	Male connector	Raccord filet		x	x	x				M 18 X 1,5
18	00 920 904 0	Drosselscheibe	Throttling disc	Disque d'etranglement		x	x	x				1,4 X 16 X 20
19	00 276 337 1	Drosselgehäuse -für einseitige Drossel	Ahrottle housing -for onesided throttle	Boîtier d' étranglement -pour piège unilatéral		x	x	x				M 18 X 1,5 / M 18 X 1,5

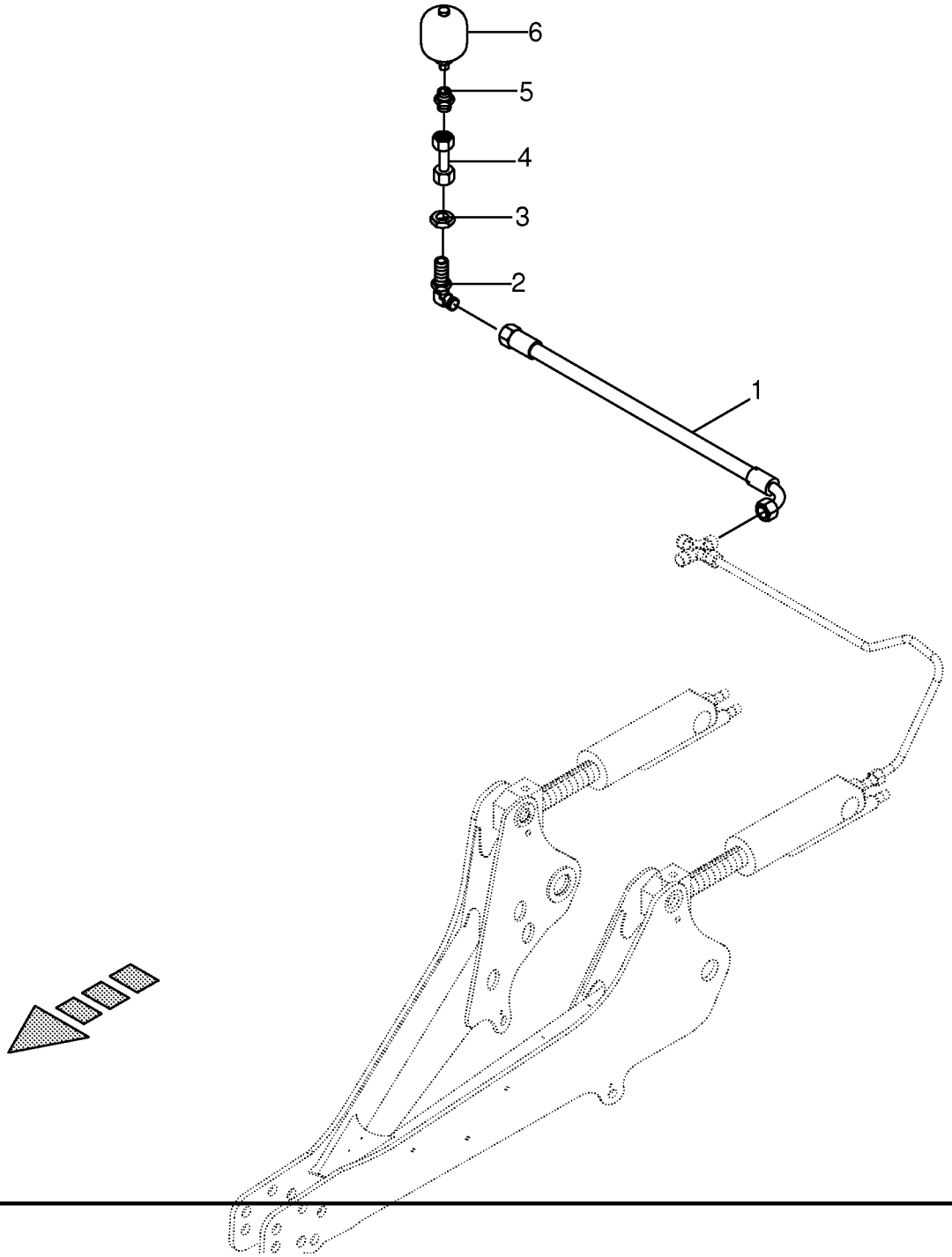

150 050 590 04 / 92.0

150 324 158 02

Deichselfederung -optional Drawbar springiness Suspension à ressorts du pairle					930001 - 939441	ZX 400 GL -1	ZX 450 GL -1	ZX 550 GL -1				150 050 590 04 150 324 158 2 92.0
Pos.	ID-Nr.	Benennung	Description	Description	Masch.-Nr-							Bemerkung/Remarks/Remarque
1	00 921 258 1	Hochdruckschlauchleitung	High pressure hose line	Conduite de tuyau haute pression		x	x	x				Lg.= 670
2	00 921 089 1	Winkel-Schottstutzen	Angle bulkhead union	Raccord de cloison angulaire		x	x	x				L 12
3	00 908 524 2	6kt-Mutter -niedrige Form	Hex nut -low form	Écrou hex -forme basse		x	x	x				M 18 X 1,5
4	00 230 743 0	Doppelnippel	Double nipple	Double raccord		x	x	x				L 12
5	00 919 602 1	Einschraubstutzen	Male connector	Raccord filet		x	x	x				L 12 E R 1/2"
6	00 919 307 0	Hydro-Speicher	Hydraulic - reservoir	Reservoir hydraulique		x	x	x				0,75 L 80 bar

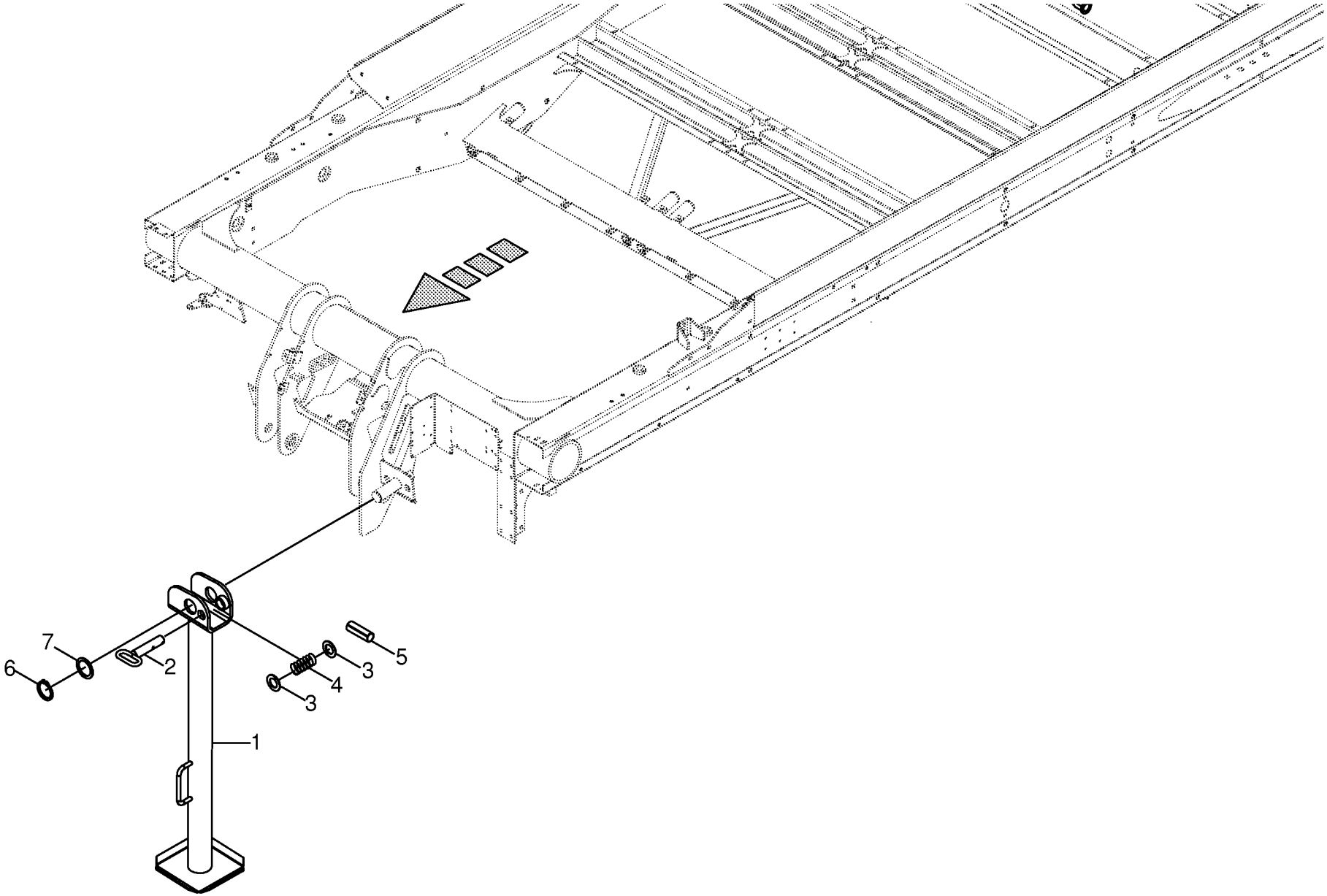

150 050 590 04 / 93.0

150 392 309 01

Stützfuß **Support jack** **Béquille**					930001 - 939441	ZX 400 GL -1	ZX 450 GL -1	ZX 550 GL -1				**150 050 590 04** 150 392 309 1 **93.0**
Pos.	ID-Nr.	Benennung	Description	Description	Masch.-Nr-							Bemerkung/Remarks/Remarque
1	20 055 423 0	Stützfuß	Support jack	Béquille		x	x	x				
2	20 051 341 0	Bolzen	Pin	Boulon		x	x	x				
3	00 910 515 2	Scheibe	Washer	Rondelle		x	x	x				31 X 56 X 4
4	00 270 040 2	Druckfeder	Pressure spring	Ressort de pression		x	x	x				3 X 40 X 58
5	00 912 672 1	Spannstift	Roll pin	Goupille de serrage		x	x	x				8 X 50
6	00 911 554 0	Sicherungsring	Circlip	Circlip		x	x	x				50 X 3,0
7	00 910 905 1	Passscheibe	Shim ring	Rondelle d’ajustage		x	x	x				50 X 62 X 2,0

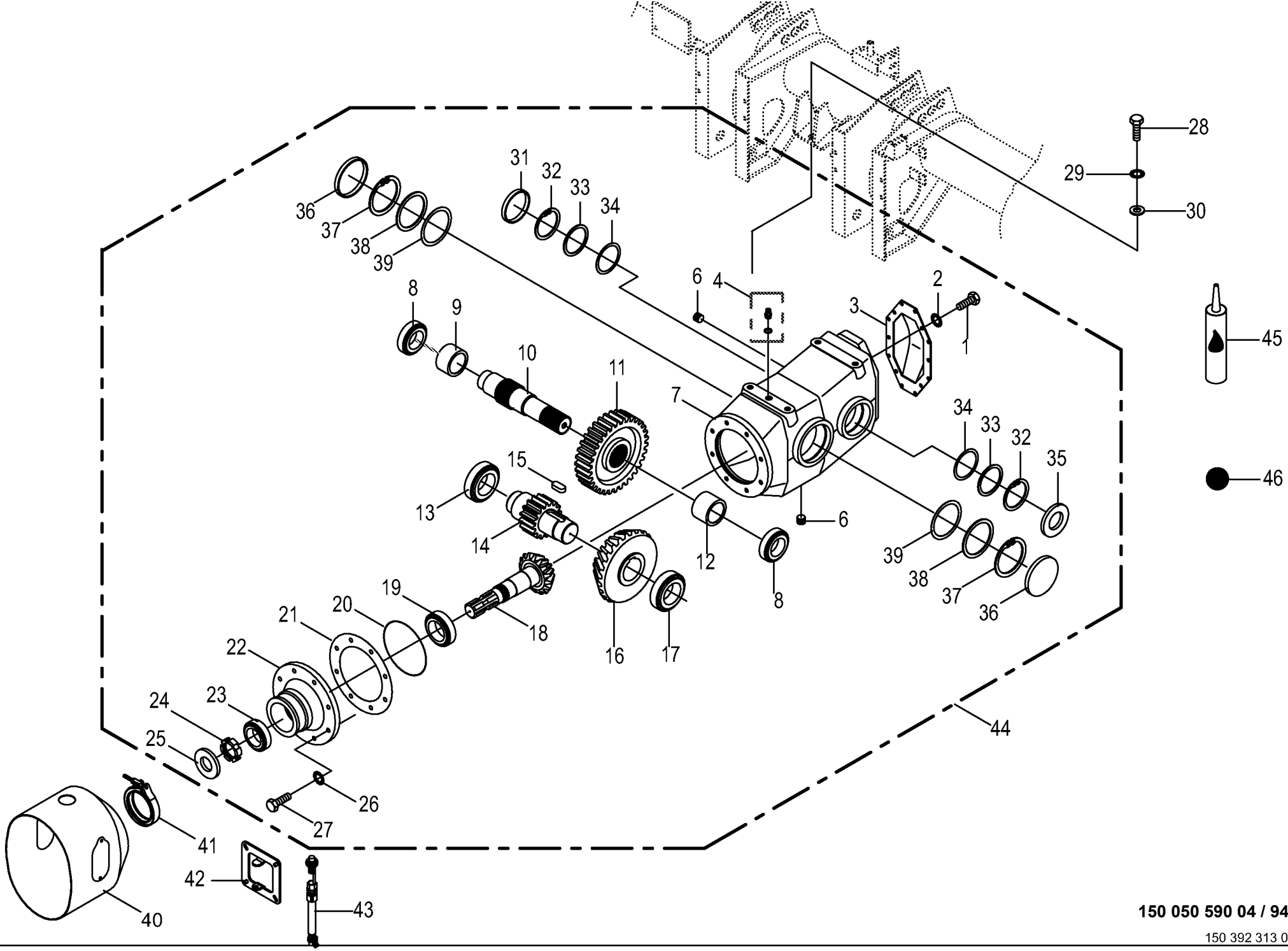

150 050 590 04 / 94.0

150 392 313 02

Getriebe vorne -1000 u/min. Gearbox front Carter avant					930001 - 939441	ZX 400 GL -1	ZX 450 GL -1	ZX 550 GL -1				150 050 590 04 150 392 313 2 94.0
Pos.	ID-Nr.	Benennung	Description	Description	Masch.-Nr-							Bemerkung/Remarks/Remarque
1	00 900 614 0	6kt-Schraube	Hex head bolt	Boulon tête hex		x	x	x				M 8 X 20
2	00 909 908 1	Sperrkantscheibe	Detent edged washer	Disque à bord d'arrêt		x	x	x				SKM 8
3	00 338 167 1	Getriebedeckel	Gearbox cover	Couvercle du boîte de vitesses		x	x	x				
4	27 008 972 0	Entlüftungsventil	Air bleed valve	Clapet de purge		x	x	x				M 18 X 1,5
6	00 906 039 0	Verschlussschraube	Screw plug	Bouchon fileté		x	x	x				M 18 X 1,5
7	00 338 166 2	Getriebegehäuse	Gearbox housing	Carter du boîte de vitesses		x	x	x				
8	00 932 110 0	Kegelrollenlager	Taper roller bearing	Roulement à rouleaux coniques		x	x	x				30211 A
9	00 338 169 0	Distanzbuchse	Spacer bushing	Entretoise prise femelle		x	x	x				82,5 X 12,5 X 47
10	00 338 165 0	Abtriebswelle	Drive shaft	Arbre d'entraînement		x	x	x				Rd. 80 X 329
11	00 338 164 0	Stirnrad	Spur gear	Roue d'engrenage		x	x	x				Z= 33
12	00 338 168 0	Distanzbuchse	Spacer bushing	Entretoise prise femelle		x	x	x				Ro. 82,5 X 12,5 X 57
13	00 932 160 0	Kegelrollenlager	Taper roller bearing	Roulement à rouleaux coniques		x	x	x				30213
14	00 338 163 0	Ritzelwelle	Pinion shaft	Arbre de pignon		x	x	x				Z= 15
15	00 915 020 0	Passfeder	Fit-in key	Clavette		x	x	x				B 20 X 12 X 45
16	00 338 162 1	Kegelrad	Bevel wheel	Pignon conique		x	x	x				Z= 38
17	00 932 157 0	Kegelrollenlager	Taper roller bearing	Roulement à rouleaux coniques		x	x	x				32213
18	00 338 161 0	Ritzelwelle	Pinion shaft	Arbre de pignon		x	x	x				Z= 18
19	00 930 278 0	Kegelrollenlager	Taper roller bearing	Roulement à rouleaux coniques		x	x	x				33211
20	00 937 609 0	O-Ring	O-ring	Joint torique		x	x	x				170 X 3
21	00 955 623 0	Passscheibe	Shim ring	Rondelle d'ajustage		x	x	x				170 X 250 X 0.15
	00 955 624 0	Passscheibe	Shim ring	Rondelle d'ajustage		x	x	x				170 X 250 X 0.25
	00 955 625 0	Passscheibe	Shim ring	Rondelle d'ajustage		x	x	x				170 X 250 X 0.35
22	00 955 626 0	Gehäusenabe	Gear case hub	Carter-moyeu		x	x	x				
23	00 932 109 0	Kegelrollenlager	Taper roller bearing	Roulement à rouleaux coniques		x	x	x				30210 A
24	00 909 507 0	Nutmutter -spezial	Slotted nut -special	Écrou cylindrique à encoches - spécial		x	x	x				M 50 X 1,5
25	00 936 059 0	Radial-Wellendichtring	Radial-shaft sealing ring	Radial-bague d'étanchéité		x	x	x				AS 45 X 90 X 10
26	00 909 910 1	Sperrkantscheibe	Detent edged washer	Disque à bord d'arrêt		x	x	x				SKM 12
27	00 901 451 0	6kt-Schraube	Hex head bolt	Boulon tête hex		x	x	x				M 12 X 45
28	00 900 676 0	6kt-Schraube	Hex head bolt	Boulon tête hex		x	x	x				M 16 X 45
29	00 909 912 1	Sperrkantscheibe	Detent edged washer	Disque à bord d'arrêt		x	x	x				SKM 16
30	00 910 362 0	Scheibe	Washer	Rondelle		x	x	x				17 X 40 X 6
31	00 925 208 1	Verschlussdeckel	Sealing cap	Couvercle de fermeture		x	x	x				Rd. 100 X 12
32	00 911 610 0	Sicherungsring	Circlip	Circlip		x	x	x				I 100 X 4,0
33	00 910 746 0	Stützscheibe	Supporting disc	Rondelle diélectrique		x	x	x				S 80 X 100 X 3,5
34	00 911 165 0	Passscheibe	Shim ring	Rondelle d'ajustage		x	x	x				90 X 100 X 0,1
	00 911 166 0	Passscheibe	Shim ring	Rondelle d'ajustage		x	x	x				90 X 100 X 0,3
	00 911 168 0	Passscheibe	Shim ring	Rondelle d'ajustage		x	x	x				90 X 100 X 1

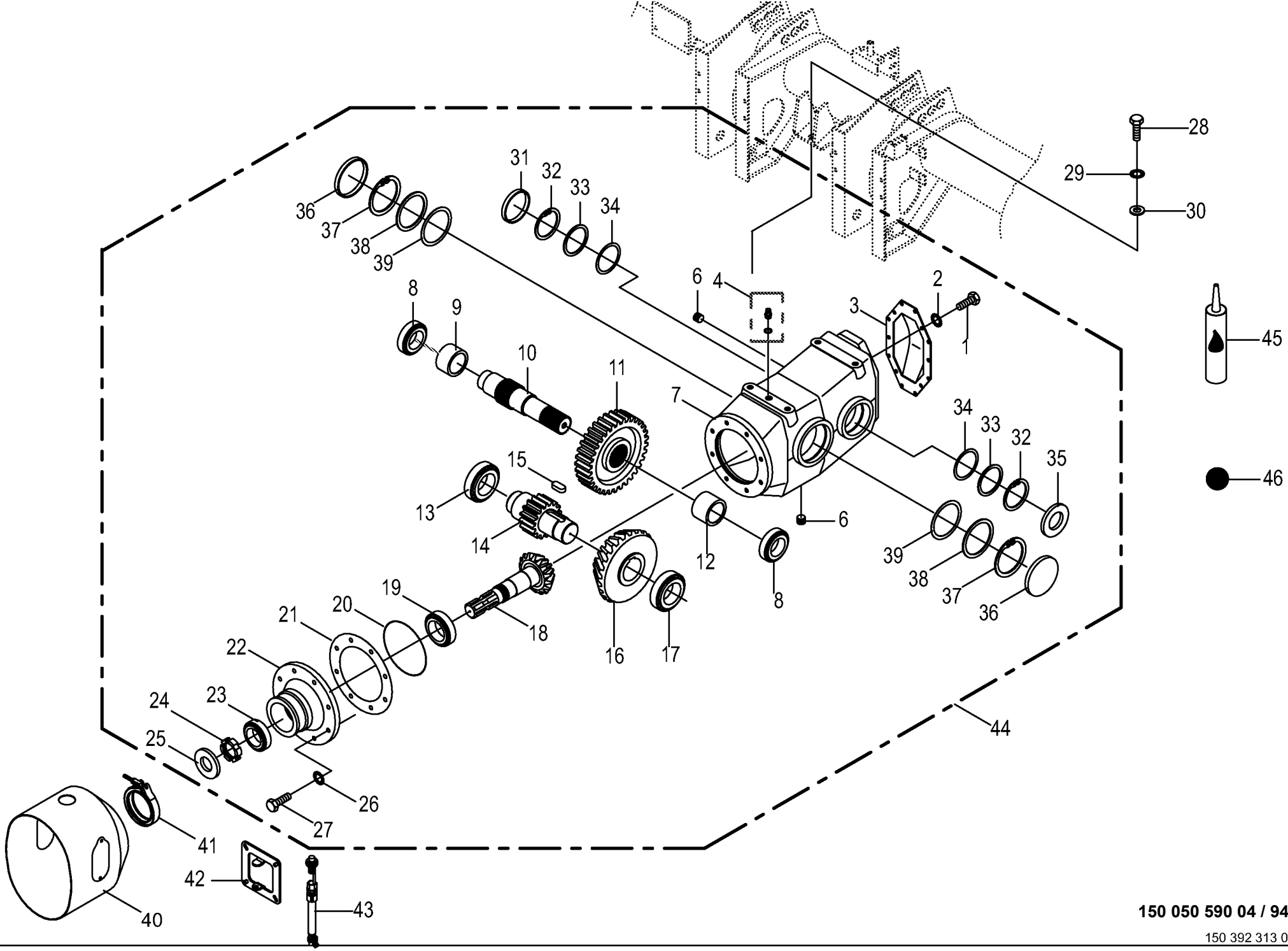

150 050 590 04 / 94.0

150 392 313 02

Getriebe vorne -1000 u/min. Gearbox front Carter avant					930001 - 939441	ZX 400 GL -1	ZX 450 GL -1	ZX 550 GL -1				150 050 590 04 150 392 313 2 94.0
Pos.	ID-Nr.	Benennung	Description	Description	Masch.-Nr-							Bemerkung/Remarks/Remarque
35	00 936 029 1	Radial-Wellendichtring	Radial-shaft sealing ring	Radial-bague d'étanchéité		x	x	x				A 55 X 100 X 10
36	00 925 038 0	Verschlussdeckel	Sealing cap	Couvercle de fermeture		x	x	x				120 X 12
37	00 911 694 0	Sicherungsring	Circlip	Circlip		x	x	x				120 X 4
38	00 910 760 0	Stützscheibe	Supporting disc	Rondelle diélectrique		x	x	x				S 100 X 120 X 3,5
39	00 911 025 0	Passscheibe	Shim ring	Rondelle d'ajustage		x	x	x				100 X 120 X 0,1
	00 911 027 0	Passscheibe	Shim ring	Rondelle d'ajustage		x	x	x				100 X 120 X 0,3
	00 911 029 0	Passscheibe	Shim ring	Rondelle d'ajustage		x	x	x				100 X 120 X 1,0
40	00 955 367 0	Schutztopf -inkl. Schelle	Protecting cup -incl. clamp	Pot de protection -incl. collier de serrage		x	x	x				
41	00 924 030 0	Gelenkbolzen-Schlauchschelle	Joint bolt-hose clamp	Boulon-collier de serrage		x	x	x				122-130
42	00 343 759 1	Sensorhalter	Sensor support	Support de capteur		x	x	x				
43	00 303 747 1	Ind. Näherungsschalter Namur M8 1,5mm	Namur sensor Namur M8	Capt. Namur Namur M8		x	x	x				
44	20 055 115 0	Hauptgetriebe	Main gearbox	Boîte de vitesses principal		x	x	x				
45	00 926 101 0	Getriebeöl -Id.-Nr.= 1ltr	Oil -Id.-no.= 1ltr	Huile -Id.-no.= 1ltr		4,3	4,3	4,3				
46	00 940 227 0	Universal-Dichtstoff - Silikonfrei	Universal-sealant -silicone- free	Universellement mastic - dégagé de silicone		x	x	x				50 ml
	00 938 552 1	Universal-Dichtstoff - Silikonfrei	Universal-sealant -silicone- free	Universellement mastic - dégagé de silicone		x	x	x				250 ml

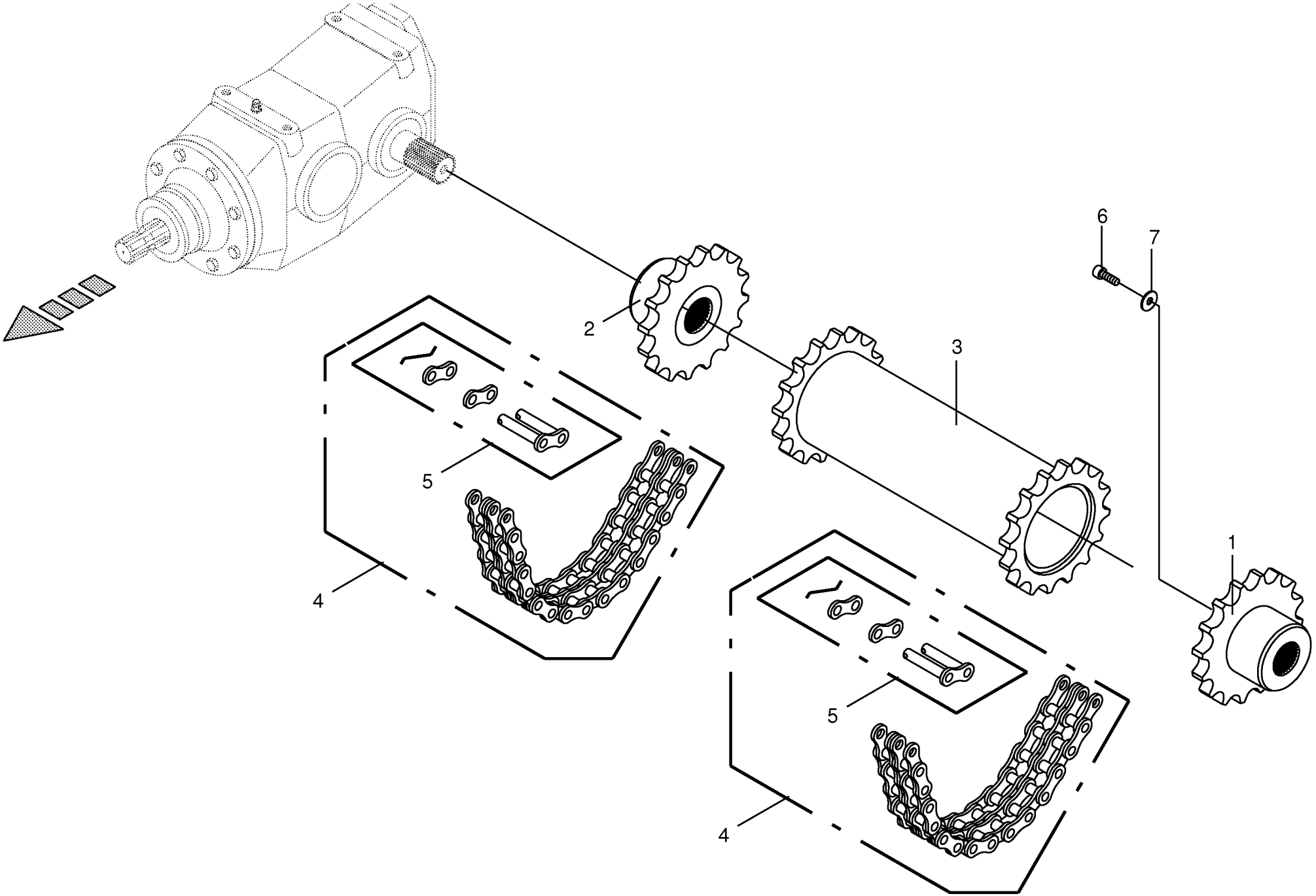

150 050 590 04 / 95.0

150 358 481 01

Kettenkupplung
Chain-type clutch
Embrayage a chaine

930001 - 939441

150 050 590 04

150 358 481 1 **95.0**

Pos.	ID-Nr.	Benennung	Description	Description	Masch.-Nr-	ZX 400 GL-1	ZX 450 GL-1	ZX 550 GL-1				Bemerkung/Remarks/Remarque
1	20 053 667 0	Kettenrad	Chain sprocket	Roue à chaînes		x	x	x				Z= 16
2	20 053 661 0	Kettenrad	Chain sprocket	Roue à chaînes		x	x	x				Z= 16
3	20 250 863 0	Kettenkupplung	Chain clutch	Accouplement à chaînes		x	x	x				
4	00 921 068 0	Rollenkette	Roller chain	Chain à rouleaux		x	x	x				1 1/2" X 16 Ro.
5	90 001 429 0	Steckglied	Split link	Maille brisée		x	x	x				1 1/2"
6	00 904 006 0	Senkschraube	Countersunkscrew	Vis à tête fraisée		x	x	x				M 12 X 30
7	20 053 654 0	Scheibe	Washer	Rondelle		x	x	x				13 X 65 X 6

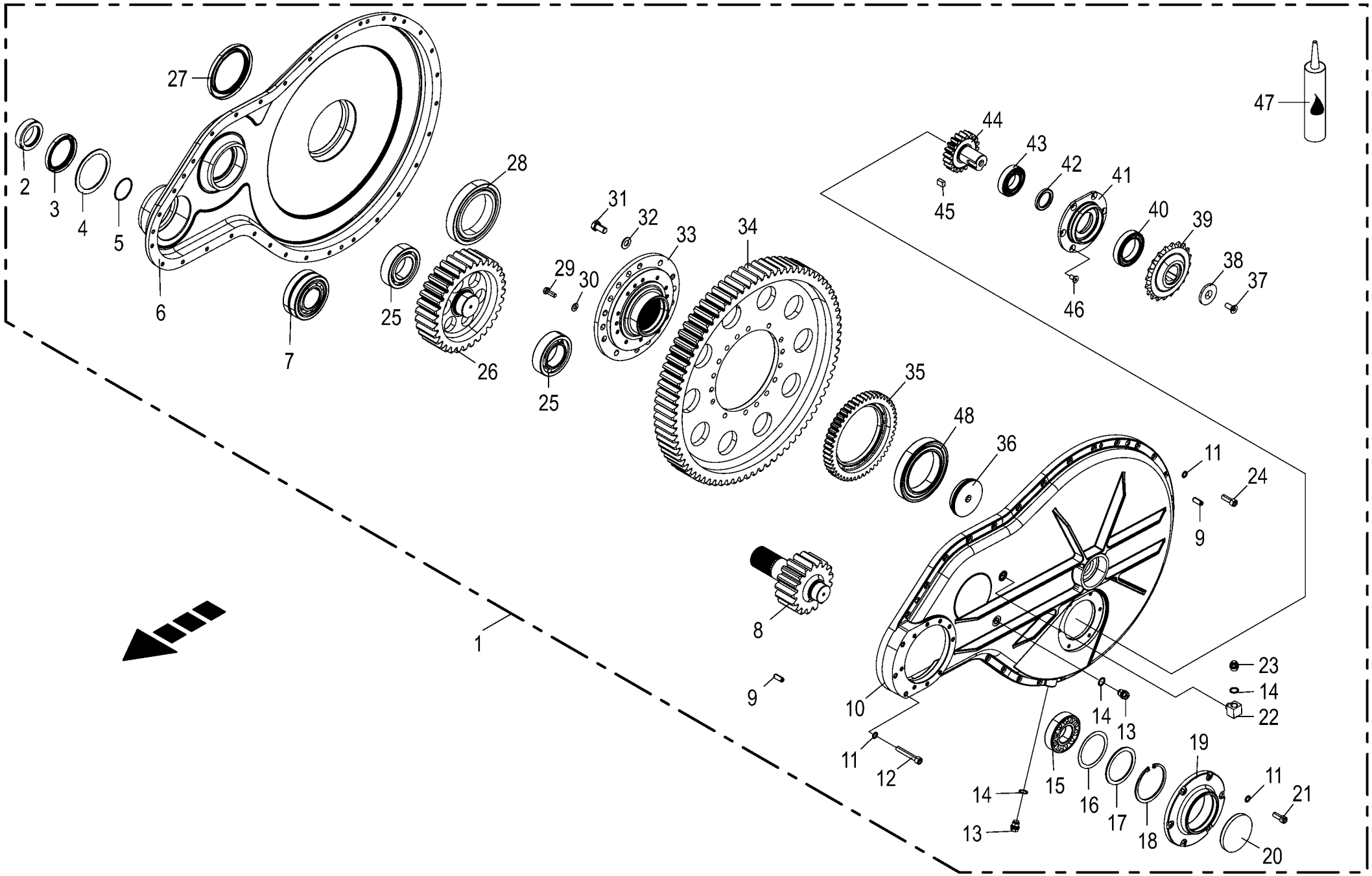

150 050 590 04 / 96.0

Rotorgetriebe
Rotor gearbox
Entraînement du rotor

930001 - 939441

150 050 590 04

150 455 198 2 **96.0**

Pos.	ID-Nr.	Benennung	Description	Description	Masch.-Nr-	ZX 400 GL -1	ZX 450 GL -1	ZX 550 GL -1				Bemerkung/Remarks/Remarque
1	20 250 307 0	Rotorgetriebe GL mont.	Rotor gearbox GL assembl.	Engrenage du rotor GL assemblé		1	1	1				
2	20 250 876 0	Laufbuchse Rd 90 x 25	Running bushing Rd 90 x 25	Douille de roulement Rd 90 x 25		1	1	1				
3	90 001 762 0	Radial-Wellendichtring	Radial-shaft sealing ring	Radial-bague d'étanchéité		1	1	1				AS 85 X 110 X 12
4	90 000 597 0	Stützscheibe S 105x130x3,5	Support disc S 105x130x3,5	Rondelle d'appui S 105x130x3,5		1	1	1				
5	00 937 536 0	O-Ring	O-ring	Joint torique		1	1	1				60 X 3
6	20 250 505 0	Gehäusehälfte innen	Housing half inside	Moitié du carter intérieure		1	1	1				
7	90 003 043 0	Pendelrollenlager 22312 E1	Spherical roller bearing 22312 E1	Roulement à rouleaux articulés 22312 E1		1	1	1				
8	20 250 907 0	Stirnritzelwelle M=8 Z=17	Front pinion shaft M=8 Z=17	Arbre de pignon droit M=8 Z=17		1	1	1				
9	00 912 742 2	Spannstift	Roll pin	Goupille de serrage		3	3	3				12 X 30
10	20 250 504 0	Gehäusehälfte außen	Housing half outside	Moitié du carter extérieure		1	1	1				
11	00 909 911 0	Sperrkantscheibe	Detent edged washer	Disque à bord d'arrêt		x	x	x				SKZ 12
12	00 903 147 1	Zylinderschraube	Allen screw	Vis tête cylindrique		x	x	x				M 12 X 75 -10.9
13	27 001 067 0	Verschlussschraube	Screw plug	Bouchon fileté		2	2	2				M 18 X 1,5
14	00 937 727 0	Dichtring	Gasket ring	Bague d'étanchéité		4	4	4				A 18 X 24
15	00 931 906 0	Pendelrollenlager	Pendular roller bearing	Roulement à galets rouleaux pendulaire		1	1	1				21310
16	00 910 848 0	Passscheibe	Shim ring	Rondelle d'ajustage		x	x	x				90 X 110 X 1
	00 910 849 0	Passscheibe	Shim ring	Rondelle d'ajustage		x	x	x				90 X 110 X 0,5
	00 910 851 1	Passscheibe	Shim ring	Rondelle d'ajustage		x	x	x				90 X 110 X 0,3
	90 000 286 0	Passscheibe	Shim ring	Rondelle d'ajustage		1	1	1				90 X 110 X 0,1
17	00 910 716 0	Stützscheibe	Supporting disc	Rondelle diélectrique		1	1	1				S 90 X 110 X 3,5
18	00 911 691 0	Sicherungsring	Circlip	Circlip		1	1	1				110 X 4,0
19	20 250 898 0	Deckel	Cover	Couvercle		1	1	1				
20	90 002 993 0	Verschlußdeckel	Cover	Bouchon		x	x	x				
21	90 001 419 0	Zylinderschraube	Allen screw	Vis tête cylindrique		x	x	x				M 12 X 30
22	00 333 276 3	Winkel-Einschraubverschraubung	Angle screw-in connection	Jarret - reccord mâle		1	1	1				
23	27 008 972 0	Entlüftungsventil	Air bleed valve	Clapet de purge		1	1	1				M 18 X 1,5
24	00 903 139 1	Zylinderschraube	Allen screw	Vis tête cylindrique		x	x	x				M 12 X 35
25	90 003 047 0	Zylinderrollenlager NJ 2213	Cylinder roller bearing NJ 2213	Roulement à roul. du vérin NJ 2213		2	2	2				
26	20 250 604 0	Stirnrad M=8 Z=32	Spur wheel M=8 Z=32	Pignon M=8 Z=32		1	1	1				
27	90 003 048 0	Radial-WDR AS 120 x 160 x 12	Radial-WDR AS 120 x 160 x 12	Bague à lèvres radiale AS 120 x 160 x 12		1	1	1				
28	90 002 798 0	Zylinderrollenlager NJ 1024	Cylinder roller bearing NJ 1024	Roulement à roul. du vérin NJ 1024		1	1	1				
29	00 900 280 0	6kt-Schraube	Hex head bolt	Boulon tête hex		x	x	x				M 10 X 30
30	00 909 909 1	Sperrkantscheibe	Detent edged washer	Disque à bord d'arrêt		x	x	x				SKM 10

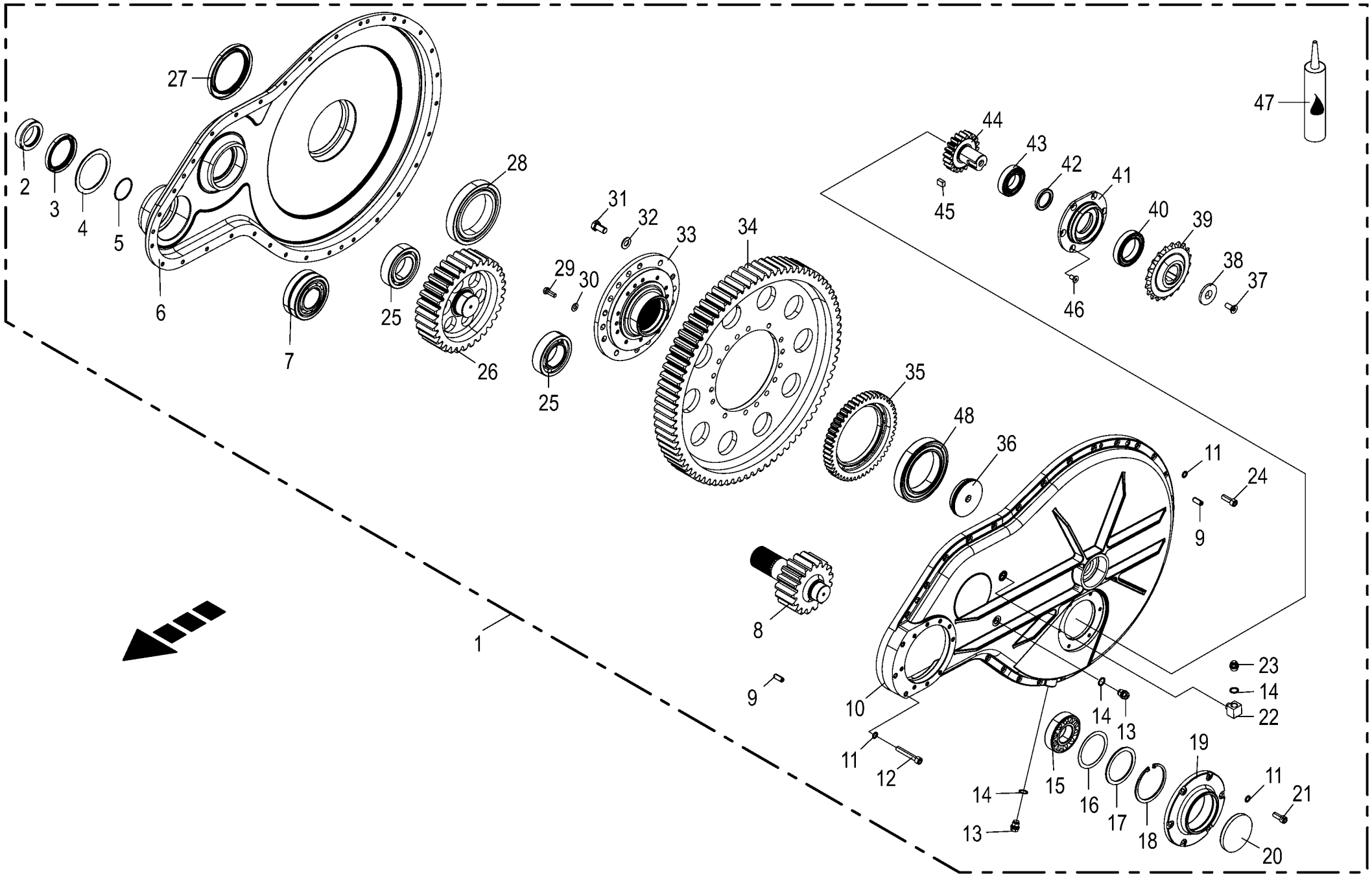

150 050 590 04 / 96.0

Rotorgetriebe
Rotor gearbox
Entraînement du rotor

930001 - 939441

150 050 590 04

150 455 198 2 **96.0**

Pos.	ID-Nr.	Benennung	Description	Description	Masch.-Nr-	ZX 400 GL -1	ZX 450 GL -1	ZX 550 GL -1				Bemerkung/Remarks/Remarque
31	90 003 049 0	6kt-Schraube M16 x 30	Hexagon head screw M16 x 1,5 x 30	Vis six pans M16 x 1,5 x 30		x	x	x				
32	00 909 912 1	Sperrkantscheibe	Detent edged washer	Disque à bord d'arrêt		x	x	x				SKM 16
33	20 250 611 0	Flansch Rd 315	Flange Rd 315	Bride Rd 315		1	1	1				
34	20 250 614 0	Stirnrad M=8 Z=78	Spur wheel M=8 Z=78	Stirnrad M=8 Z=78		1	1	1				
35	20 250 612 0	Stirnrad M=5 Z=49	Spur wheel M=5 Z=49	Pignon M=5 Z=49		1	1	1				
36	00 333 027 0	Lagerungsscheibe	Washer	Rondelle		1	1	1				Rd. 120 X 21
37	00 904 006 0	Senkschraube	Countersunkscrew	Vis à tête fraisée		x	x	x				M 12 X 30
38	00 338 356 0	Scheibe	Washer	Rondelle		1	1	1				13 X 60 X 6
39	20 250 754 0	Kettenrad 1"; Z=20	Sprocket wheel 1" ; Z=20	Roue à chaîne 1"; Z=20		1	1	1				
40	00 930 500 0	Rillenkugellager	Grooved ball bearing	Roulement à gorge		1	1	1				6013 2RS
41	20 250 757 0	Flansch	Flange	Bride		1	1	1				
42	00 936 171 1	Radial-Wellendichtring	Radial-shaft sealing ring	Radial-bague d'étanchéité		1	1	1				As 45 X 62 X 7
43	00 930 139 0	Rillenkugellager	Grooved ball bearing	Roulement à gorge		1	1	1				6209
44	20 250 755 0	Stirnritzelwelle	Front pinion shaft	Arbre de pignon droit		1	1	1				
45	00 915 033 0	Passfeder	Fit-in key	Clavette		2	2	2				B 14 X 9 X 20
46	00 904 010 1	Senkschraube	Countersunkscrew	Vis à tête fraisée		x	x	x				M 10 X 20
47	00 938 552 1	Universal-Dichtstoff - Silikonfrei	Universal-sealant -silicone- free	Universellement mastic - dégagé de silicone		1	1	1				250 ml
48	00 930 327 0	Rillenkugellager	Grooved ball bearing	Roulement à gorge		1	1	1				6024

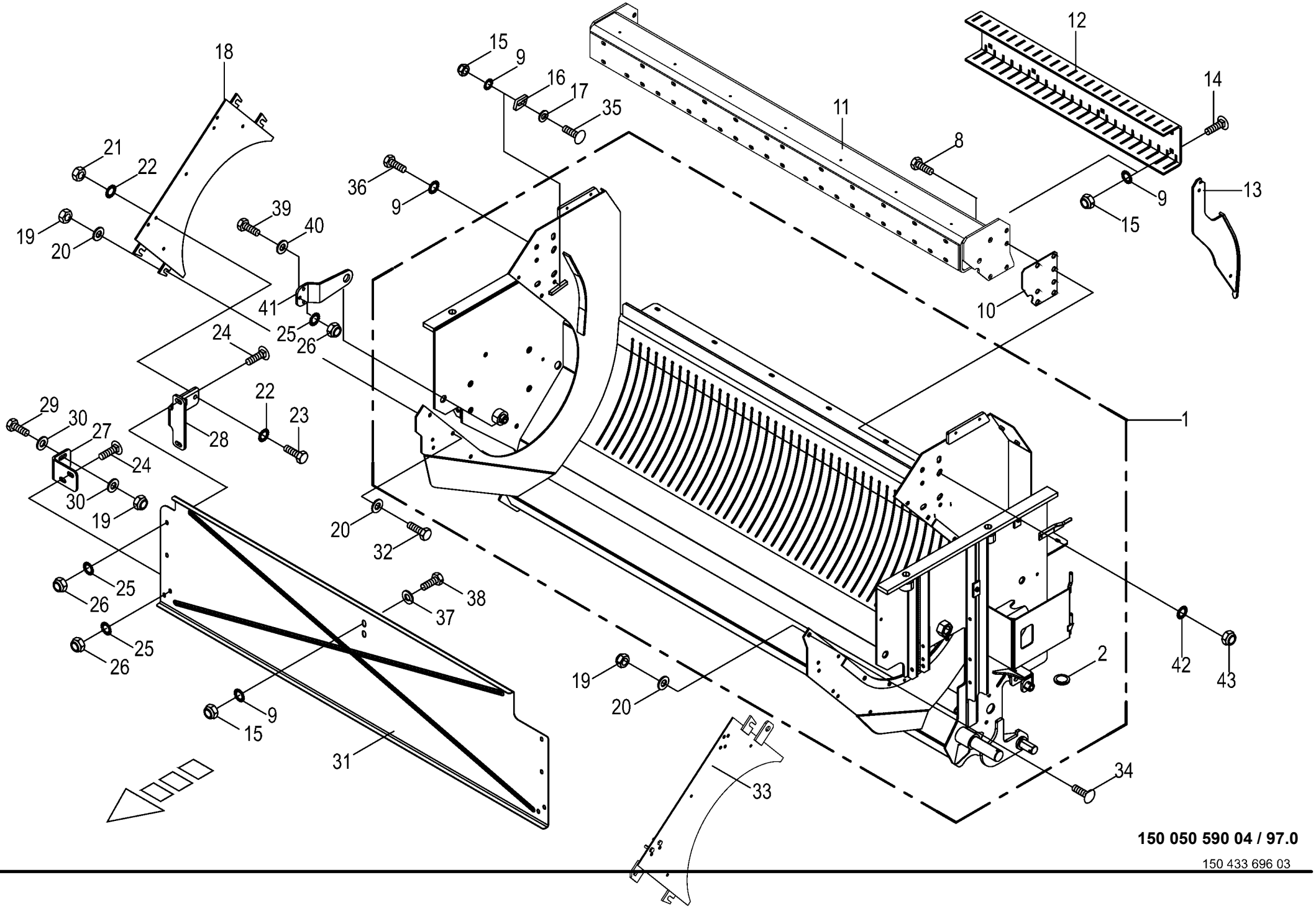

150 050 590 04 / 97.0

150 433 696 03

Förderkanal / Abstreiferbalken Conveyor channel / Scraper bar Canal d'alimentation / Barre radeuse					930001 - 939441	ZX 400 GL -1	ZX 450 GL -1	ZX 550 GL -1				150 050 590 04 150 433 696 3 97.0
Pos.	ID-Nr.	Benennung	Description	Description	Masch.-Nr-							Bemerkung/Remarks/Remarque
1	20 057 078 1	Förderkanal schwenkbar	Conveyor channel swivelling	Couloir d'alimentation pivotant soudé		x	x	x				
2	00 910 702 1	Stützscheibe	Supporting disc	Rondelle diélectrique		x	x	x				S 30 X 42 X 2,5
8	00 900 676 0	6kt-Schraube	Hex head bolt	Boulon tête hex		x	x	x				M 16 X 45
	00 900 675 0	6kt-Schraube	Hex head bolt	Boulon tête hex		x	x	x				M 16 X 40
9	00 909 910 1	Sperrkantscheibe	Detent edged washer	Disque à bord d'arrêt		x	x	x				SKM 12
10	20 056 852 0	Distanzblech	Distance plate	Tôle d'écartement		x	x	x				
	20 056 851 0	Distanzblech	Distance plate	Tôle d'écartement		x	x	x				
11	00 348 279 2	Abstreiferbalken	Scraper bar	Barre porte-racloir		x	x	x				
12	00 348 282 2	U-Profil	U-channel	Profilé en U		x	x	x				
13	00 348 252 0	Abstreifer	Stripper	Racleur		x	x	x				17,0
14	90 000 024 0	Flachrundschraube	Coach bolt	Vis a tête bombée		x	x	x				M 12 X 220
15	00 908 701 0	Sicherungsmutter	Locknut	Écrou hex		x	x	x				M 12
16	20 053 210 0	Keil	Key	Clavette		x	x	x				12 X 46 X 76
17	00 910 624 0	Scheibe	Washer	Rondelle		x	x	x				12,5 X 35 X 8
18	00 333 162 3	Seitenteil	Side part	Partie latérale		x	x	x				
19	00 908 758 0	Sicherungsmutter	Locknut	Écrou hex		x	x	x				M 10
20	00 910 361 1	Scheibe	Washer	Rondelle		x	x	x				10,5 X 25 X 4
21	00 908 706 0	Sicherungsmutter	Locknut	Écrou hex		x	x	x				M 8
22	00 910 603 0	Scheibe	Washer	Rondelle		x	x	x				8,4 X 24 X 2
23	00 900 616 0	6kt-Schraube	Hex head bolt	Boulon tête hex		x	x	x				M 8 X 25
24	00 904 850 1	Flachrundschraube	Coach bolt	Vis a tête bombée		x	x	x				M 10 X 25
25	00 909 909 1	Sperrkantscheibe	Detent edged washer	Disque à bord d'arrêt		x	x	x				SKM 10
26	00 908 758 0	Sicherungsmutter	Locknut	Écrou hex		x	x	x				M 10
27	20 054 415 0	Halter	Support	Cadre support		x	x	x				
28	20 050 902 0	Halter	Support	Cadre support		x	x	x				
29	00 900 636 0	6kt-Schraube	Hex head bolt	Boulon tête hex		x	x	x				M 10 X 25
30	90 000 121 0	Scheibe	Washer	Rondelle		x	x	x				10,5 X 30 X 2,5
31	20 050 903 2	Abweisblech	Deflection sheet	DEFLECTEUR		x	x	x				
32	00 900 637 0	6kt-Schraube	Hex head bolt	Boulon tête hex		x	x	x				M 10 X 30
33	20 250 897 0	Seitenteil	Side part	Partie latérale		x	x	x				
34	00 904 745 1	Flachrundschraube	Coach bolt	Vis a tête bombée		x	x	x				M 10 X 30
35	90 002 064 0	Flachrundschr.4kt M12x35 Zn8	Coach bolt	Vis a tête bombée		x	x	x				
36	00 900 656 0	6kt-Schraube	Hex head bolt	Boulon tête hex		x	x	x				M 12 X 30
37	00 910 506 1	Scheibe	Washer	Rondelle		x	x	x				13 X 24 X 2,5
38	90 001 712 0	6kt-Schraube	Hex head bolt	Boulon tête hex		x	x	x				M 12 X 130
39	00 900 638 0	6kt-Schraube	Hex head bolt	Boulon tête hex		x	x	x				M 10 X 35
40	00 910 371 0	Scheibe	Washer	Rondelle		x	x	x				10,5 X 20 X 2

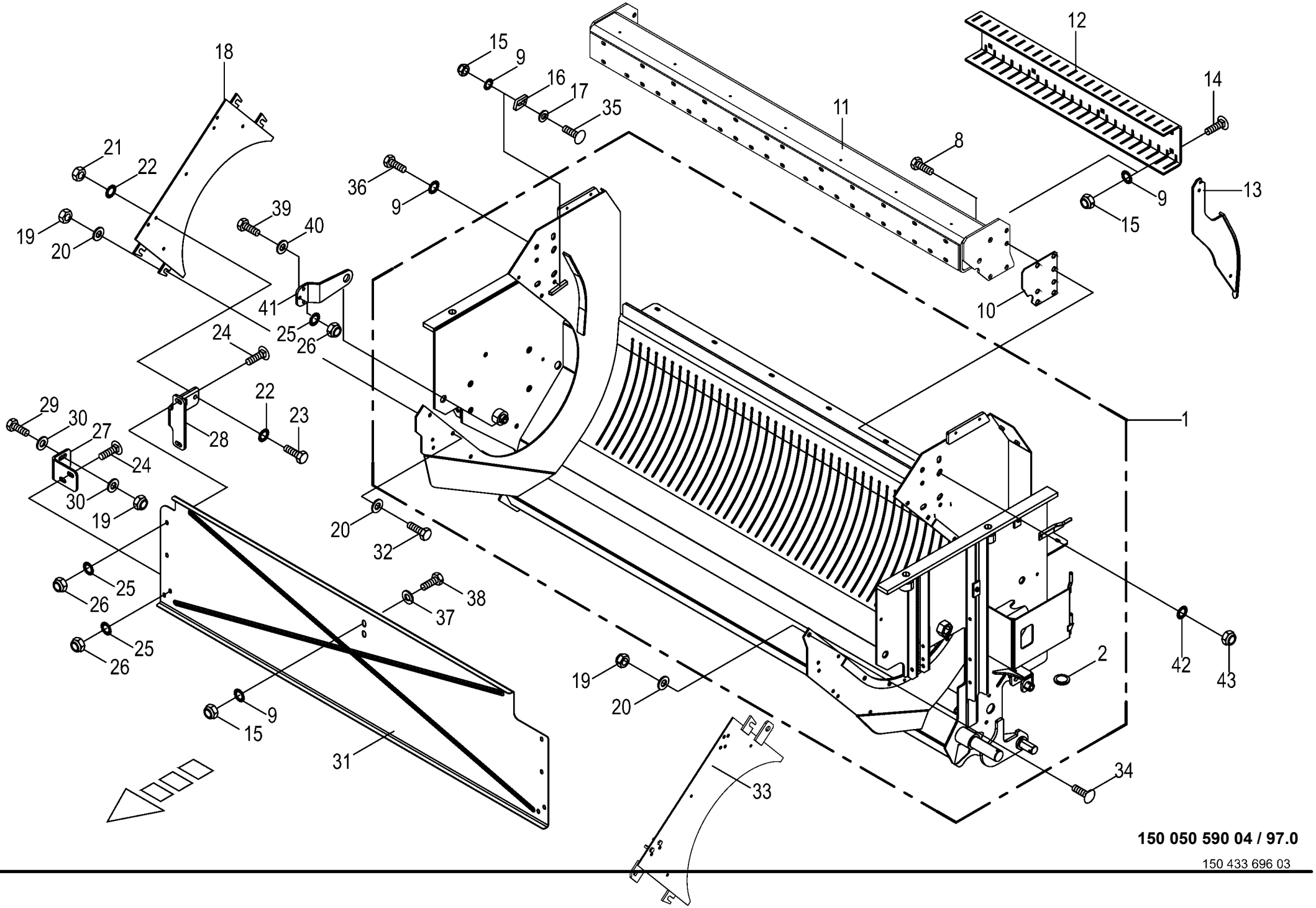

150 050 590 04 / 97.0

150 433 696 03

Förderkanal / Abstreiferbalken
Conveyor channel / Scraper bar
Canal d'alimentation / Barre radeuse

930001 - 939441

150 050 590 04

150 433 696 3 **97.0**

Pos.	ID-Nr.	Benennung	Description	Description	Masch.-Nr-	ZX 400 GL -1	ZX 450 GL -1	ZX 550 GL -1				Bemerkung/Remarks/Remarque
41	20 055 541 0	Führung	Guide	Guidage		x	x	x				
42	00 909 912 1	Sperrkantscheibe	Detent edged washer	Disque à bord d'arrêt		x	x	x				SKM 16
43	00 908 719 0	Sicherungsmutter	Locknut	Écrou hex		x	x	x				M 16
	00 908 620 0	6kt-Mutter -niedrige Form	Hex nut -low form	Écrou hex -forme basse		x	x	x				M 16

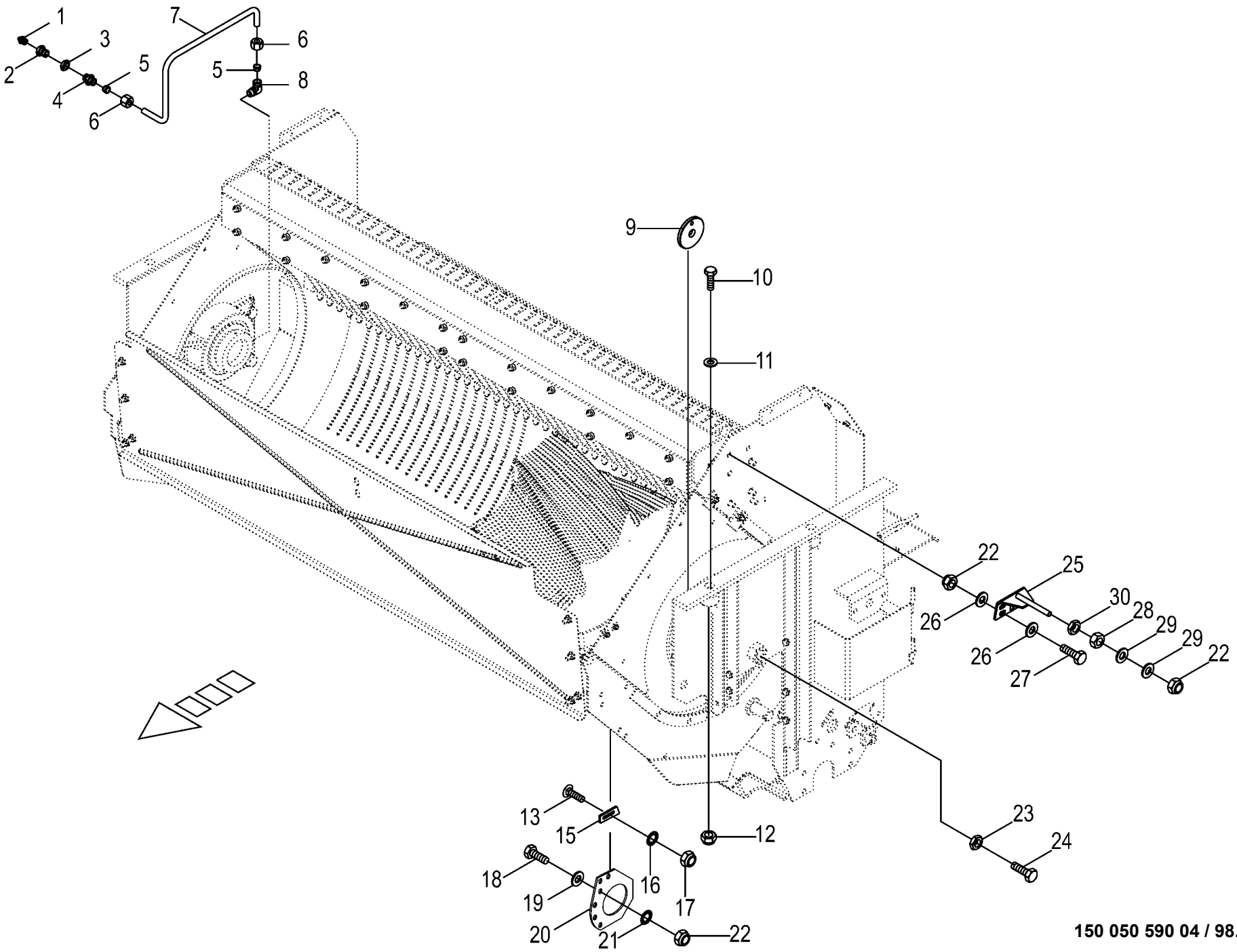

150 050 590 04 / 98.0

150 392 361 04

Förderkanal -Zubehör
Conveyor channel
Canal d'alimentation

930001 - 939441

150 050 590 04

150 392 361 4 **98.0**

Pos.	ID-Nr.	Benennung	Description	Description	Masch.-Nr-	ZX 400 GL -1	ZX 450 GL -1	ZX 550 GL -1				Bemerkung/Remarks/Remarque
1	00 919 105 0	Kegelschmiernippel	Grease niple	Graisseur à cone		x	x	x				AM 8 X 1
2	00 938 515 0	Rohrverbinder	Tube union	Tubulure		x	x	x				M 14 X 1,5
3	00 908 019 1	6kt-Mutter	Hex nut	Écrou hex		x	x	x				M 14 X 1,5
4	00 920 920 1	Einschraubstutzen	Male connector	Raccord filet		x	x	x				LL M 8 X 1 Keg.
5	00 920 916 0	Schneidring	Cutting ring	Baque coupante		x	x	x				LL 6
6	00 920 905 0	Überwurfmutter	Nozzle disc cap	Écrou de buse-pastille		x	x	x				ALL 6
7	00 938 933 0	Kunststoffrohr mit Fett gefüllt -Id.-Nr.= 1m	Plastic tube filled with grease -Id.-no.= 1m	Tube plastique farci avec graisse -Id.-no.= 1m		x	x	x				6 X 1,5
8	00 920 921 1	Winkel-Verbindungsstutzen	Elbow union	Raccord coude		x	x	x				LL M 8 X 1 Keg.
9	20 251 929 0	Druckplatte	Pressure plate	Plaque de pression		x	x	x				
10	00 901 023 0	6kt-Schraube	Hex head bolt	Boulon tête hex		x	x	x				M 24 X 340
11	00 910 514 1	Scheibe	Washer	Rondelle		x	x	x				26 X 44 X 4
12	00 908 726 2	Sicherungsmutter	Locknut	Écrou hex		x	x	x				M 24
13	00 904 884 2	Flachrundschraube	Coach bolt	Vis a tête bombée		x	x	x				M 12 X 35
15	20 056 853 0	Keil 12 x45x74		Cale Tl 12 x45x74		x	x	x				
16	00 909 910 1	Sperrkantscheibe	Detent edged washer	Disque à bord d'arrêt		x	x	x				SKM 12
17	00 908 701 0	Sicherungsmutter	Locknut	Écrou hex		x	x	x				M 12
18	00 900 677 0	6kt-Schraube	Hex head bolt	Boulon tête hex		x	x	x				M 16 X 50
19	00 910 362 0	Scheibe	Washer	Rondelle		x	x	x				17 X 40 X 6
20	20 250 873 0	Zwischenplatte	Intermediate plate	Tôle intermédiaire		x	x	x				
21	00 909 912 1	Sperrkantscheibe	Detent edged washer	Disque à bord d'arrêt		x	x	x				SKM 16
22	00 908 719 0	Sicherungsmutter	Locknut	Écrou hex		x	x	x				M 16
23	00 908 540 1	6kt-Mutter -niedrige Form	Hex nut -low form	Écrou hex -forme basse		x	x	x				M 30
24	00 901 014 0	6kt-Schraube	Hex head bolt	Boulon tête hex		x	x	x				M 30 X 80
25	20 057 471 0	Spannstück	Clamping piece	Pièce de serrage		x	x	x				
26	00 910 511 1	Scheibe	Washer	Rondelle		x	x	x				17,5 X 30 X 3
27	00 900 677 0	6kt-Schraube	Hex head bolt	Boulon tête hex		x	x	x				M 16 X 50
28	00 908 220 0	6kt-Mutter	Hex nut	Écrou hex		x	x	x				M 16
29	00 910 303 1	Scheibe	Washer	Rondelle		x	x	x				17 X 30 X 3
30	00 908 620 0	6kt-Mutter -niedrige Form	Hex nut -low form	Écrou hex -forme basse		x	x	x				M 16

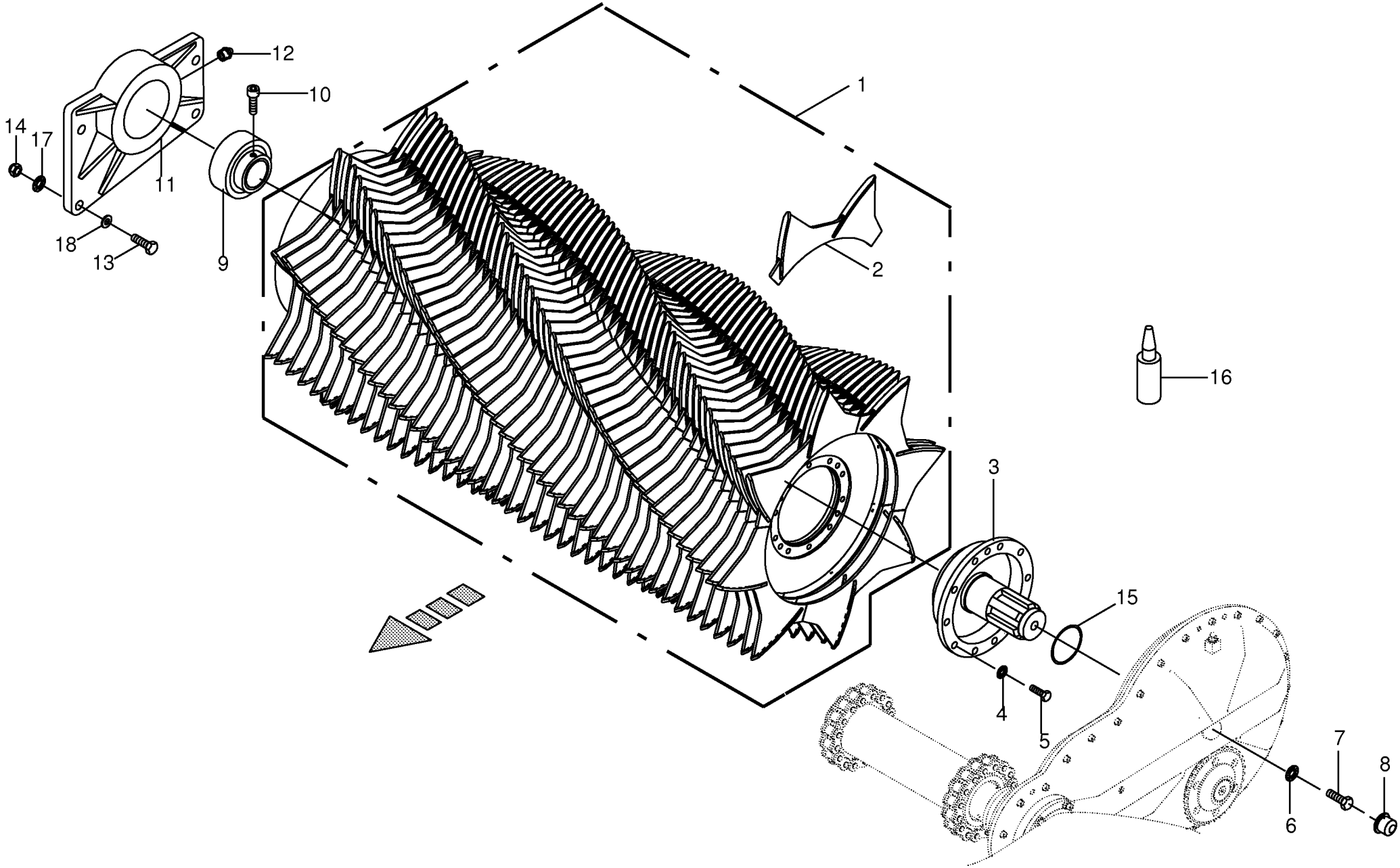

150 050 590 04 / 99.0

150 323 101 03

Fördertrommel
Feed drum
Tambour de convoyage

930001 - 939441

150 050 590 04

150 323 101 3 **99.0**

Pos.	ID-Nr.	Benennung	Description	Description	Masch.-Nr-	ZX 400 GL -1	ZX 450 GL -1	ZX 550 GL -1				Bemerkung/Remarks/Remarque
1	00 348 275 2	Fördertrommel	Conveyor drum	TAMBOUR DE CONVOYAGE		x	x	x				
2	00 348 278 0	Förderzinken -innen	Conveyor tine -inside	Dent convoyeuse -intérieure		180	180	180				
	20 251 251 0	Förderzinken -aussen	Feed tine -outside	Dent du convoyeur -extérieur		8	8	8				
3	00 333 026 3	Antriebsflansch	Drive flange	Flasque d'entrainement		x	x	x				
4	00 909 912 1	Sperrkantscheibe	Detent edged washer	Disque à bord d'arrêt		x	x	x				SKM 16
5	00 900 326 0	6kt-Schraube	Hex head bolt	Boulon tête hex		x	x	x				M 16 X 1,5 X 50 -10.9
6	00 909 913 1	Sperrkantscheibe	Detent edged washer	Disque à bord d'arrêt		x	x	x				SKM 20
7	00 900 384 1	6kt-Schraube	Hex head bolt	Boulon tête hex		x	x	x				M 20 X 80
8	00 938 833 0	Radkappe	Wheel cap	Chapeau de roue		x	x	x				Rd. 52
9	00 934 629 0	Rillenkugellager	Grooved ball bearing	Roulement à gorge		x	x	x				UC 316
10	00 934 653 0	Kugeldruckschraube	Ball pressure screw	Vis du boule de pression		x	x	x				M 14 X 1,5
11	00 333 158 2	Lagerflansch	Bearing flange	Bride de palier		x	x	x				
12	00 919 105 0	Kegelschmiernippel	Grease niple	Graisseur à cone		x	x	x				AM 8 X 1
13	00 900 380 1	6kt-Schraube	Hex head bolt	Boulon tête hex		x	x	x				M 20 X 60
14	00 908 721 0	Sicherungsmutter	Locknut	Écrou hex		x	x	x				M 20
15	00 937 564 1	O-Ring	O-ring	Joint torique		x	x	x				100 X 4
16	00 938 552 1	Universal-Dichtstoff - Silikonfrei	Universal-sealant -silicone- free	Universellement mastic - dégagé de silicone		x	x	x				250 ml
17	00 909 913 1	Sperrkantscheibe	Detent edged washer	Disque à bord d'arrêt		x	x	x				SKM 20
18	00 910 512 2	Scheibe	Washer	Rondelle		x	x	x				21 X 37 X 3

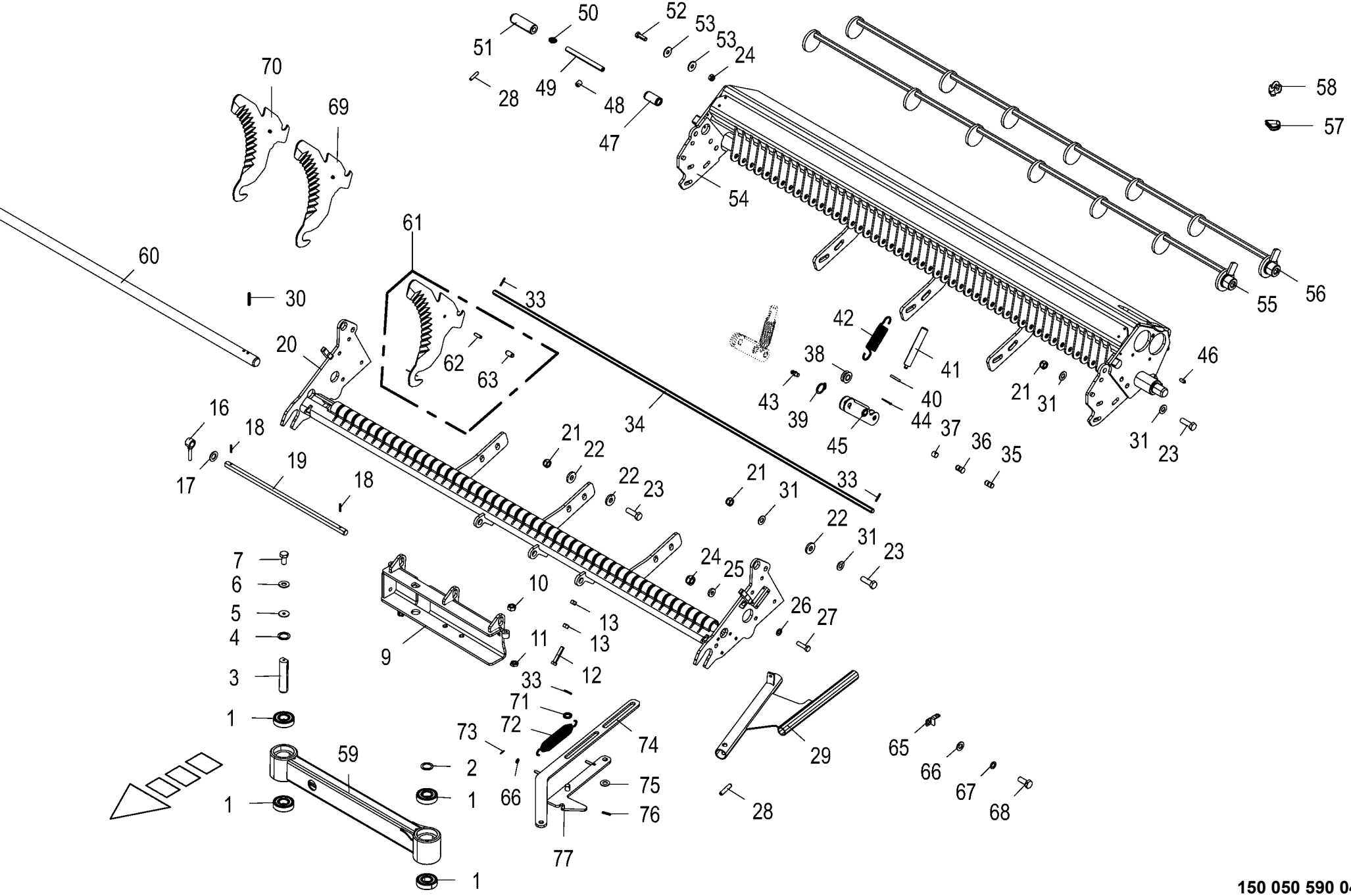

150 050 590 04 / 100.0

150 433 753 05

Schneidwerk - 1 Schneidebene
Cutting mechanism - 1 cutting plane
Dispositif de coupe

930001 - 939441

150 050 590 04

150 433 753 5 **100.0**

Pos.	ID-Nr.	Benennung	Description	Description	Masch.-Nr-	ZX 400 GL -1	ZX 450 GL -1	ZX 550 GL -1				Bemerkung/Remarks/Remarque
1	00 930 566 0	Rillenkugellager	Grooved ball bearing	Roulement à gorge		4	4	4				6306 2RS
2	00 910 865 1	Passscheibe	Shim ring	Rondelle d'ajustage		1	1	1				30 X 42 X 2,0
3	20 055 385 0	Lagerbolzen	Bearing bolt	Boulon du palier		1	1	1				
4	00 910 702 1	Stützscheibe	Supporting disc	Rondelle diélectrique		1	1	1				S 30 X 42 X 2,5
5	00 910 604 0	Scheibe	Washer	Rondelle		x	x	x				9 X 36 X 2,5
6	00 909 908 1	Sperrkantscheibe	Detent edged washer	Disque à bord d'arrêt		x	x	x				SKM 8
7	00 900 612 0	6kt-Schraube	Hex head bolt	Boulon tête hex		x	x	x				M 8 X 16
8	20 058 176 0	Lenker	Lenker	Bras de guidage		1	1	1				
9	20 057 635 1	Schwenkkopf	Swivel head	Tête pivotante		1	1	1				
10	00 908 212 0	6kt-Mutter	Hex nut	Écrou hex		x	x	x				M 10
11	00 908 500 0	6kt-Mutter -niedrige Form	Hex nut -low form	Écrou hex -forme basse		x	x	x				M 10
12	00 900 304 1	6kt-Schraube	Hex head bolt	Boulon tête hex		x	x	x				M 12 X 60
13	00 908 215 0	6kt-Mutter	Hex nut	Écrou hex		x	x	x				M 12
16	20 052 390 0	Justierschraube	Adjustment screw	Vis d'approche		2	2	2				M 10
17	00 910 512 2	Scheibe	Washer	Rondelle		x	x	x				21 X 37 X 3
18	00 912 641 2	Spannstift	Roll pin	Goupille de serrage		2	2	2				6 X 30
19	20 055 392 0	Achse für Schwenkkopf	Axle for swivel head	Essieu p. tête pivotante		1	1	1				
20	20 057 616 0	Messerbalken vorne	Blade bar front	Barre de coupe avant		1	1	1				
21	00 908 719 0	Sicherungsmutter	Locknut	Écrou hex		x	x	x				M 16
22	00 910 362 0	Scheibe	Washer	Rondelle		x	x	x				17 X 40 X 6
23	00 900 677 0	6kt-Schraube	Hex head bolt	Boulon tête hex		x	x	x				M 16 X 50
24	00 908 701 0	Sicherungsmutter	Locknut	Écrou hex		x	x	x				M 12
25	00 910 320 0	Scheibe	Washer	Rondelle		x	x	x				13 X 30 X 6
26	00 910 506 1	Scheibe	Washer	Rondelle		x	x	x				13 X 24 X 2,5
27	00 901 451 0	6kt-Schraube	Hex head bolt	Boulon tête hex		x	x	x				M 12 X 45
28	00 912 639 3	Spannstift	Roll pin	Goupille de serrage		3	3	3				6 X 26
29	20 057 628 1	Schaltrohr	Shifting tube	Tube de commutation		1	1	1				
31	00 909 912 1	Sperrkantscheibe	Detent edged washer	Disque à bord d'arrêt		x	x	x				SKM 16
33	00 912 613 2	Spannstift	Roll pin	Goupille de serrage		2	2	2				5 X 30
34	20 055 391 0	Achse Rd 16 h9 x1855	Axle Rd 16 h9 x1855 A3G	Essieu Rd 16 h9 x1855		1	1	1				
35	00 334 913 1	Bolzen	Pin	Boulon		46	46	46				Rd. 16 X 30,2
36	00 348 250 0	Bolzen -inkl. Schmiernippel	Pin -incl. grease nipple	Boulon -incl. graisseur		46	46	46				Rd. 20 X 28,6
37	00 935 335 0	Lagerbuchse mit Schmiertaschen	Bearing bush	Coussinet		46	46	46				16 X 18 X 15
38	20 274 388 0	Auslöserolle mont.	Trigger roller assembled	Galet de déclenchement assemblé		46	46	46				
39	00 911 520 0	Sicherungsring	Circlip	Circlip		138	138	138				A 16 X 1,5
40	00 910 361 1	Scheibe	Washer	Rondelle		x	x	x				10,5 X 25 X 4
41	20 059 378 0	Druckrolle 24,75x154	Pressure roller 24.75x154	Rouleau de pression 24,75x154		46	46	46				
42	00 334 830 3	Zugfeder	Tension spring	Ressort de traction		46	46	46				5 X 31 X 164

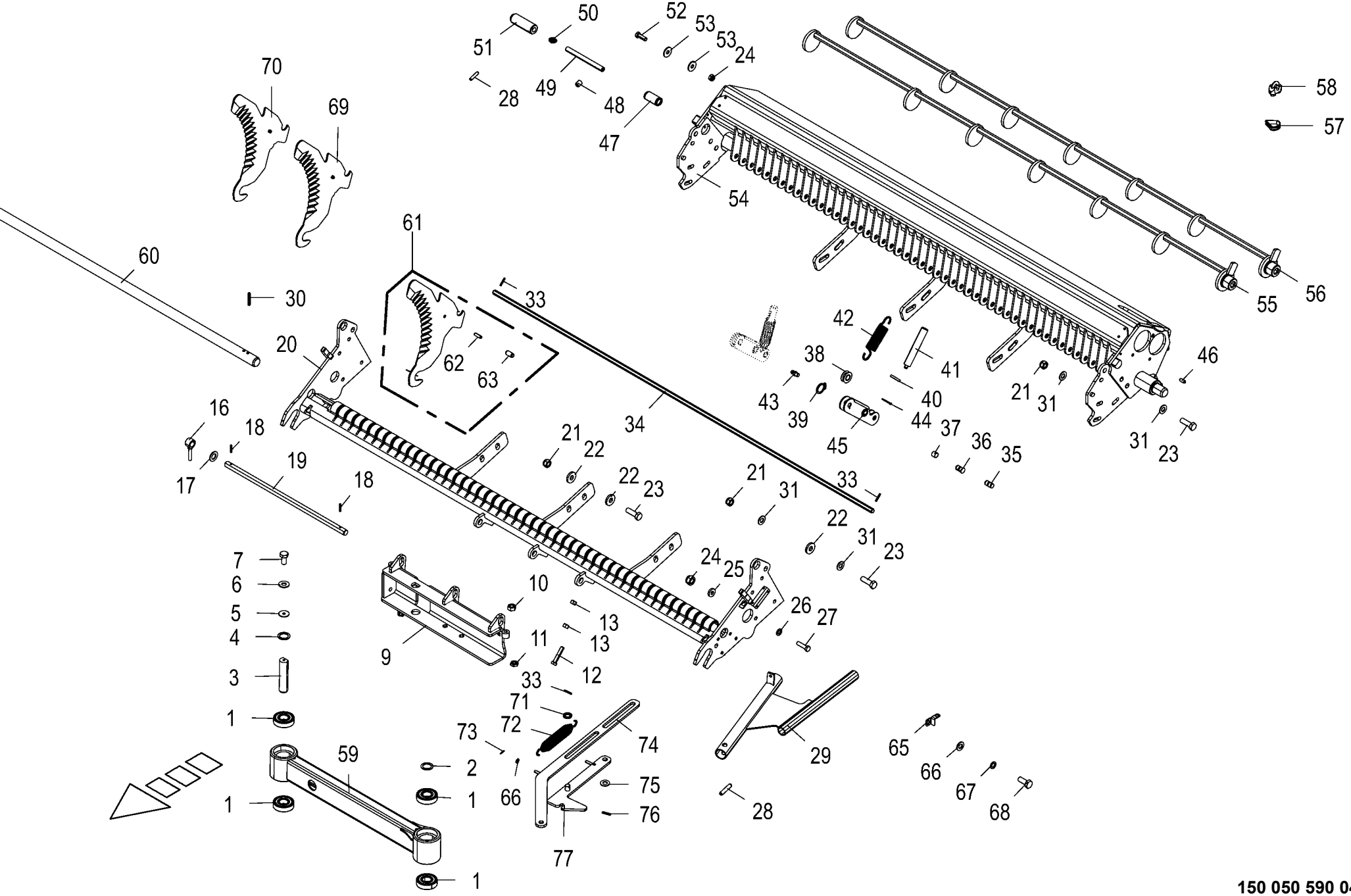

150 050 590 04 / 100.0

150 433 753 05

Schneidwerk - 1 Schneidebene
Cutting mechanism - 1 cutting plane
Dispositif de coupe

930001 - 939441

150 050 590 04

150 433 753 5 **100.0**

Pos.	ID-Nr.	Benennung	Description	Description	Masch.-Nr-	ZX 400 GL -1	ZX 450 GL -1	ZX 550 GL -1				Bemerkung/Remarks/Remarque
43	00 919 108 0	Kegelschmiernippel	Grease niple	Graisseur à cone		46	46	46				AM 6 X 1
44	00 912 028 1	Splint	Cotter pin	Goupille fendue		46	46	46				2 X 16
45	00 338 016 4	Messerhebel	Blade lever	Levier du couteau		1	1	1				
46	00 912 022 0	Spannstift	Roll pin	Goupille de serrage		2	2	2				10 X 22
47	00 143 556 2	Druckfeder	Pressure spring	Ressort de pression		2	2	2				3,5 X 26,5 X 60
48	00 905 922 1	Gewindestift	Threaded pin	Goujon fileté		1	1	1				M 8 X 10
49	20 052 033 0	Einrastbolzen	Bolt	Axe		1	1	1				Rd. 16 X 177
50	00 919 105 0	Kegelschmiernippel	Grease niple	Graisseur à cone		1	1	1				AM 8 X 1
51	20 052 032 0	Bolzen	Pin	Boulon		1	1	1				Rd. 35 X 105
52	00 900 657 0	6kt-Schraube	Hex head bolt	Boulon tête hex		x	x	x				M 12 X 35
53	00 910 609 0	Scheibe	Washer	Rondelle		x	x	x				13 X 37 X 3
54	20 057 075 0	Messerbalken hinten	Blade bar rear	Barre de coupe arrière		1	1	1				
55	20 055 389 0	Schaltwelle unten	Selector shaft bottom	Arbre de commande en bas		1	1	1				
56	20 055 384 0	Schaltwelle oben	Selector shaft top	Arbre de commande en haut		1	1	1				
57	00 917 505 1	Kausche	Grommet thimble	Cosse a corde		x	x	x				A 4
58	00 917 602 0	Drahtseilklemme	Wire rope clamp	Pince de cable metallique		x	x	x				5
59	20 057 076 0	Tragrohr	Support pipe	Tube porteur		1	1	1				
60	20 057 612 0	Messerstange	Blade rod	Barre des couteaux		1	1	1				
61	20 051 199 0	Schneidmesser	Knife	Couteau		46	46	46				
62	00 912 636 2	Spannstift	Roll pin	Goupille de serrage		46	46	46				6 X 20
63	00 912 548 0	Spannstift	Roll pin	Goupille de serrage		46	46	46				10 X 20
65	20 058 925 1	Sensorhalter	Sensor support	Support de capteur		1	1	1				
66	00 910 413 0	Scheibe	Washer	Rondelle		x	x	x				8,4 X 17 X 1,6
67	00 909 903 0	Sperrkantscheibe	Detent edged washer	Disque à bord d'arrêt		x	x	x				SKZ 8
68	00 900 614 0	6kt-Schraube	Hex head bolt	Boulon tête hex		x	x	x				M 8 X 20
69	20 054 114 0	Schneidmesser - bei hohem Steinanteil -optional	Knife - with higt stone proportion -optional	Couteau - pour un haut prorata de pierres -optionnel		46	46	46				
70	20 055 607 0	Messer mit Spannhülse, beschichtet -optional	Knife -optional	Couteau -optionnel		46	46	46				
71	90 000 470 0	Scheibe	Washer	Rondelle		x	x	x				17 X 30 X 4
72	20 073 182 0	Zugfeder	Tension spring	Ressort de traction		1	1	1				4 X 31,5 X 220
73	00 912 539 2	Spannstift	Roll pin	Goupille de serrage		x	x	x				3 X 20
74	20 251 428 0	Lenker	Suspension arm	Bras de guidage		1	1	1				
75	00 910 704 0	Scheibe	Washer	Rondelle		x	x	x				16 X 32 X 2
76	00 912 641 2	Spannstift	Roll pin	Goupille de serrage		1	1	1				6 X 30
77	20 251 426 0	Spange	Cramp	Attache		1	1	1				

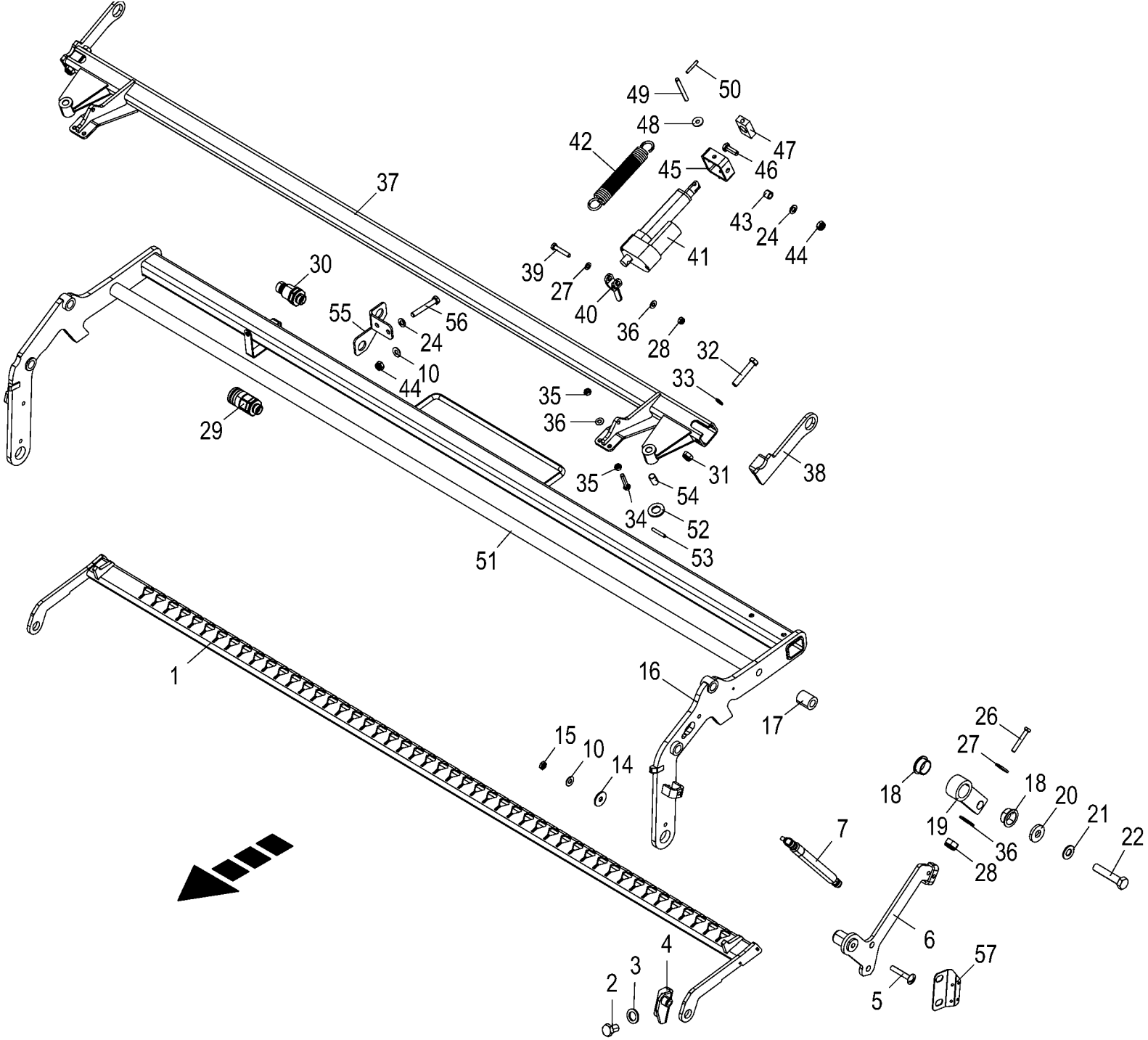

150 050 590 04 / 101.0

150 430 909 04

Messerschleifeinrichtung - Mechanische Teile
Blade sharpening equipment - Mechanical parts
Equipement d'affûtage des couteaux - Composants mécaniques

930001 - 939441

150 050 590 04

150 430 909 4 **101.0**

Pos.	ID-Nr.	Benennung	Description	Description	Masch.-Nr-	ZX 400 GL -1	ZX 450 GL -1	ZX 550 GL -1				Bemerkung/Remarks/Remarque
1	20 057 647 0	Messerkamm	Knife comb	Peigne à couteaux		1	1	1				
2	00 900 632 0	6kt-Schraube	Hex head bolt	Boulon tête hex		x	x	x				M 10 X 16
3	00 909 907 0	Sperrkantscheibe	Detent edged washer	Disque à bord d'arrêt		x	x	x				SKZ 10
4	20 057 650 0	Drehpunkt Messerkamm links	Pivot point blade comb left	Pivot peigne de couteaux ga.		1	1	1				
	20 057 652 0	Drehpunkt Messerkamm rechts	Pivot point blade comb right	Pivot peigne de couteaux dr.		1	1	1				
5	00 905 159 2	Flachrundschraube	Coach bolt	Vis a tête bombée		x	x	x				M 10 X 60
6	20 055 579 0	Blech links	Plate left	Tôle ga.		1	1	1				
	20 055 578 0	Blech rechts	Plate right	Tôle dr.		1	1	1				
7	00 940 562 1	Gasfeder -links/rechts	Gas spring -left/right	Ressort à gaz -gauche/droite		2	2	2				Lg.= 385 - 1000 N
10	00 909 909 1	Sperrkantscheibe	Detent edged washer	Disque à bord d'arrêt		x	x	x				SKM 10
14	00 910 353 0	Scheibe	Washer	Rondelle		x	x	x				11 X 34 X 3
15	00 908 500 0	6kt-Mutter -niedrige Form	Hex nut -low form	Écrou hex -forme basse		x	x	x				M 10
16	20 056 863 0	Rahmen	Frame	Cadre		1	1	1				
17	20 056 736 0	Verschiebewellenstück	Tube	Pièce d'arbre de déplacement		1	1	1				
18	90 002 571 0	Bundbuchse 30x34/42x16	Collar bushing 30x34/42x16	Douille à collerette 30x34/ 42x16		2	2	2				
19	20 055 575 0	Lasche	Link	Languette		1	1	1				
20	00 910 362 0	Scheibe	Washer	Rondelle		x	x	x				17 X 40 X 6
21	00 909 912 1	Sperrkantscheibe	Detent edged washer	Disque à bord d'arrêt		x	x	x				SKM 16
22	00 900 345 1	6kt-Schraube	Hex head bolt	Boulon tête hex		x	x	x				M 16 X 80
24	00 910 414 0	Scheibe	Washer	Rondelle		x	x	x				10,5 X 21 X 2
26	00 900 214 0	6kt-Schraube	Hex head bolt	Boulon tête hex		x	x	x				M 8 X 55
27	00 910 413 0	Scheibe	Washer	Rondelle		x	x	x				8,4 X 17 X 1,6
28	00 908 706 0	Sicherungsmutter	Locknut	Écrou hex		x	x	x				M 8
29	27 013 879 0	Flat-Face Kuppl.-Muffe L BG3	Flat-Face coupling bushing L BG3	M. d'accoup. Flat-Face L BG3		1	1	1				
		M22x1,5	M22x1.5	M22x1,5								
30	27 013 878 0	Flat-Face Kuppl.-Stecker L BG3	Flat-Face coupling plug L BG3	Raccord d'acc. Flat-Face L BG3		1	1	1				
		M22x1,5	M22x1.5	M22x1,5								
31	00 908 701 0	Sicherungsmutter	Locknut	Écrou hex		x	x	x				M 12
32	00 901 453 0	6kt-Schraube	Hex head bolt	Boulon tête hex		x	x	x				M 12 X 65
33	00 909 911 0	Sperrkantscheibe	Detent edged washer	Disque à bord d'arrêt		x	x	x				SKZ 12
34	00 901 421 1	6kt-Schraube	Hex head bolt	Boulon tête hex		x	x	x				M 8 X 40
35	00 908 210 0	6kt-Mutter	Hex nut	Écrou hex		x	x	x				M 8
36	00 909 908 1	Sperrkantscheibe	Detent edged washer	Disque à bord d'arrêt		x	x	x				SKM 8
37	20 057 925 0	Schwenkbügel kurz	U-bracket short	Etrier pivotant court		1	1	1				
38	20 057 926 0	Drehmomentenstütze schraubbar, links -links	Torque support screwable, lh - left	Support du couple, peut être vissé, ga. -gauche		1	1	1				
	20 057 927 0	Drehmomentenstütze schraubbar, rechts -rechts	Torque support screwable, rh - right	Support du couple, peut être serré, dr. -droite		1	1	1				

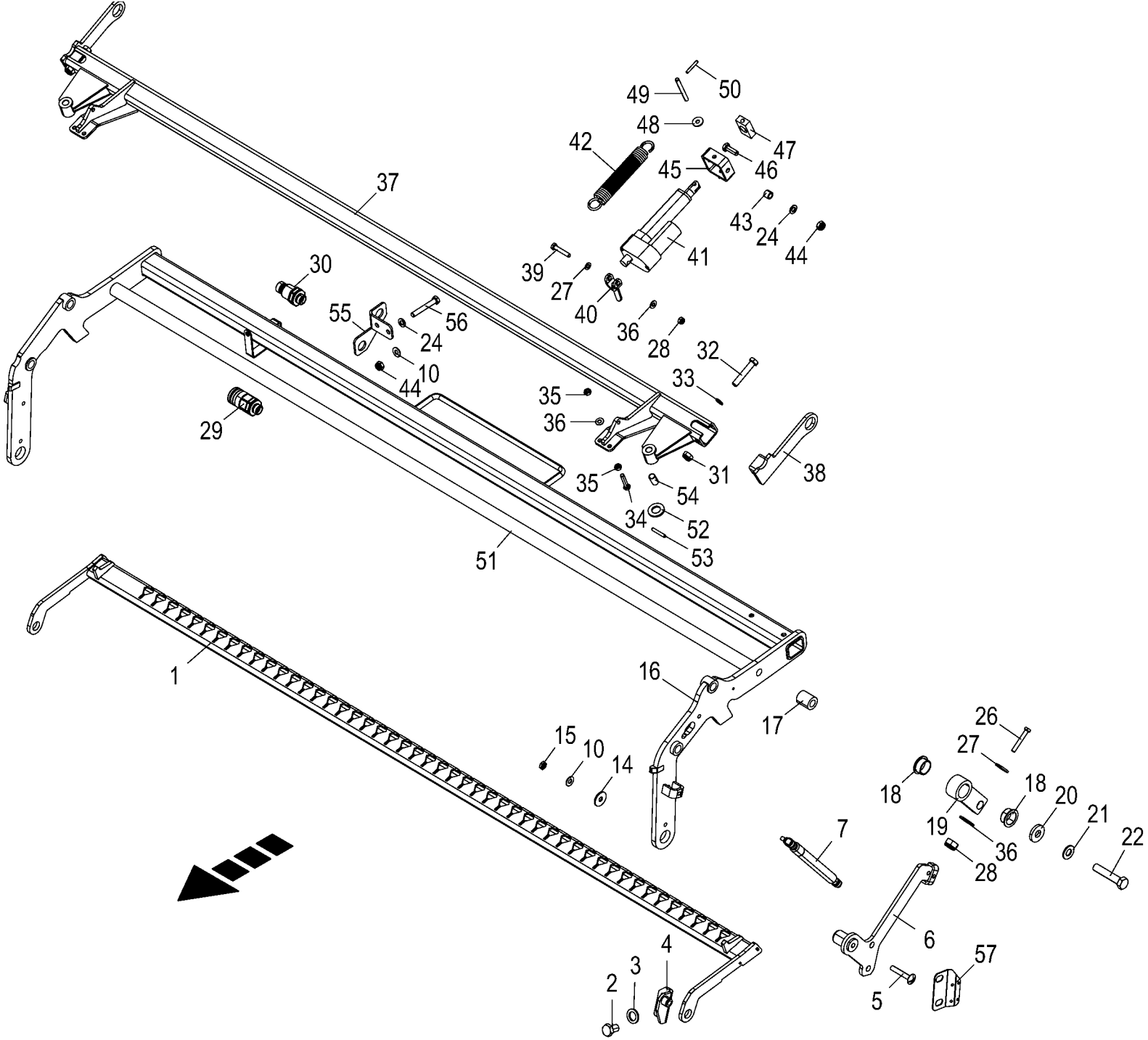

150 050 590 04 / 101.0

150 430 909 04

Messerschleifeinrichtung - Mechanische Teile
Blade sharpening equipment - Mechanical parts
Equipement d'affûtage des couteaux - Composants mécaniques

930001 - 939441

150 050 590 04

150 430 909 4 **101.0**

Pos.	ID-Nr.	Benennung	Description	Description	Masch.-Nr-	ZX 400 GL -1	ZX 450 GL -1	ZX 550 GL -1				Bemerkung/Remarks/Remarque
39	00 901 422 0	6kt-Schraube	Hex head bolt	Boulon tête hex		x	x	x				M 8 X 45
40	20 055 580 0	Gelenkrohr	Joint tube	Tube d'articulation		2	2	2				
41	20 083 168 0	Linearmotor 12V 1200N 80mm kpl. -links/rechts	Linearmotor 12V 80mm 1200N - left/right	Moteur linéaire 12V 1200N 80mm complet -gauche/droite		2	2	2				
42	20 057 163 0	Zugfeder 4,5 x 27,5 x 200 Zn8 -links/rechts	Tension spring 4,5 x 27,5 x 200 Zn8 -left/right	Ressort de traction 4,5 x 27, 5 x 200 Zn8 -gauche/droite		2	2	2				
43	20 057 656 0	Buchse für Kardangelenk	Bushing for universal joint block	Douille p. joint de cardan		4	4	4				
44	00 908 758 0	Sicherungsmutter	Locknut	Écrou hex		x	x	x				M 10
45	20 056 737 0	Gelenkrohr	Joint tube	Tube d'articulation		2	2	2				
46	00 900 637 0	6kt-Schraube	Hex head bolt	Boulon tête hex		x	x	x				M 10 X 30
47	20 055 573 0	Adapter	Adapter	Adaptateur		2	2	2				
48	00 910 603 0	Scheibe	Washer	Rondelle		x	x	x				8,4 X 24 X 2
49	20 055 574 0	Bolzen	Bolt	Boulon		2	2	2				
50	00 912 561 1	Spannstift 3,5 x 24 Dacromet	TENSION PIN 3,5X24 1481	GOUPILLE ELAST 3,5X24		x	x	x				
51	20 055 576 0	Welle	Shaft	Arbre		1	1	1				
52	00 910 506 1	Scheibe	Washer	Rondelle		x	x	x				13 X 24 X 2,5
53	00 912 582 2	Spannstift	Roll pin	Goupille de serrage		x	x	x				4 X 26
54	00 934 960 0	Lagerbuchse	Bearing bush	Coussinet		2	2	2				12 X 14 X 25
55	20 057 953 0	Kupplungshalter	Clutch support	Support de accouplement		1	1	1				
56	00 900 287 1	6kt-Schraube	Hex head bolt	Boulon tête hex		x	x	x				M 10 X 70
57	20 058 924 0	Kabelhalter	Cable holder	Support de câbles		x	x	x				

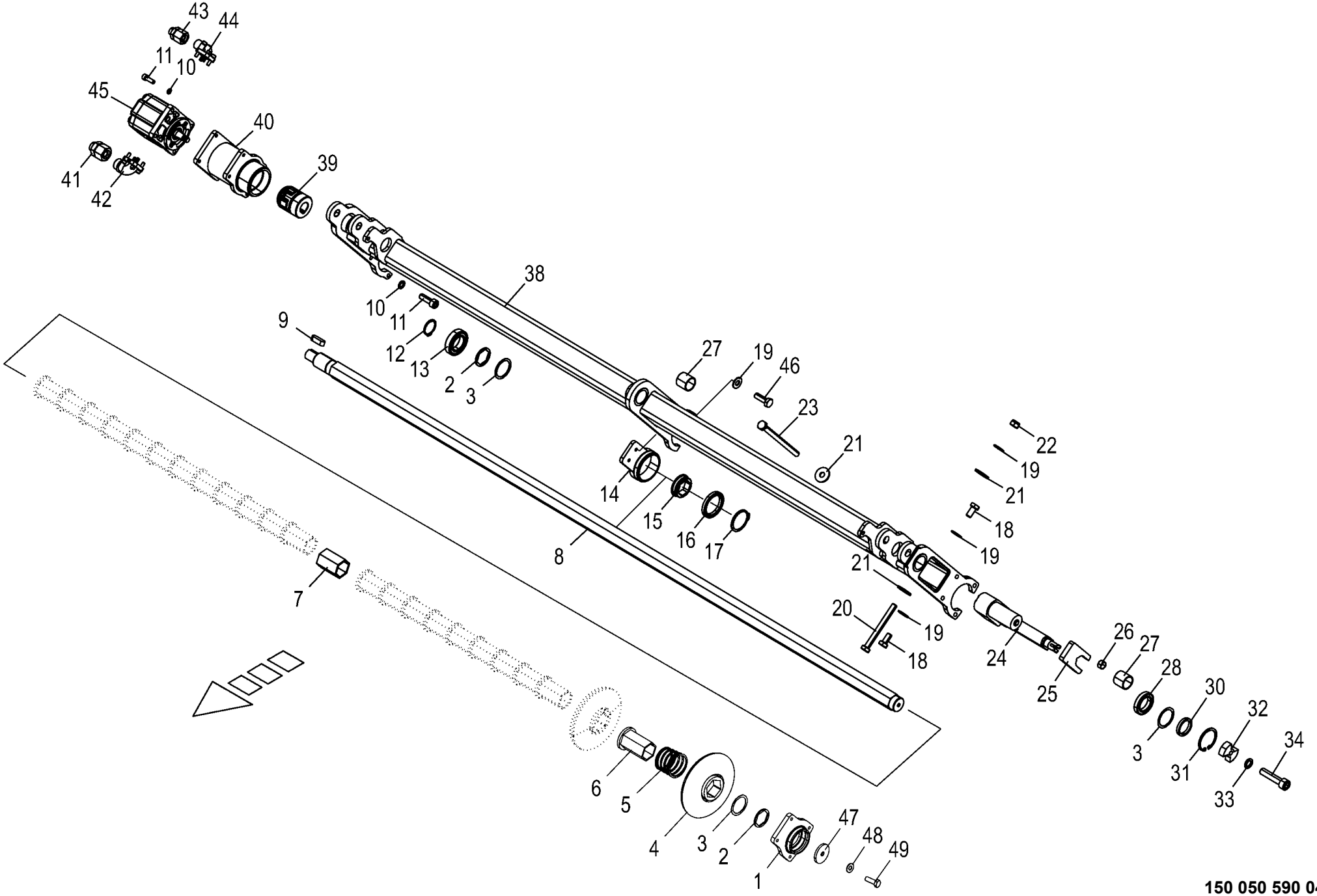

150 050 590 04 / 102.0

150 430 963 02

Messerschleifeinrichtung - Mechanische Teile
Blade sharpening equipment - Mechanical parts
Equipement d'affûtage des couteaux - Composants mécaniques

930001 - 939441

150 050 590 04

150 430 963 2 **102.0**

Pos.	ID-Nr.	Benennung	Description	Description	Masch.-Nr-	ZX 400 GL -1	ZX 450 GL -1	ZX 550 GL -1				Bemerkung/Remarks/Remarque
1	20 057 089 0	Lagerarm	Bearing arm	Bras de palier		1	1	1				
2	20 057 142 0	Distanzscheibe	Spacer washer	Entretoise		4	4	4				
3	00 910 884 1	Passscheibe	Shim ring	Rondelle d'ajustage		2	2	2				42 X 52 X 1,0
	00 910 883 1	Passscheibe	Shim ring	Rondelle d'ajustage		6	6	6				42 X 52 X 0,5
	00 910 882 1	Passscheibe	Shim ring	Rondelle d'ajustage		2	2	2				42 x 52 x 0,3
4	20 059 589 0	Fächerschleifscheibe 18°	Flap disc 18°	Disque à lamelles 18°		24	24	24				
5	20 059 629 1	Kegelfeder	Conical spring	Ressort conique		24	24	24				
6	20 056 865 1	Adapter lang Kunststoff	Adapter long plastic	Adaptateur long plastique		23	23	23				
7	20 056 866 1	Adapter kurz Kunststoff	Adapter short plastic	Adaptateur court plastique		1	1	1				
8	20 059 306 1	Welle 6-Kt SW 36	Shaft hexagon 36 h11	6 kt. Welle 6 Kt 36 h11		1	1	1				
9	00 915 066 0	Passfeder	Fit-in key	Clavette		1	1	1				A 8 X 7 X 25
10	00 909 903 0	Sperrkantscheibe	Detent edged washer	Disque à bord d'arrêt		x	x	x				SKZ 8
11	00 903 077 1	Zylinderschraube	Allen screw	Vis tête cylindrique		x	x	x				M 8 X 25
12	00 911 541 0	Sicherungsring	Circlip	Circlip		1	1	1				A 35 X 1,5
13	00 930 507 0	Rillenkugellager	Grooved ball bearing	Roulement à gorge		1	1	1				6007 2RS
14	20 056 725 0	Lagerhalter	Bearing holder	Support de palier		1	1	1				
15	20 055 593 0	Lageradapter	Bearing adapter	Adapteur de palier		1	1	1				
16	90 002 432 0	Rillenkugellager 61810 2RS	Grooved ball bearing 61810 2RS	Roulement à billes rainuré 61810 2RS		1	1	1				
17	00 911 553 0	Sicherungsring	Circlip	Circlip		1	1	1				A 50 X 2,0
18	00 900 612 0	6kt-Schraube	Hex head bolt	Boulon tête hex		x	x	x				M 8 X 16
19	00 909 908 1	Sperrkantscheibe	Detent edged washer	Disque à bord d'arrêt		x	x	x				SKM 8
20	00 901 008 1	6kt-Schraube	Hex head bolt	Boulon tête hex		x	x	x				M 8 X 80
21	00 910 603 0	Scheibe	Washer	Rondelle		x	x	x				8,4 X 24 X 2
22	00 908 706 0	Sicherungsmutter	Locknut	Écrou hex		x	x	x				M 8
23	00 901 010 0	6kt-Schraube	Hex head bolt	Boulon tête hex		x	x	x				M 8 X 120
24	20 083 168 0	Linearmotor 12V 1200N 80mm kpl.	Linearmotor 12V 80mm 1200N	Moteur linéaire 12V 1200N 80mm complet		1	1	1				
25	20 057 141 0	Klotz	Block	Bloc		1	1	1				
26	90 002 572 0	Lagerbuchse 16x18x10	Bearing bushing 16x18x10	Coussinet 16x18x10		4	4	4				
27	00 934 920 0	Lagerbuchse	Bearing bush	Coussinet		3	3	3				30 X 34 X 30
28	90 002 339 0	Rillenkugellager 61907 2RS	Grooved ball bearing 61907 2RS	Roulement à billes rainuré 61907 2RS		1	1	1				
30	00 015 066 2	Distanzring	Spacer ring	Bague d'écartement		1	1	1				44,5 X 4,5 X 6
31	00 911 653 0	Sicherungsring	Circlip	Circlip		1	1	1				55 X 2
32	20 057 663 0	Signalscheibe	Signal washer	Disque de signalisation		1	1	1				
33	00 909 907 0	Sperrkantscheibe	Detent edged washer	Disque à bord d'arrêt		x	x	x				SKZ 10
34	00 903 111 1	Zylinderschraube	Allen screw	Vis tête cylindrique		x	x	x				M 10 X 45

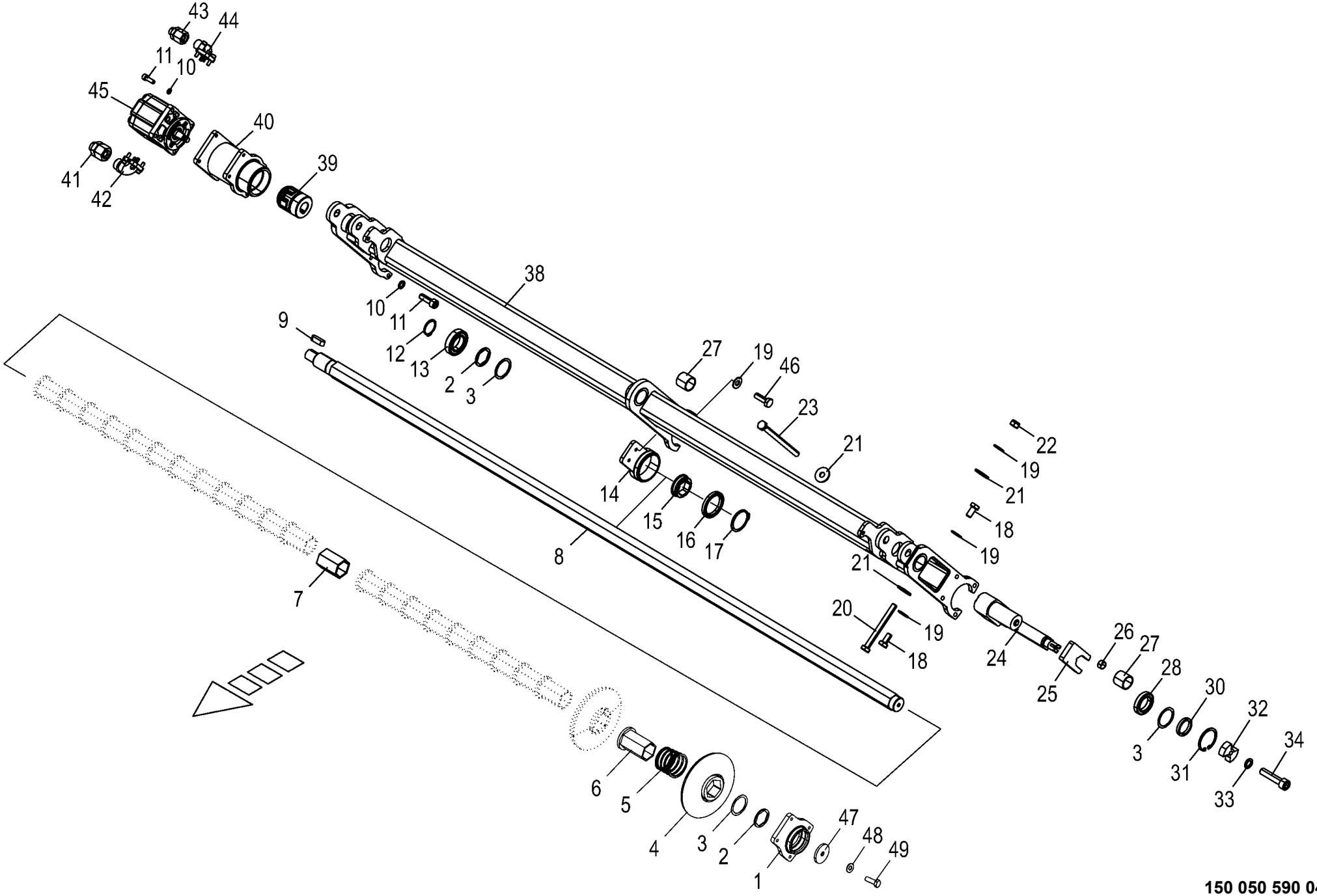

150 050 590 04 / 102.0

150 430 963 02

Messerschleifeinrichtung - Mechanische Teile
Blade sharpening equipment - Mechanical parts
Equipement d'affûtage des couteaux - Composants mécaniques

930001 - 939441

150 050 590 04

150 430 963 2 **102.0**

Pos.	ID-Nr.	Benennung	Description	Description	Masch.-Nr-	ZX 400 GL -1	ZX 450 GL -1	ZX 550 GL -1				Bemerkung/Remarks/Remarque
38	20 056 534 0	Rahmen	Frame	Cadre		1	1	1				
39	27 012 587 0	Rotexkupplung	Rotex coupling	Accouplement Rotex		1	1	1				
40	20 057 441 0	Motoraufnahme	Engine holder	Logement du moteur		1	1	1				
41	00 921 184 0	Reduzier-Verschraubung	Reducer fitting	Réduction		1	1	1				KOR 18/15-PL
42	00 919 954 0	Flanschverschraubung	Flange connection	Connexion de collerette		1	1	1				M 26 X 1,5
43	00 921 160 1	Reduzier-Verschraubung	Reducer fitting	Réduction		1	1	1				KOR 15 / 12 - PL
44	00 919 756 0	Flanschverschraubung	Flange connection	Connexion de collerette		1	1	1				M 22 X 1,5
45	27 012 533 0	Hyd.-Motor 8,4 cm³	Hyd. engine 8,4 cm³	Moteur hydraulique 8,4 cm³		1	1	1				
	27 021 666 0	Dichtungssatz		Jeu de joints		1	1	1				
46	00 900 616 0	6kt-Schraube	Hex head bolt	Boulon tête hex		x	x	x				M 8 X 25
47	00 910 639 1	Scheibe	Washer	Rondelle		x	x	x				11 X 48 X 5
48	00 909 909 1	Sperrkantscheibe	Detent edged washer	Disque à bord d'arrêt		x	x	x				SKM 10
49	00 900 637 0	6kt-Schraube	Hex head bolt	Boulon tête hex		x	x	x				M 10 X 30

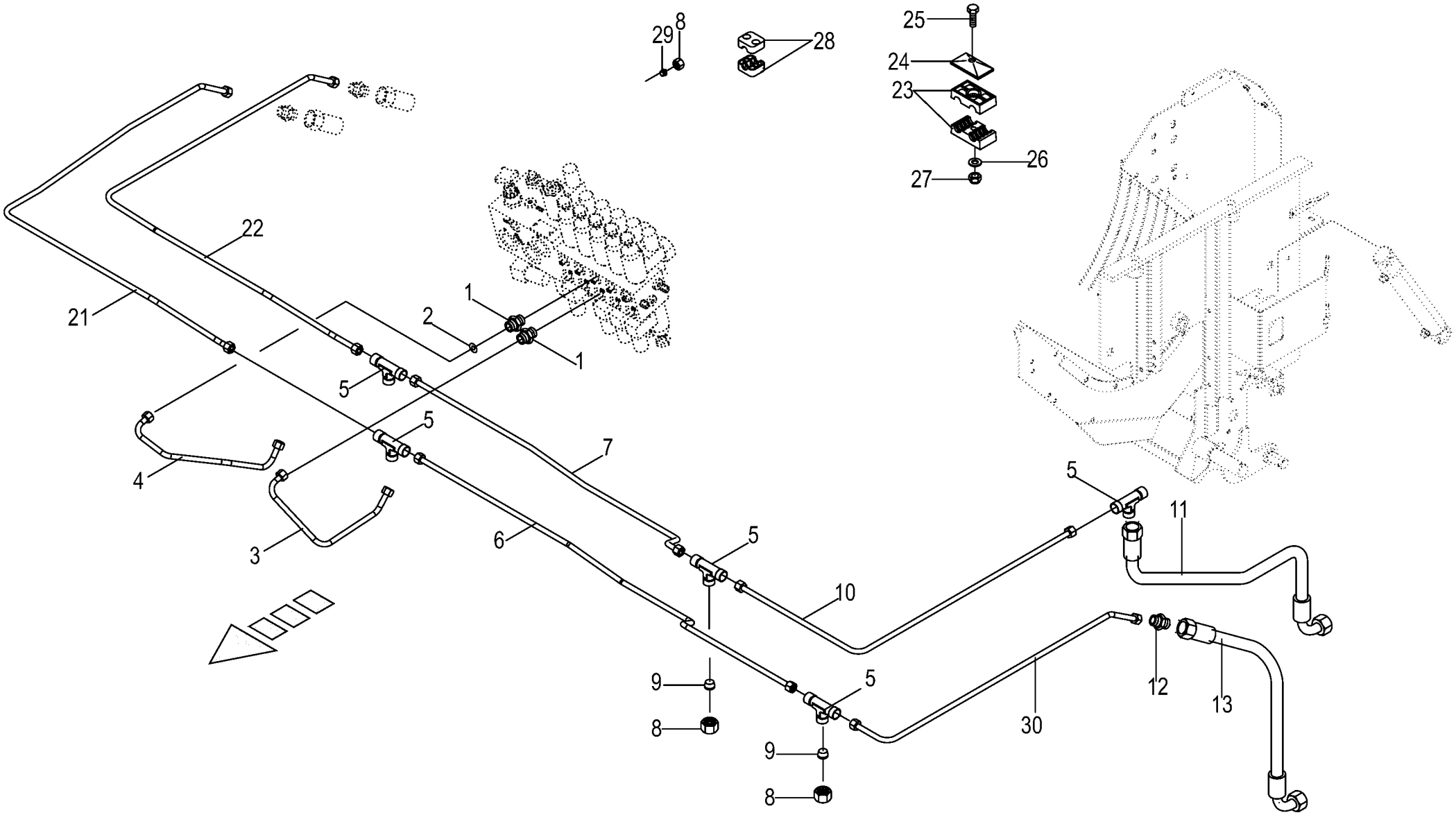

150 050 590 04 / 103.0

150 445 473 01

Hydraulik Schneidwerk
Hydraulic cutting mechanism
Système hydraulique de coupe

930001 - 939441

150 050 590 04

150 445 473 1 **103.0**

Pos.	ID-Nr.	Benennung	Description	Description	Masch.-Nr-	ZX 400 GL -1	ZX 450 GL -1	ZX 550 GL -1				Bemerkung/Remarks/Remarque
1	00 920 818 0	Einschraubstutzen	Male connector	Raccord filet		x	x	x				L 12 MB / M 14 X 1,5
2	00 332 014 3	Drosselscheibe	Throttling disc	Disque d'etranglement		x	x	x				1,5 X 12 X 1
3	20 053 761 0	Hydraulikleitung -inkl. Überwurfmutter, Schneidring	Hydraulic line -incl. nozzle disc cap, cutting ring	Ligne hydraulique -incl. écrou de buse-pastille, baque coupante		x	x	x				12 X 1,5
4	20 053 762 0	Hydraulikleitung -inkl. Überwurfmutter, Schneidring	Hydraulic line -incl. nozzle disc cap, cutting ring	Ligne hydraulique -incl. écrou de buse-pastille, baque coupante		x	x	x				12 X 1,5
5	00 921 071 1	T-Stutzen	T connector	Raccord T réglable		x	x	x				L 12
6	20 054 943 0	Hydraulikleitung -inkl. Überwurfmutter, Schneidring	Hydraulic line -incl. nozzle disc cap, cutting ring	Ligne hydraulique -incl. écrou de buse-pastille, baque coupante		x	x	x				12 X 1,5
7	20 051 040 0	Hydraulikleitung -inkl. Überwurfmutter, Schneidring	Hydraulic line -incl. nozzle disc cap, cutting ring	Ligne hydraulique -incl. écrou de buse-pastille, baque coupante		x	x	x				12 X 1,5
8	00 921 206 0	Überwurfmutter	Nozzle disc cap	Écrou de buse-pastille		x	x	x				AL 12
9	00 919 300 0	Verschlusskegel mit O-Ring	Locking cone w. O-ring	Cône de verouillage av.joint t		x	x	x				L 12
10	20 051 041 0	Hydraulikleitung -inkl. Überwurfmutter, Schneidring	Hydraulic line -incl. nozzle disc cap, cutting ring	Ligne hydraulique -incl. écrou de buse-pastille, baque coupante		x	x	x				12 X 1,5
11	27 007 118 0	Hochdruckschlauchleitung - links	High pressure hose line -left	Conduite de tuyau haute pression -gauche		x	x	x				Lg.= 550
	00 921 258 1	Hochdruckschlauchleitung - rechts	High pressure hose line -right	Conduite de tuyau haute pression -droite		x	x	x				Lg.= 670
12	00 921 054 1	Verbindungsstutzen	Connector	Raccord		x	x	x				M 18 X 1,5
13	27 010 022 0	Hochdruckschlauchleitung	High pressure hose line	Conduite de tuyau haute pression		x	x	x				Lg.= 800
21	20 053 763 0	Hydraulikleitung -inkl. Überwurfmutter, Schneidring	Hydraulic line -incl. nozzle disc cap, cutting ring	Ligne hydraulique -incl. écrou de buse-pastille, baque coupante		x	x	x				12 X 1,5
22	20 053 764 0	Hydraulikleitung -inkl. Überwurfmutter, Schneidring	Hydraulic line -incl. nozzle disc cap, cutting ring	Ligne hydraulique -incl. écrou de buse-pastille, baque coupante		x	x	x				12 X 1,5
23	00 925 105 0	Rohrschelle -2 Hälften	Tube clamp -2 halves	Bride -2 moitiés		x	x	x				Bo.= 12/12
24	00 925 134 0	Deckplatte	Cover plate	Plaque de recouvrement		x	x	x				
25	00 901 425 0	6kt-Schraube	Hex head bolt	Boulon tête hex		x	x	x				M 8 X 60
	90 001 846 0	6kt-Schraube	Hex head bolt	Boulon tête hex		x	x	x				M 6 X 85
26	00 910 413 0	Scheibe	Washer	Rondelle		x	x	x				8,4 X 17 X 1,6
27	00 908 706 0	Sicherungsmutter	Locknut	Écrou hex		x	x	x				M 8
28	00 925 107 1	Rohrschelle -2 Hälften	Tube clamp -2 halves	Bride -2 moitiés		x	x	x				Bo.= 12
29	00 921 046 1	Schneidring	Cutting ring	Baque coupante		x	x	x				L 12
30	20 054 942 0	Hydraulikleitung -inkl. Überwurfmutter, Schneidring	Hydraulic line -incl. nozzle disc cap, cutting ring	Ligne hydraulique -incl. écrou de buse-pastille, baque coupante		x	x	x				12 X 1,5

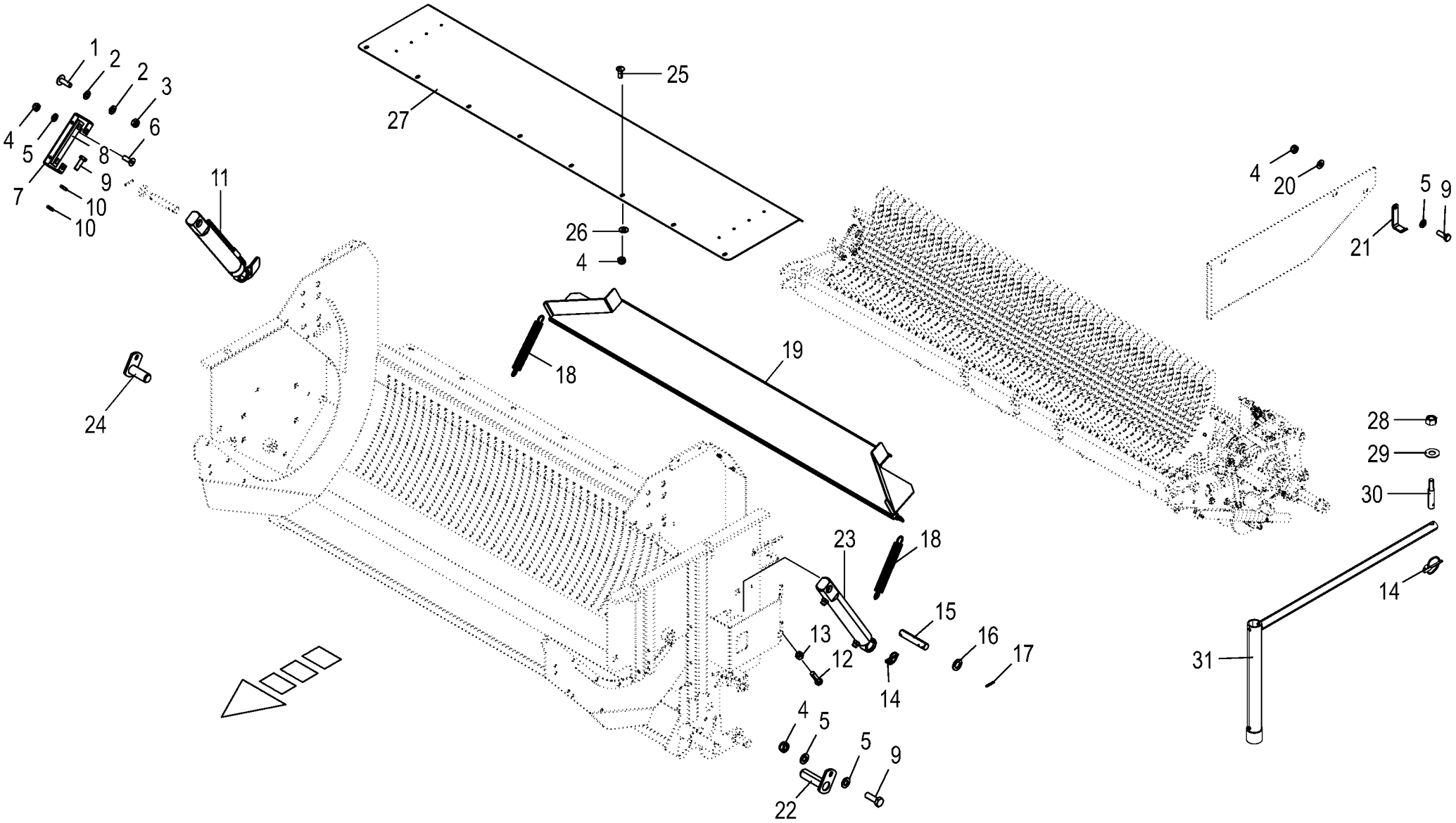

150 050 590 04 / 104.0

150 433 982 02

Messerschleifeinrichtung - Anbauteile
Blade sharpening equipment - Mounting parts
Equipement d'affûtage des couteaux - Pièces rapportées

930001 - 939441

150 050 590 04

150 433 982 2 **104.0**

Pos.	ID-Nr.	Benennung	Description	Description	Masch.-Nr-	ZX 400 GL -1	ZX 450 GL -1	ZX 550 GL -1				Bemerkung/Remarks/Remarque
1	00 905 232 1	Flachrundschraube	Coach bolt	Vis a tête bombée		x	x	x				M 8 X 25
2	00 910 413 0	Scheibe	Washer	Rondelle		x	x	x				8,4 X 17 X 1,6
3	00 908 706 0	Sicherungsmutter	Locknut	Écrou hex		x	x	x				M 8
4	00 908 758 0	Sicherungsmutter	Locknut	Écrou hex		x	x	x				M 10
5	00 910 414 0	Scheibe	Washer	Rondelle		x	x	x				10,5 X 21 X 2
6	00 904 049 0	Senkschraube	Countersunkscrew	Vis à tête fraisée		x	x	x				M 10 X 30
7	20 057 568 1	Haltebügel	Retaining bracket	Étrier de support		1	1	1				
8	20 052 371 0	Gleitschiene	Guide rail	Glissière		1	1	1				
9	00 900 637 0	6kt-Schraube	Hex head bolt	Boulon tête hex		x	x	x				M 10 X 30
10	00 908 500 0	6kt-Mutter -niedrige Form	Hex nut -low form	Écrou hex -forme basse		x	x	x				M 10
11	27 002 477 0	Hydraulikzylinder	Hydraulic cylinder	Vérin hydraulique		1	1	1				Dz 25/50 X 240/440
	27 001 453 0	Dichtungssatz	Sealing set	Jeu de joints		x	x	x				Dz 25/50
12	00 900 678 0	6kt-Schraube	Hex head bolt	Boulon tête hex		x	x	x				M 16 X 60
13	00 908 220 0	6kt-Mutter	Hex nut	Écrou hex		x	x	x				M 16
14	00 917 006 1	Klappstecker	Linch pin	Goupille clip		1	1	1				6 X 42
15	20 052 374 0	Bolzen	Pin	Boulon		2	2	2				Rd. 25 X 132,5
16	00 910 514 1	Scheibe	Washer	Rondelle		11	11	11				26 X 44 X 4
17	00 912 644 2	Spannstift	Roll pin	Goupille de serrage		4	4	4				6 X 40
18	00 345 478 2	Zugfeder	Tension spring	Ressort de traction		2	2	2				4,5 X 27,5 X 250
19	20 057 569 0	Abdeckblech	Cover plate	Tôle de capotage		1	1	1				
20	00 909 909 1	Sperrkantscheibe	Detent edged washer	Disque à bord d'arrêt		x	x	x				SKM 10
21	20 052 397 0	Zylinderhalter	Cylinder support	Support de vérin		1	1	1				
22	20 057 086 0	Haltebolzen	Retaining bolt	Boulon de maintien		1	1	1				
23	27 002 476 0	Hydraulikzylinder	Hydraulic cylinder	Vérin hydraulique		1	1	1				Dz 25/50 X 240/440
	27 001 453 0	Dichtungssatz	Sealing set	Jeu de joints		x	x	x				Dz 25/50
24	20 052 372 0	Haltebolzen	Retaining bolt	Axe de retenue		1	1	1				
25	00 904 850 1	Flachrundschraube	Coach bolt	Vis a tête bombée		x	x	x				M 10 X 25
26	00 909 909 1	Sperrkantscheibe	Detent edged washer	Disque à bord d'arrêt		x	x	x				SKM 10
27	20 056 854 0	Abdeckblech	Cover plate	Tôle de capotage		1	1	1				
28	00 908 215 0	6kt-Mutter	Hex nut	Écrou hex		x	x	x				M 12
29	00 909 910 1	Sperrkantscheibe	Detent edged washer	Disque à bord d'arrêt		x	x	x				SKM 12
30	00 333 620 0	Gewindebolzen	Threaded bolt	Boulon fileté		1	1	1				Rd. 16 X 81
31	20 058 803 0	Schlüssel	Key	Clé		1	1	1				

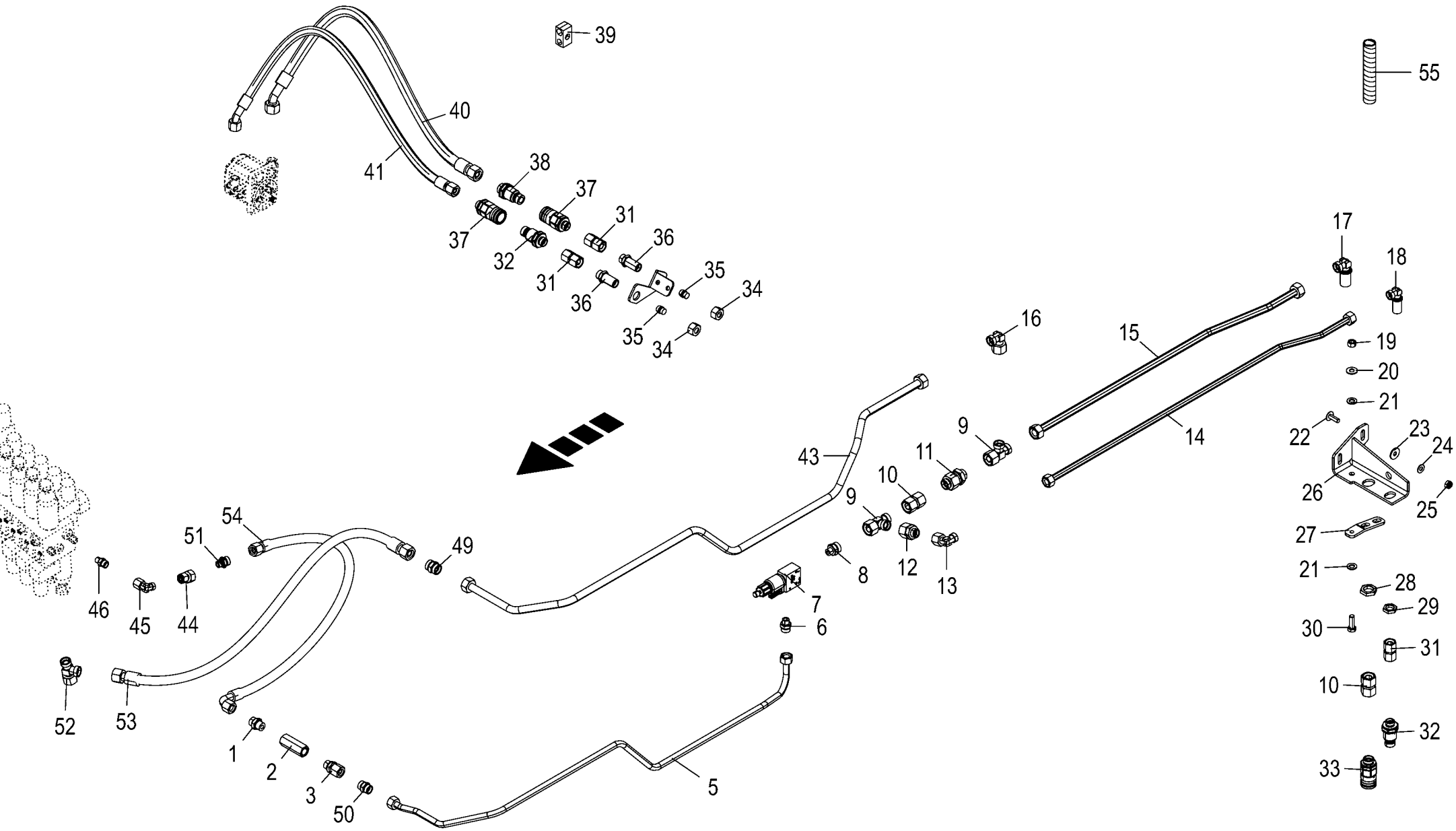

150 050 590 04 / 105.0

150 446 846 03

Messerschleifeinrichtung - Hydraulik
Blade sharpening equipment - Hydraulics
Equipement d'affûtage des couteaux - Système hydraulique

930001 - 939441

150 050 590 04

150 446 846 3 **105.0**

Pos.	ID-Nr.	Benennung	Description	Description	Masch.-Nr-	ZX 400 GL -1	ZX 450 GL -1	ZX 550 GL -1				Bemerkung/Remarks/Remarque
1	00 921 062 2	Einschraubstutzen	Male connector	Raccord filet		1	1	1				L 15 E R 1/2"
2	27 011 017 0	2-Wege-Stromregelventil eins. fest	Two-way flow control valve one-s. fixed	Régulateur de débit à 2 voies unilat		1	1	1				
3	00 919 320 0	Gerade-Einschraubverschraubung	Straight screw-in connection	Raccord mâle droit		1	1	1				M 22 X 1,5/G 1/2"
5	20 252 325 0	Hyd.-Leitung 15 x 1,5 x 1506 8 Bögen	Hydraulic line 15 x 1,5 x 1506 8	Conduite hydraulique 15 x 1,5 x 1506 8		1	1	1				
6	00 919 761 1	Einschraubstutzen	Male connector	Raccord filet		2	2	2				L 15 - R 3/8"
7	27 018 105 0	Wegeventil m.Geh. 2/2-Sitz, 12V S/W	Direct. control valve+housing	Distributeur + carter		1	1	1				
8	90 001 439 0	Einschraubstutzen L 18 / G 3/ 8" E Zn8	Screw-in fitting L 18 / G 3/ 8" E Zn8	Manchon fileté L 18 / G 3/8" E Zn8		1	1	1				
9	00 921 238 0	L-Stutzen	Adjustable L connection	Raccord L réglable		2	2	2				L 18
10	00 230 747 0	Doppelnippel	Double nipple	Double raccord		2	2	2				L 18
11	00 921 169 0	Rückschlagventil	Non-return valve	Clapet anti-retour		1	1	1				L 18
12	00 921 184 0	Reduzier-Verschraubung	Reducer fitting	Réduction		1	1	1				KOR 18/15-PL
13	00 921 065 1	Winkelstutzen	Angle lug	Jarret tubulure		1	1	1				L 15
14	20 059 304 0	Hyd.-Leitung 15 x 1,5 x 1045 2 Bögen	Hydraulic line 15 x 1,5 x 1045 2	Conduite hydraulique 15 x 1,5 x 1045 2		1	1	1				
15	20 059 305 0	Hyd.-Leitung 18 x 2 x 888 2 Bögen	Hydraulic line 18 x 2 x 888 2	Conduite hydraulique 18 x 2 x 888 2		1	1	1				
16	00 921 173 0	Winkelstutzen	Angle lug	Jarret tubulure		1	1	1				L 18
17	00 921 119 1	Winkel-Schottstutzen	Angle bulkhead union	Raccord de cloison angulaire		1	1	1				L 18
18	00 921 112 1	Winkel-Schottstutzen	Angle bulkhead union	Raccord de cloison angulaire		1	1	1				L 15
19	00 908 215 0	6kt-Mutter	Hex nut	Écrou hex		x	x	x				M 12
20	00 909 910 1	Sperrkantscheibe	Detent edged washer	Disque à bord d'arrêt		x	x	x				SKM 12
21	00 910 506 1	Scheibe	Washer	Rondelle		x	x	x				13 X 24 X 2,5
22	00 905 253 1	Flachrundschraube	Coach bolt	Vis a tête bombée		x	x	x				M 10 X 30
23	90 000 121 0	Scheibe	Washer	Rondelle		x	x	x				10,5 X 30 X 2,5
24	00 909 909 1	Sperrkantscheibe	Detent edged washer	Disque à bord d'arrêt		x	x	x				SKM 10
25	00 908 758 0	Sicherungsmutter	Locknut	Écrou hex		x	x	x				M 10
26	20 059 190 1	Halteblech	Retaining sheet	Tôle de maintien		1	1	1				
27	20 050 995 0	Halter	Support	Cadre support		1	1	1				
28	00 921 095 1	6kt-Mutter -niedrige Form	Hex nut -low form	Écrou hex -forme basse		x	x	x				M 26 X 1,5
29	00 921 074 1	6kt-Mutter -niedrige Form	Hex nut -low form	Écrou hex -forme basse		x	x	x				M 22 X 1,5
30	00 900 657 0	6kt-Schraube	Hex head bolt	Boulon tête hex		x	x	x				M 12 X 35
31	00 230 744 0	Doppelnippel	Double nipple	Double raccord		3	3	3				L 15
32	27 013 878 0	Flat-Face Kuppl.-Stecker L BG3 M22x1,5	Flat-Face coupling plug L BG3 M22x1.5	Raccord d'acc. Flat-Face L BG3 M22x1,5		2	2	2				

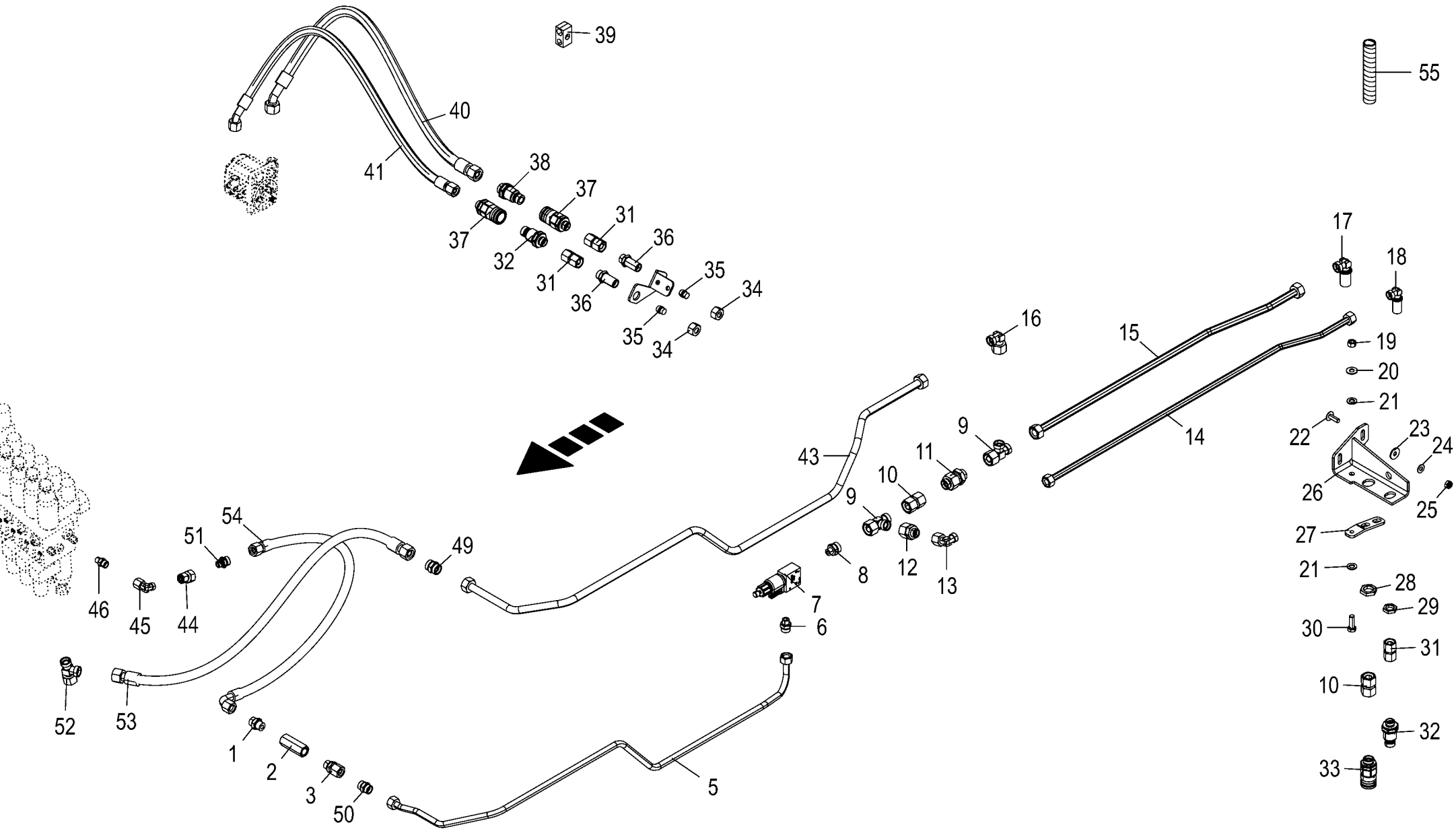

150 050 590 04 / 105.0

150 446 846 03

Messerschleifeinrichtung - Hydraulik
Blade sharpening equipment - Hydraulics
Equipement d'affûtage des couteaux - Système hydraulique

930001 - 939441

150 050 590 04

150 446 846 3 **105.0**

Pos.	ID-Nr.	Benennung	Description	Description	Masch.-Nr-	ZX 400 GL -1	ZX 450 GL -1	ZX 550 GL -1				Bemerkung/Remarks/Remarque
33	27 014 413 0	Flat-Face Kuppl.-Muffe L BG3 M26x1,5	Flat-face coupling bushing L BG3 M26x1.5	M. d'accoup. Flat-Face L BG3 M26x1,5		1	1	1				
34	00 921 043 0	Überwurfmutter	Nozzle disc cap	Écrou de buse-pastille		2	2	2				AL 15
35	00 919 913 0	Verschlusskegel mit O-Ring	Locking cone w. O-ring	Cône de verouillage av.joint t		2	2	2				L 15
36	00 921 250 0	Gerade-Schottstutzen	Straight 2-way connector	Coupleur droit deux raccords		2	2	2				M 22 X 1,5
37	27 013 879 0	Flat-Face Kuppl.-Muffe L BG3 M22x1,5	Flat-Face coupling bushing L BG3 M22x1.5	M. d'accoup. Flat-Face L BG3 M22x1,5		2	2	2				
38	27 014 414 0	Flat-Face Kuppl.-Stecker L BG3 M26x1,5	Flat-face coupling plug L BG3 M 26 x 1.5	Raccord d'acc. Flat-Face L BG3 M26x1,5		1	1	1				
39	00 925 160 0	Rohrschelle -2 Hälften	Tube clamp -2 halves	Bride -2 moitiés		3	3	3				Bo.= 18/15
40	27 017 819 0	Hyd-Schlauch 2SN 16x950 DKOL DKOL45	Hyd. hose 2 SN 16 x 950 DKOL DKOL 45°	Tuyau flex.hyd. 2 SN 16x950 DKOL DKOL45°		1	1	1				
41	27 017 817 0	Hyd-Schlauch 2SN 12x950 DKOL DKOL45	Hyd. hose 2 SN 12 x 950 DKOL DKOL 45°	Tuyau flex.hyd. 2 SN 12x950 DKOL DKOL45°		1	1	1				
43	20 252 324 0	Hyd.-Leitung 18 x 1,5 x 1657 7 Bögen	Hydraulic line 18 x 1,5 x 1657 7	Conduite hydraulique 18 x 1,5 x 1657 7		1	1	1				
44	27 006 271 0	Reduzier-Verschraubung	Reducer fitting	Réduction		1	1	1				M 18 X 1,5 / M 22 X 1,5
45	00 921 067 1	Winkelstutzen	Angle lug	Jarret tubulure		1	1	1				M 18 X 1,5
46	00 920 818 0	Einschraubstutzen	Male connector	Raccord filet		x	x	x				L 12 MB / M 14 X 1,5
49	00 921 170 0	Verbindungsstutzen	Connector	Raccord		1	1	1				L 18
50	00 921 053 1	Verbindungsstutzen	Connector	Raccord		1	1	1				L 15
51	00 919 370 0	Einschraubstutzen	Male connector	Raccord filet		1	1	1				L 15
52	00 921 238 0	L-Stutzen	Adjustable L connection	Raccord L réglable		3	3	3				L 18
53	27 013 505 0	Hyd-Schlauch 2SC 16x1470 DKOL DKOL	Hyd. hose 2 SC 16x1470 DKOL DKOL	Flex. hyd. 2 SC 16x1470 DKOL DKOL		1	1	1				
54	27 002 671 0	Hochdruckschlauchleitung	High pressure hose line	Conduite de tuyau haute pression		1	1	1				Lg.= 1300
55	27 004 572 0	Spiralband -Id.-Nr.= 1m	Spiral strip -Id.-no.= 1m	Feuillards spiralé -Id.-no.= 1m		x	x	x				Rd. 25 / 29

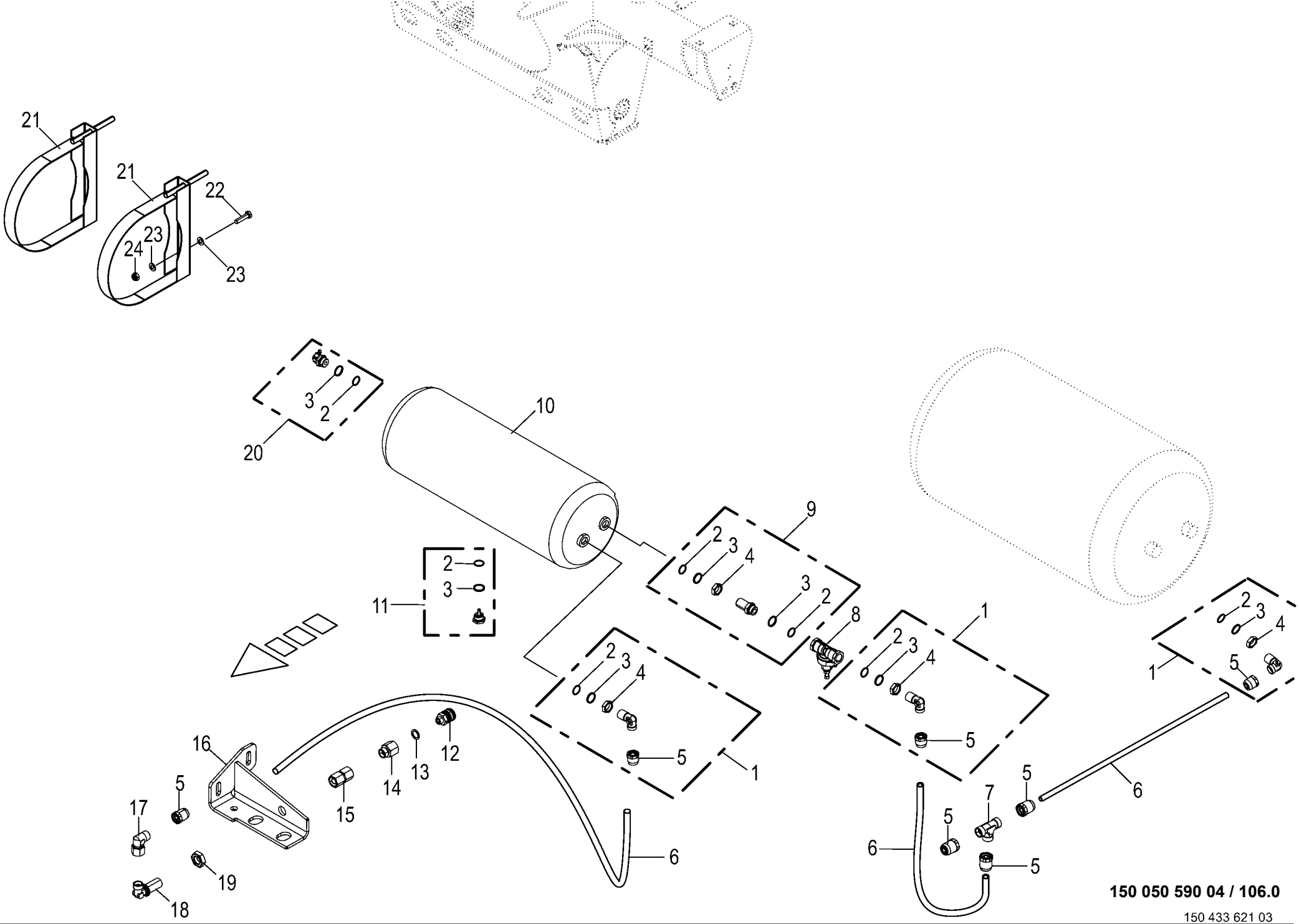

150 050 590 04 / 106.0

150 433 621 03

Messerschleifeinrichtung - Druckluftreinigung
Blade sharpening equipment - Compressed air cleaning
Equipement d'affûtage des couteaux - Nettoyage à air comprimé

930001 - 939441

150 050 590 04

150 433 621 3 **106.0**

Pos.	ID-Nr.	Benennung	Description	Description	Masch.-Nr-	ZX 400 GL -1	ZX 450 GL -1	ZX 550 GL -1				Bemerkung/Remarks/Remarque
1	00 945 489 0	Winkel-Einschraubsteckverbindung	Threaded elbow union	Raccord fileté angulaire		1	1	1				M 22 X 1,5
2	00 945 089 0	O-Ring	O-ring	Joint torique		6	6	6				20,3 X 2,4
3	00 945 088 0	Druckring	Thrust ring	Anneau de pression		6	6	6				M 22
4	00 945 057 1	6kt-Mutter	Hex nut	Écrou hex		x	x	x				M 22 X 1,5
5	00 945 495 0	Steckeinheit	Snap-on connection	Unité enfichable		6	6	6				M 18 X 1,5
6	00 945 132 0	Kunststoffrohr -Id.-Nr.= 1m	Plastic tube -Id.-no.= 1m	Tube plastique -Id.-no.= 1m		x	x	x				12 X 1,5
7	00 921 071 1	T-Stutzen	T connector	Raccord T réglable		1	1	1				L 12
8	00 945 434 0	Überströmventil	Overflow valve	Soupape de trop-plein		1	1	1				
9	00 945 054 2	Stutzen	Lug	Tubulure		1	1	1				M 22 X 1,5
10	00 945 065 0	Druckluftbehälter	Air pressure container	Reservoir a air comprime		1	1	1				30 ltr.
11	00 945 067 1	Entwässerungsventil	Drain valve	Soupape de vidange d'eau		1	1	1				M 22 X 1,5
12	00 940 265 0	Kupplung mit Aussengewinde	Clutch w. external screw threa	Accouplement avec filet extéri		1	1	1				R 1/4"
13	00 937 717 1	Dichtring	Gasket ring	Bague d'étanchéité		1	1	1				A 14 X 20 X 1,5
14	00 919 955 0	Aufschraubverschraubung	Unscrewing connection	Fermeture de dévissage		1	1	1				L 12 R 1/4"
15	00 230 743 0	Doppelnippel	Double nipple	Double raccord		1	1	1				L 12
16	20 059 190 1	Halteblech	Retaining sheet	Tôle de maintien		1	1	1				
17	00 921 067 1	Winkelstutzen	Angle lug	Jarret tubulure		1	1	1				M 18 X 1,5
18	00 921 089 1	Winkel-Schottstutzen	Angle bulkhead union	Raccord de cloison angulaire		1	1	1				L 12
19	00 908 524 2	6kt-Mutter -niedrige Form	Hex nut -low form	Écrou hex -forme basse		x	x	x				M 18 X 1,5
20	00 945 068 3	Prüfanschluss	Connection for testing instr.	Racc. pour appareil de contrôl		1	1	1				M 22 X 1,5/M 16 X 1,5
21	00 945 066 1	Spannband	Tension band	Collier tendeur		2	2	2				
22	00 900 637 0	6kt-Schraube	Hex head bolt	Boulon tête hex		x	x	x				M 10 X 30
23	00 910 414 0	Scheibe	Washer	Rondelle		x	x	x				10,5 X 21 X 2
24	00 908 758 0	Sicherungsmutter	Locknut	Écrou hex		x	x	x				M 10

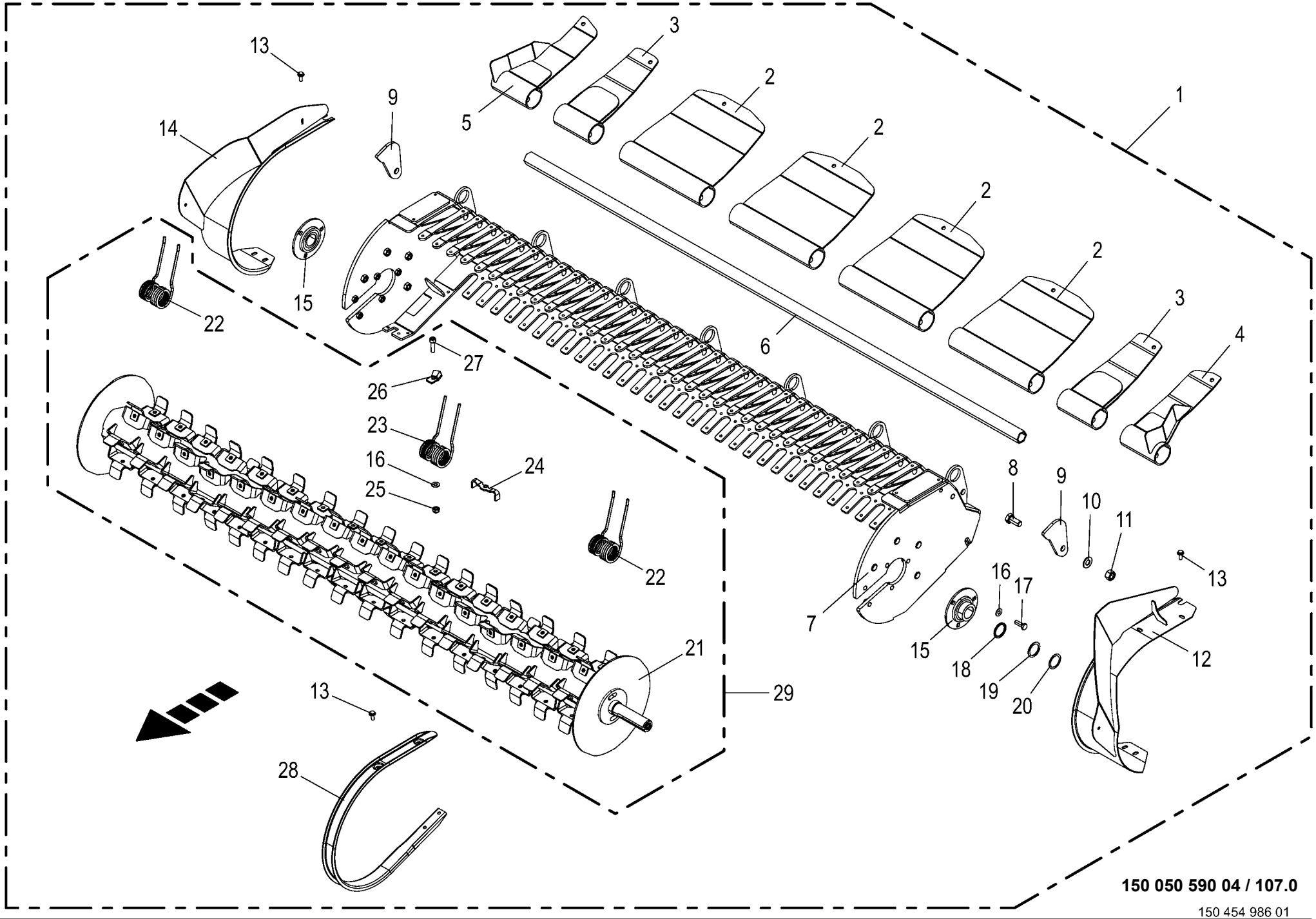

150 050 590 04 / 107.0

Pick-up
Pick-up
Pick-up

930001 - 939441

150 050 590 04

150 454 986 1 **107.0**

Pos.	ID-Nr.	Benennung	Description	Description	Masch.-Nr-	ZX 400 GL -1	ZX 450 GL -1	ZX 550 GL -1				Bemerkung/Remarks/Remarque
1	20 251 237 0	Pick-up mont. (17 Zinken / 6 Reihen)	Pick-up assembled (17 tine / 6 rows)	Pick- up mont		1	1	1				
2	20 251 167 0	Rohr m. Übergangsblech	Tube with transition plate	Tube avec plaque de transition		4	4	4				
3	20 251 171 0	Rohr m. Übergangsblech außen	Tube w. transition sheet outside	Tube plaque de transition		2	2	2				
4	20 251 178 0	Rohr m. Übergangsblech links	Tube w. transition sheet left	Tube plaque de transition		1	1	1				
5	20 251 182 0	Rohr m. Übergangsblech rechts	Tube w. transition sheet right	Tube plaque de transition		1	1	1				
6	20 251 233 0	Gleitrohr	Slide tube	Tube de glissement		1	1	1				
7	20 251 188 0	Rahmen (17 Zinken)	Frame (17 tines)	Cadre (17 dents)		1	1	1				
8	00 900 674 0	6kt-Schraube	Hex head bolt	Boulon tête hex		x	x	x				M 16 X 35
9	20 057 845 0	Anschlagblech	Stop plate	Tôle de butée		2	2	2				
10	00 909 912 1	Sperrkantscheibe	Detent edged washer	Disque à bord d'arrêt		x	x	x				SKM 16
11	00 908 220 0	6kt-Mutter	Hex nut	Écrou hex		x	x	x				M 16
12	20 056 410 0	Seitenteil links (1595)	Side part left (1595) welded	Partie latérale ga. (1595) soud.		1	1	1				
13	90 000 026 0	6kt-Schraube	Hex head bolt	Boulon tête hex		x	x	x				M 8 X 20 -10.9
14	20 055 887 0	Seitenteil rechts	Collar rh	Bague d'arrêt droite		1	1	1				
15	00 934 017 2	Flanschlager	Flange bearing	Palier a bride		2	2	2				
16	00 909 909 1	Sperrkantscheibe	Detent edged washer	Disque à bord d'arrêt		x	x	x				SKM 10
17	00 900 637 0	6kt-Schraube	Hex head bolt	Boulon tête hex		x	x	x				M 10 X 30
18	20 052 216 0	Ring	Ring	Anneau		2	2	2				35,5 X 44,5 X 3
19	00 911 136 1	Passscheibe	Shim ring	Rondelle d'ajustage		x	x	x				35 X 45 X 2,0
20	00 911 134 0	Passscheibe	Shim ring	Rondelle d'ajustage		x	x	x				35 X 45 X 1,0
21	20 058 102 2	Pick Up Rotor	Pick-up rotor	Ramasseur rotor		1	1	1				
22	20 059 899 0	Federzinken Ø6,5/L=187 gekröpft	Spring tine Ø6,5 L=187 cranked	Dent à ressort Ø6,5/L=187 coudée		12	12	12				
23	20 059 900 0	Federzinken Ø6,5/L=187 gerade	Spring tine Ø6,5/L=187 straight	Dent à ressort Ø6,5/L=187 coudée		90	90	90				
24	20 057 920 2	Verlustsicherung	Loss protection	Dispositif de protection contre la perte		102	102	102				
25	90 001 230 0	Sicherungsmutter	Locknut	Écrou hex		x	x	x				M 10
26	20 057 915 1	Druckplatte	Pressure plate	Plaque de compression		102	102	102				
27	00 903 109 1	Zylinderschraube	Allen screw	Vis tête cylindrique		x	x	x				M 10 X 35 -10.9
28	27 020 456 0	Abstreifer U-Profil	Scraper	Racloir profilé en U		33	33	33				
29	20 058 103 1	Rotor mont. f. Pick-up (17 Zinken / 6 Wi	Rotor assem. f. pick-up (17 tines /6 w.)	Rotor ass. pour ram. (17 dt. / 6 spires)		1	1	1				

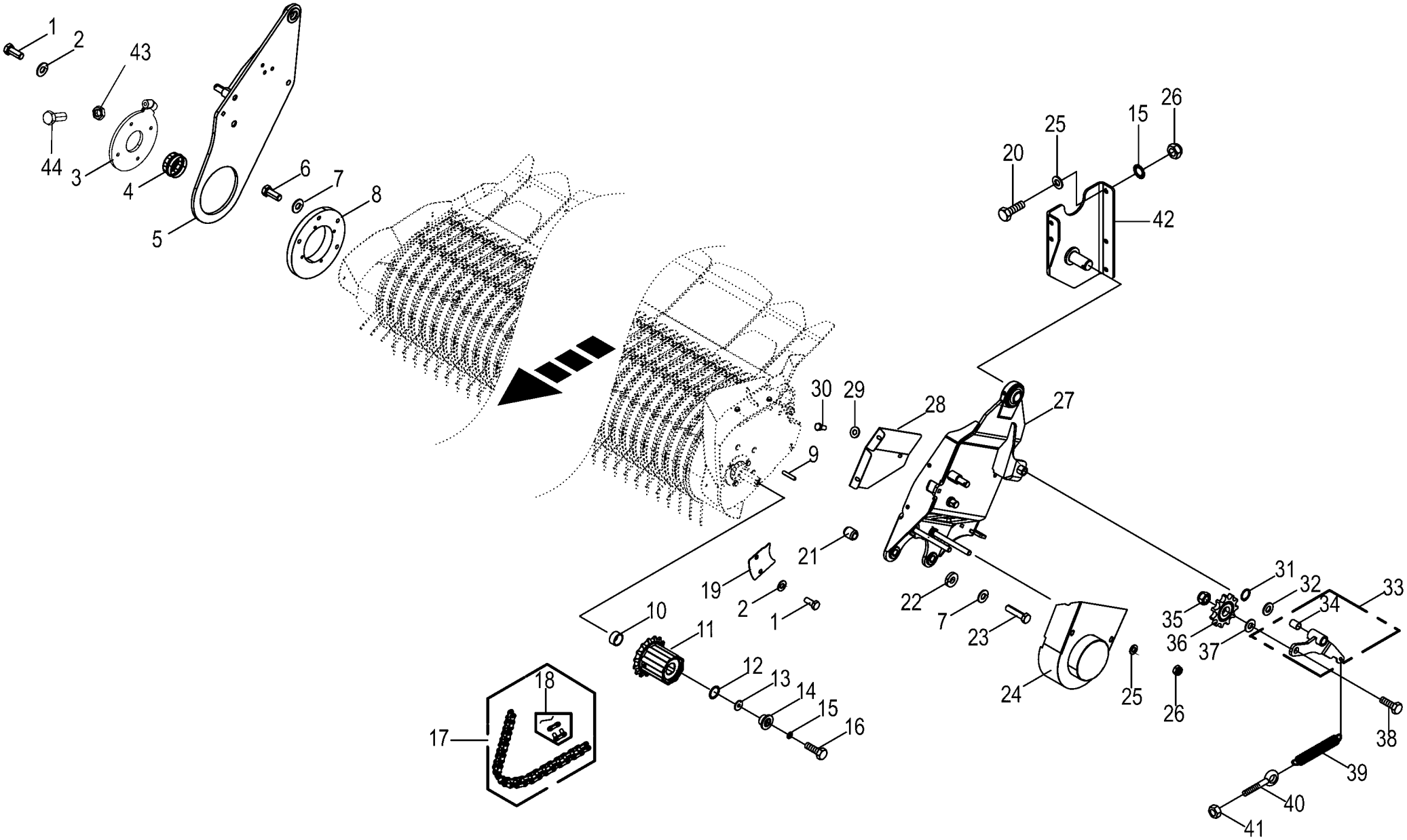

150 050 590 04 / 108.0

150 427 250 02

Pick-up - Aufhängung / Zubehör
Pick-up - Suspension / Accessories
Pick-up - Suspension / Accessoirea

930001 - 939441

150 050 590 04

150 427 250 2 **108.0**

Pos.	ID-Nr.	Benennung	Description	Description	Masch.-Nr-	ZX 400 GL -1	ZX 450 GL -1	ZX 550 GL -1				Bemerkung/Remarks/Remarque
1	00 900 636 0	6kt-Schraube	Hex head bolt	Boulon tête hex		x	x	x				M 10 X 25
2	00 909 909 1	Sperrkantscheibe	Detent edged washer	Disque à bord d'arrêt		x	x	x				SKM 10
3	20 059 527 1	Anschlag	Stop	Butée		x	x	x				
4	00 952 311 0	Radkappe	Wheel cap	Chapeau de roue		x	x	x				Rd. 72,1
5	20 056 551 0	Seitenteil rechts	Side part right	Partie latérale dr.		x	x	x				
6	00 900 657 0	6kt-Schraube	Hex head bolt	Boulon tête hex		x	x	x				M 12 X 35
7	00 909 910 1	Sperrkantscheibe	Detent edged washer	Disque à bord d'arrêt		x	x	x				SKM 12
8	20 055 960 1	Flanschplatte	Flange plate	Plaque à bride		x	x	x				
9	00 915 040 0	Passfeder	Fit-in key	Clavette		x	x	x				A 10 X 6 X 56
10	00 348 975 0	Distanzhülse	Spacer bushing	Douille entretoise		x	x	x				42,4 X 3,25 X 20
11	27 011 864 0	Sperrkörperkupplung EK34M 1100Nm	Ratchet clutch EK34M 1100NMR	Accouplement à blocage EK34M 1100000006		x	x	x				
12	00 911 134 0	Passscheibe	Shim ring	Rondelle d'ajustage		x	x	x				35 X 45 X 1,0
13	00 910 353 0	Scheibe	Washer	Rondelle		x	x	x				11 X 34 X 3
14	00 348 658 0	Flansch	Flange	Bride		x	x	x				Rd. 50 X 25
15	00 909 909 1	Sperrkantscheibe	Detent edged washer	Disque à bord d'arrêt		x	x	x				SKM 10
16	00 900 284 1	6kt-Schraube	Hex head bolt	Boulon tête hex		x	x	x				M 10 X 50
17	90 001 840 0	Rollenkette	Roller chain	Chain à rouleaux		x	x	x				1" X 71 Ro.
18	00 921 985 0	Steckglied mit Drahtverschluss	Chain lock	Joint de chaine		x	x	x				1"
	00 921 995 0	Gekröpftes Glied	Cranked chain link	Maillon coudé		x	x	x				1"
19	20 053 289 0	Abdeckblech	Cover plate	Tôle de recouvrement		x	x	x				
20	00 900 637 0	6kt-Schraube	Hex head bolt	Boulon tête hex		x	x	x				M 10 X 30
21	00 912 521 1	Spannstift	Roll pin	Goupille de serrage		x	x	x				21 X 24
22	00 910 320 0	Scheibe	Washer	Rondelle		x	x	x				13 X 30 X 6
23	00 901 452 0	6kt-Schraube	Hex head bolt	Boulon tête hex		x	x	x				M 12 X 50
24	20 056 972 0	Schutzblech	Guard plate	Tôle de protection		x	x	x				
25	00 910 414 0	Scheibe	Washer	Rondelle		x	x	x				10,5 X 21 X 2
26	00 908 758 0	Sicherungsmutter	Locknut	Écrou hex		x	x	x				M 10
27	20 054 010 0	Seitenteil	Side part	Partie latérale		x	x	x				
28	20 054 478 0	Schutzblech	Guard plate	Garde-boue		x	x	x				
29	00 909 908 1	Sperrkantscheibe	Detent edged washer	Disque à bord d'arrêt		x	x	x				SKM 8
30	00 900 614 0	6kt-Schraube	Hex head bolt	Boulon tête hex		x	x	x				M 8 X 20
31	00 911 522 1	Sicherungsring	Circlip	Circlip		x	x	x				20 X 1,2
32	00 910 718 1	Stützscheibe	Supporting disc	Rondelle diélectrique		x	x	x				S 20 X 28 X 2,0
33	20 054 458 0	Spannarm	Tension arm	Levier tendeur		x	x	x				
34	00 934 910 0	Lagerbuchse	Bearing bush	Coussinet		x	x	x				20 X 23 X 30
35	00 908 721 0	Sicherungsmutter	Locknut	Écrou hex		x	x	x				M 20
36	00 922 322 1	Kettenspannrad	Tensioning sprocket	Tendeur de chaine		x	x	x				1" Z= 12

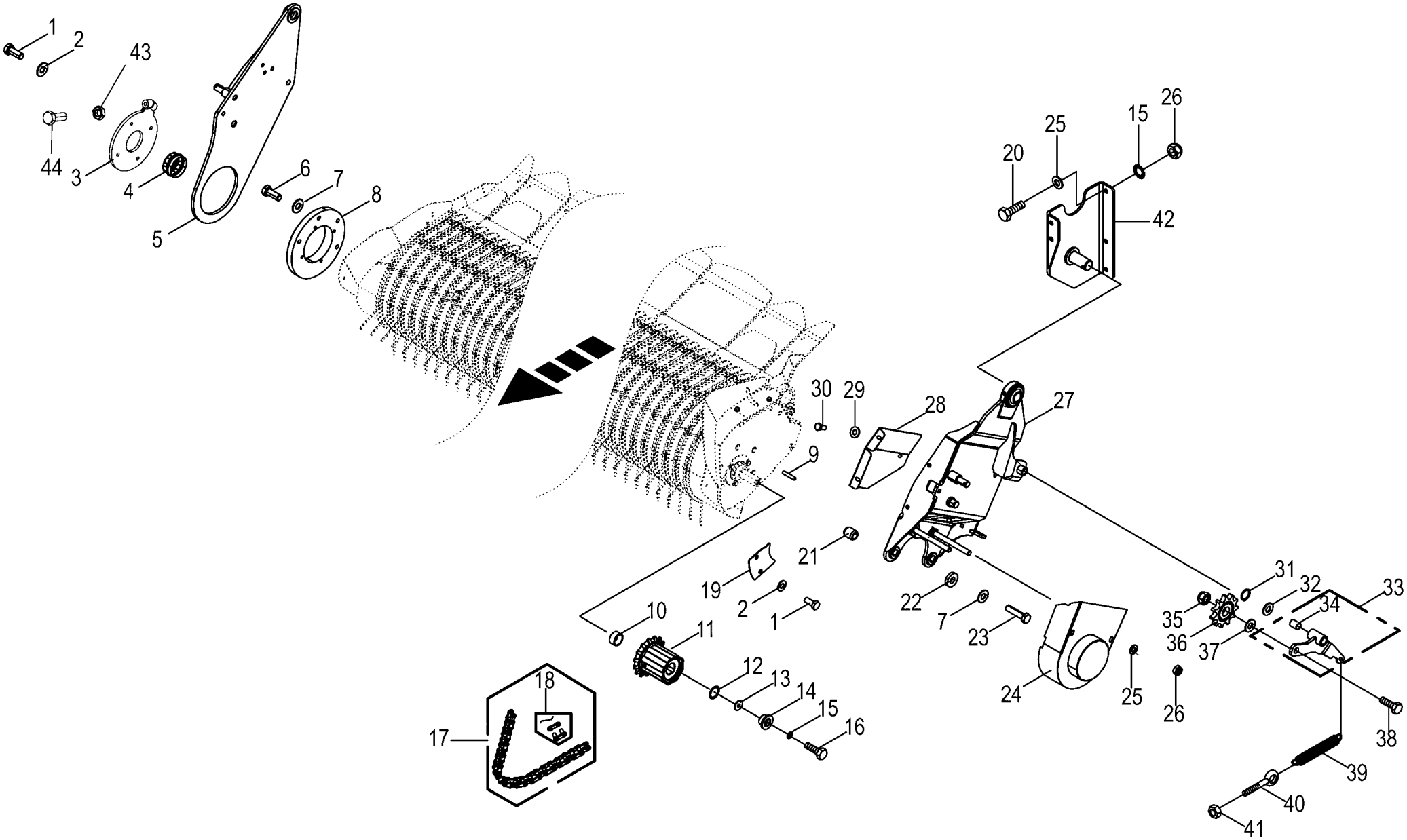

150 050 590 04 / 108.0

150 427 250 02

Pick-up - Aufhängung / Zubehör
Pick-up - Suspension / Accessories
Pick-up - Suspension / Accessoirea

930001 - 939441

150 050 590 04

150 427 250 2 **108.0**

Pos.	ID-Nr.	Benennung	Description	Description	Masch.-Nr-	ZX 400 GL -1	ZX 450 GL -1	ZX 550 GL -1				Bemerkung/Remarks/Remarque
37	00 910 718 1	Stützscheibe	Supporting disc	Rondelle diélectrique		x	x	x				S 20 X 28 X 2,0
38	00 900 380 1	6kt-Schraube	Hex head bolt	Boulon tête hex		x	x	x				M 20 X 60
39	00 250 067 4	Zugfeder	Tension spring	Ressort de traction		x	x	x				5 X 30 X 150
40	00 905 338 0	Ösenschraube	Eye screw	Vis à oeillet		x	x	x				M 10 X 110
41	00 908 212 0	6kt-Mutter	Hex nut	Écrou hex		x	x	x				M 10
42	20 054 588 0	Halter	Support	Cadre support		x	x	x				
43	00 908 515 1	6kt-Mutter -niedrige Form	Hex nut -low form	Écrou hex -forme basse		x	x	x				M 12
44	00 900 656 0	6kt-Schraube	Hex head bolt	Boulon tête hex		x	x	x				M 12 X 30

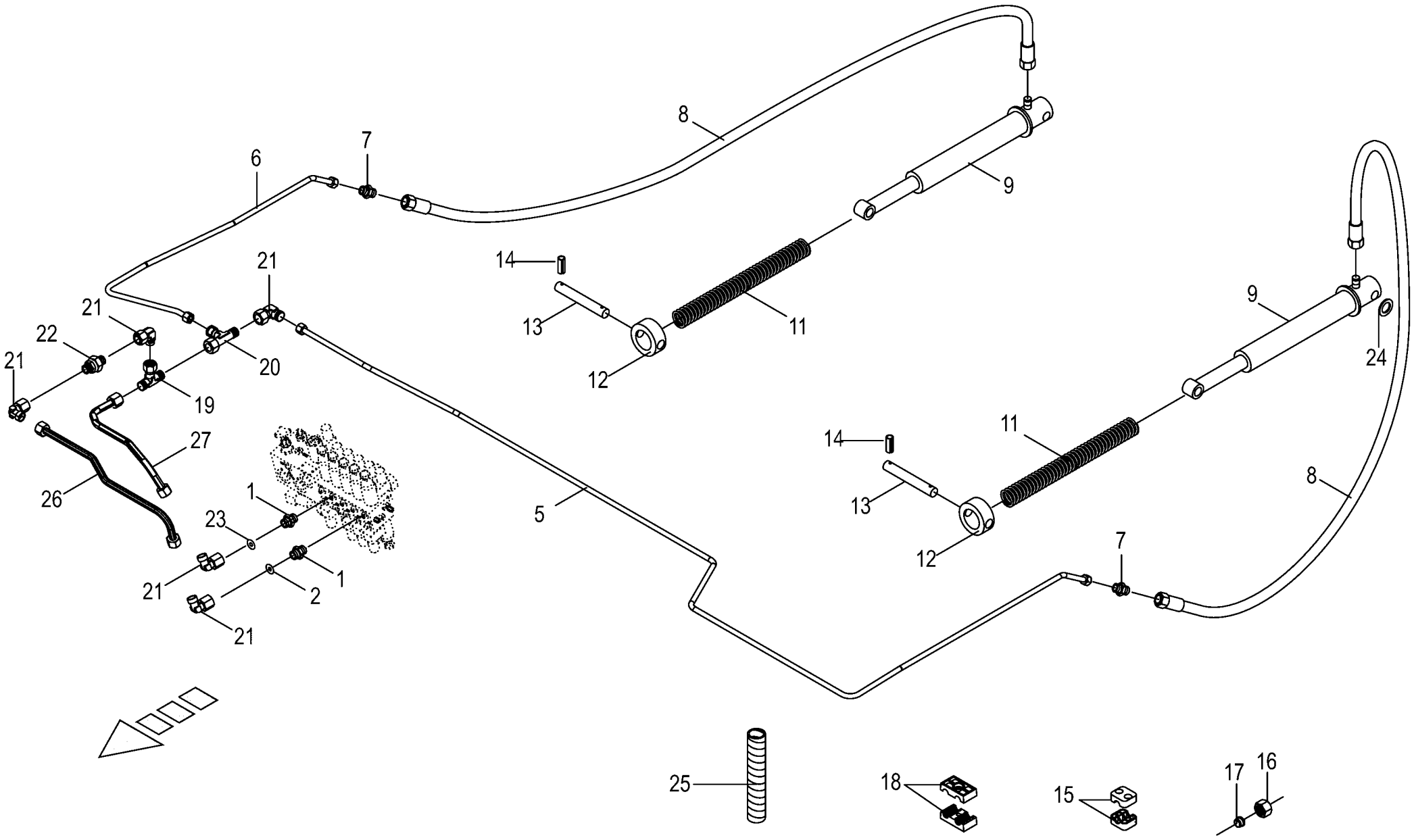

150 050 590 04 / 109.0

443 173 07

Hydraulik - Pick-up
Hydraulic - pick-up lift
Relevage hydraulique - du pick-up

930001 - 939441

150 050 590 04

443 173 7 **109.0**

Pos.	ID-Nr.	Benennung	Description	Description	Masch.-Nr-	ZX 400 GL -1	ZX 450 GL -1	ZX 550 GL -1				Bemerkung/Remarks/Remarque
1	00 920 818 0	Einschraubstutzen	Male connector	Raccord filet		x	x	x				L 12 MB / M 14 X 1,5
2	00 340 687 2	Drosselscheibe	Throttling disc	Disque d'etranglement		x	x	x				1,0 X 12 X 1,5
3	20 053 758 0	Hydraulikleitung -inkl. Überwurfmutter, Schneidring	Hydraulic line -incl. nozzle disc cap, cutting ring	Ligne hydraulique -incl. écrou de buse-pastille, baque coupante		x	x	x				12 X 1,5
4	20 053 757 0	Hydraulikleitung -inkl. Überwurfmutter, Schneidring	Hydraulic line -incl. nozzle disc cap, cutting ring	Ligne hydraulique -incl. écrou de buse-pastille, baque coupante		x	x	x				12 X 1,5
5	20 053 759 0	Hydraulikleitung -inkl. Überwurfmutter, Schneidring	Hydraulic line -incl. nozzle disc cap, cutting ring	Ligne hydraulique -incl. écrou de buse-pastille, baque coupante		x	x	x				12 X 1,5
6	20 053 760 0	Hydraulikleitung -inkl. Überwurfmutter, Schneidring	Hydraulic line -incl. nozzle disc cap, cutting ring	Ligne hydraulique -incl. écrou de buse-pastille, baque coupante		x	x	x				12 X 1,5
7	00 920 897 0	Reduzier-Verschraubung	Reducer fitting	Réduction		x	x	x				L 12 / 6
8	00 920 042 1	Hyd-Schlauch 1SN-K 6x700 DKOL	Hyd. hose 1SN-K 6x700 DKOL	Flex. hyd. 1SN-K 6x700 DKOL		x	x	x				
9	27 012 292 0	DKOL Hyd-Zylinder EZ 25/30x173/315	DKOL Hydraulic cylinder EZ 25/ 30x173/315	DKOL Vérin hydraulique EZ 25/ 30x173/315		x	x	x				
	27 017 265 0	Dichtungssatz EZ25/30	Gasket set EZ25/30	Jeu de joints EZ25/30		x	x	x				
11	00 282 970 2	Druckfeder	Pressure spring	Ressort de pression		x	x	x				6,5 X 50 X 435
12	20 053 635 0	Führungsstück	Guide piece	Pièce de guidage		x	x	x				
13	00 348 974 0	Bolzen	Pin	Boulon		x	x	x				Rd. 16 X 100
14	00 912 641 2	Spannstift	Roll pin	Goupille de serrage		x	x	x				6 X 30
15	00 925 107 1	Rohrschelle -2 Hälften	Tube clamp -2 halves	Bride -2 moitiés		x	x	x				Bo.= 12
16	00 921 206 0	Überwurfmutter	Nozzle disc cap	Écrou de buse-pastille		x	x	x				AL 12
17	00 921 046 1	Schneidring	Cutting ring	Baque coupante		x	x	x				L 12
18	00 925 105 0	Rohrschelle -2 Hälften	Tube clamp -2 halves	Bride -2 moitiés		x	x	x				Bo.= 12/12
19	00 921 077 1	T-Stutzen	T connector	Raccord T réglable		x	x	x				M 18 X 1,5
20	00 921 079 1	L-Stutzen	Adjustable L connection	Raccord L réglable		x	x	x				L 12
21	00 921 067 1	Winkelstutzen	Angle lug	Jarret tubulure		x	x	x				M 18 X 1,5
22	00 921 148 0	Rückschlagventil	Non-return valve	Clapet anti-retour		x	x	x				M 18 X 1,5 1 Bar
23	00 332 014 3	Drosselscheibe	Throttling disc	Disque d'etranglement		x	x	x				1,5 X 12 X 1
24	90 000 337 0	Scheibe	Washer	Rondelle		x	x	x				17 X 30 X 6
25	27 004 602 0	Spiralband -Id.-Nr.= 1m	Spiral strip -Id.-no.= 1m	Feuillards spiralé -Id.-no.= 1m		x	x	x				Rd. 15 / 18
26	20 057 419 0	Hyd.-Leitung 12 x 1,5 x 442 3	Hydraulic line 12 x 1,5 x 442 3	Conduite hydraulique 12 x 1,5 x		x	x	x				
27	20 057 420 0	Bögen Hyd.-Leitung 12 x 1,5 x 344 4 Bögen	Hydraulic line 12 x 1,5 x 344 4	442 3 Conduite hydraulique 12 x 1,5 x 344 4		x	x	x				

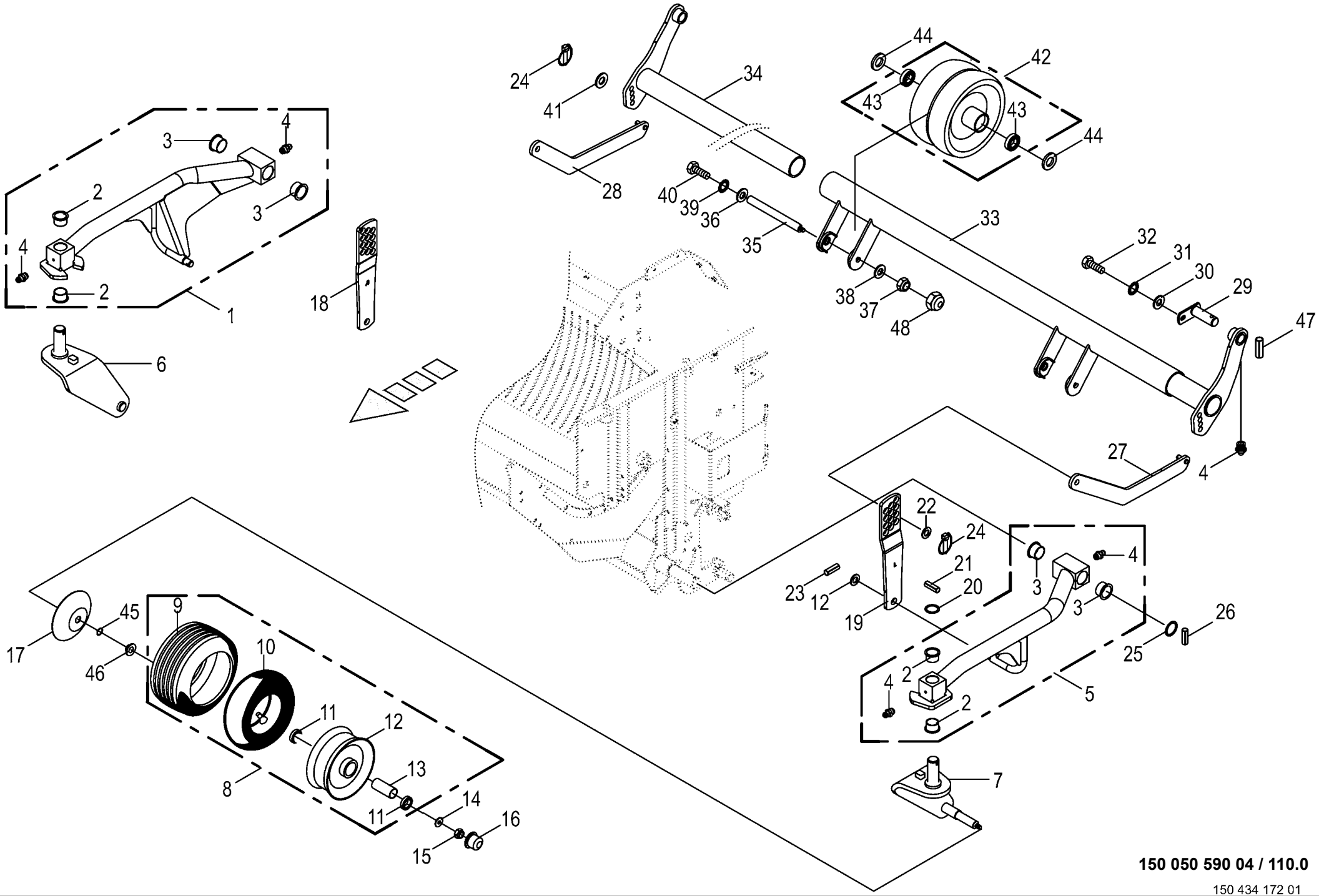

150 050 590 04 / 110.0

150 434 172 01

Tasträder kpl.
Depth wheel cpl.
Roue de terrage cpl.

930001 - 939441

150 050 590 04

150 434 172 1 **110.0**

Pos.	ID-Nr.	Benennung	Description	Description	Masch.-Nr-	ZX 400 GL -1	ZX 450 GL -1	ZX 550 GL -1				Bemerkung/Remarks/Remarque
1	20 056 247 0	Radarm rechts mit Buchsen	Wheel arm rh. with bushings	Bras de roue dr. + douilles		1	1	1				
2	00 934 906 0	Bundbuchse	Collar bush	Douille de touchette		4	4	4				35 X 39/47 X 26
3	00 934 905 0	Bundbuchse	Collar bush	Douille de touchette		4	4	4				40 X 44/53 X 26
4	00 919 105 0	Kegelschmiernippel	Grease niple	Graisseur à cone		4	4	4				AM 8 X 1
5	20 056 248 0	Radarm links mit Buchsen	Wheel arm lh. with bushings	Bras de roue ga. + douilles		1	1	1				
6	20 051 150 0	Tastradwinkel	Depth wheel angle	Jarret de roue de jauge		1	1	1				
7	20 051 149 0	Tastradwinkel	Depth wheel angle	Jarret de roue de jauge		1	1	1				
8	00 953 058 1	Rad	Wheel	Roue		1	1	1				16 X 6.50-8 10PR
9	00 953 249 2	Reifen	Tyre	Pneu		1	1	1				16 X 6.50-8 10PLY
10	00 953 328 0	Schlauch	Hose	Tuyau		1	1	1				16 X 6.50-8 TR 13
11	00 930 535 0	Rillenkugellager	Grooved ball bearing	Roulement à gorge		2	2	2				6205 2RS
12	00 953 158 0	Felge	Rim	Jante		1	1	1				5.5 X 8
13	00 938 831 0	Distanzrohr	Spacer tube	Tube d'entretoisement		1	1	1				27 X 30 X 34
14	00 910 609 0	Scheibe	Washer	Rondelle		x	x	x				13 X 37 X 3
15	00 908 701 0	Sicherungsmutter	Locknut	Écrou hex		x	x	x				M 12
16	00 938 833 0	Radkappe	Wheel cap	Chapeau de roue		1	1	1				Rd. 52
17	00 153 206 0	Wickelschutzteller	Anti wrapping disc	Assiette anti-pelotage		1	1	1				Rd. 25
18	20 057 159 1	Verstellstrebe rechts	Adjusting strut right	Potence de réglage dr.		1	1	1				
19	20 057 160 1	Verstellstrebe links	Adjusting strut left	Potence de réglage ga.		1	1	1				
20	00 911 136 1	Passscheibe	Shim ring	Rondelle d'ajustage		x	x	x				35 X 45 X 2,0
21	00 912 672 1	Spannstift	Roll pin	Goupille de serrage		x	x	x				8 X 50
22	00 910 512 2	Scheibe	Washer	Rondelle		x	x	x				21 X 37 X 3
23	00 912 644 2	Spannstift	Roll pin	Goupille de serrage		x	x	x				6 X 40
24	00 917 004 1	Klappstecker	Linch pin	Goupille clip		1	1	1				5 X 32
25	00 910 885 0	Passscheibe	Shim ring	Rondelle d'ajustage		x	x	x				40 X 50 X 2
26	00 912 677 2	Spannstift	Roll pin	Goupille de serrage		x	x	x				8 X 55
27	20 057 387 0	Strebe hinten links	Strut rear lh.	Potence arr. ga.		1	1	1				
28	20 057 388 0	Strebe hinten rechts	Strut rear rh.	Potence arr. dr.		1	1	1				
29	00 233 744 0	Bolzen	Pin	Boulon		1	1	1				
30	00 910 609 0	Scheibe	Washer	Rondelle		x	x	x				13 X 37 X 3
31	00 909 910 1	Sperrkantscheibe	Detent edged washer	Disque à bord d'arrêt		x	x	x				SKM 12
32	00 900 658 0	6kt-Schraube	Hex head bolt	Boulon tête hex		x	x	x				M 12 X 40
33	20 057 917 0	Außenrohr links	Outer tube left	Tube extérieur gauche		1	1	1				
34	20 057 918 0	Innenrohr rechts	Inner tube right	Tube intérieur droit		1	1	1				
35	00 338 015 0	Achse	Axle	Essieu		1	1	1				Rd. 20 X 174
36	00 910 353 0	Scheibe	Washer	Rondelle		x	x	x				11 X 34 X 3
37	00 908 758 0	Sicherungsmutter	Locknut	Écrou hex		x	x	x				M 10
38	00 910 361 1	Scheibe	Washer	Rondelle		x	x	x				10,5 X 25 X 4

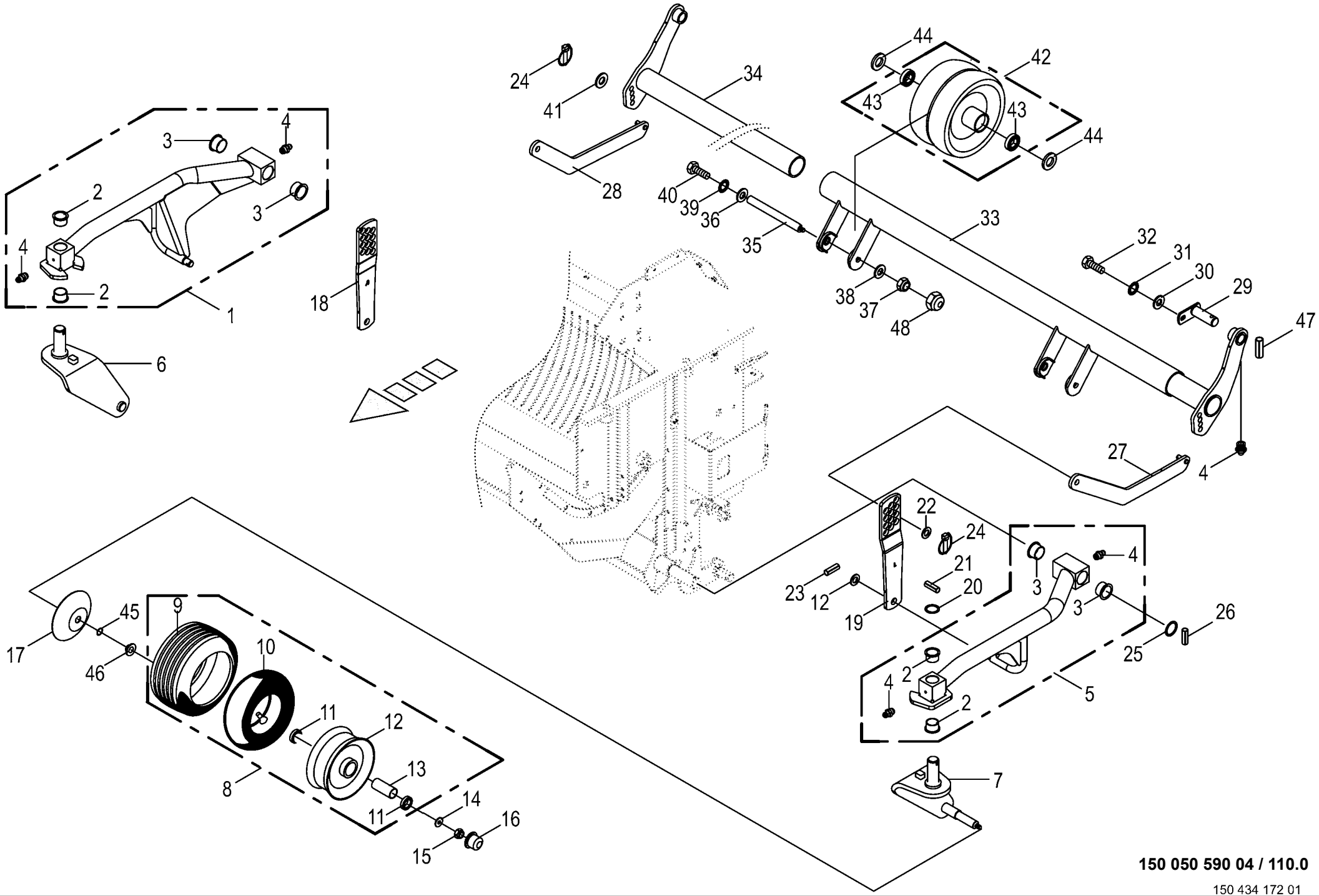

150 050 590 04 / 110.0

150 434 172 01

Tasträder kpl. Depth wheel cpl. Roue de terrage cpl.					930001 - 939441	ZX 400 GL -1	ZX 450 GL -1	ZX 550 GL -1				150 050 590 04 150 434 172 1 110.0
Pos.	ID-Nr.	Benennung	Description	Description	Masch.-Nr-							Bemerkung/Remarks/Remarque
39	00 909 909 1	Sperrkantscheibe	Detent edged washer	Disque à bord d'arrêt		x	x	x				SKM 10
40	00 900 816 0	6kt-Schraube	Hex head bolt	Boulon tête hex		x	x	x				M 10 X 20 Plus
41	00 910 327 0	Scheibe	Washer	Rondelle		x	x	x				17 X 50 X 3
42	00 338 013 1	Tastrad	Depth wheel	Roue de jauge		1	1	1				
43	00 930 240 0	Rillenkugellager	Grooved ball bearing	Roulement à gorge		2	2	2				6204 2RS
44	00 910 718 1	Stützscheibe	Supporting disc	Rondelle diélectrique		2	2	2				S 20 X 28 X 2,0
45	00 937 636 0	O-Ring	O-ring	Joint torique		1	1	1				23,52 X 1,78
46	27 005 639 0	Dichtring	Gasket ring	Bague d'étanchéité		1	1	1				48 X 25 X 13,5
47	00 912 716 2	Spannstift	Roll pin	Goupille de serrage		x	x	x				10 X 50
48	00 940 114 0	6kt-Schutzkappe	Protecting cap	Capuchon protecteur		4	4	4				Sw 17

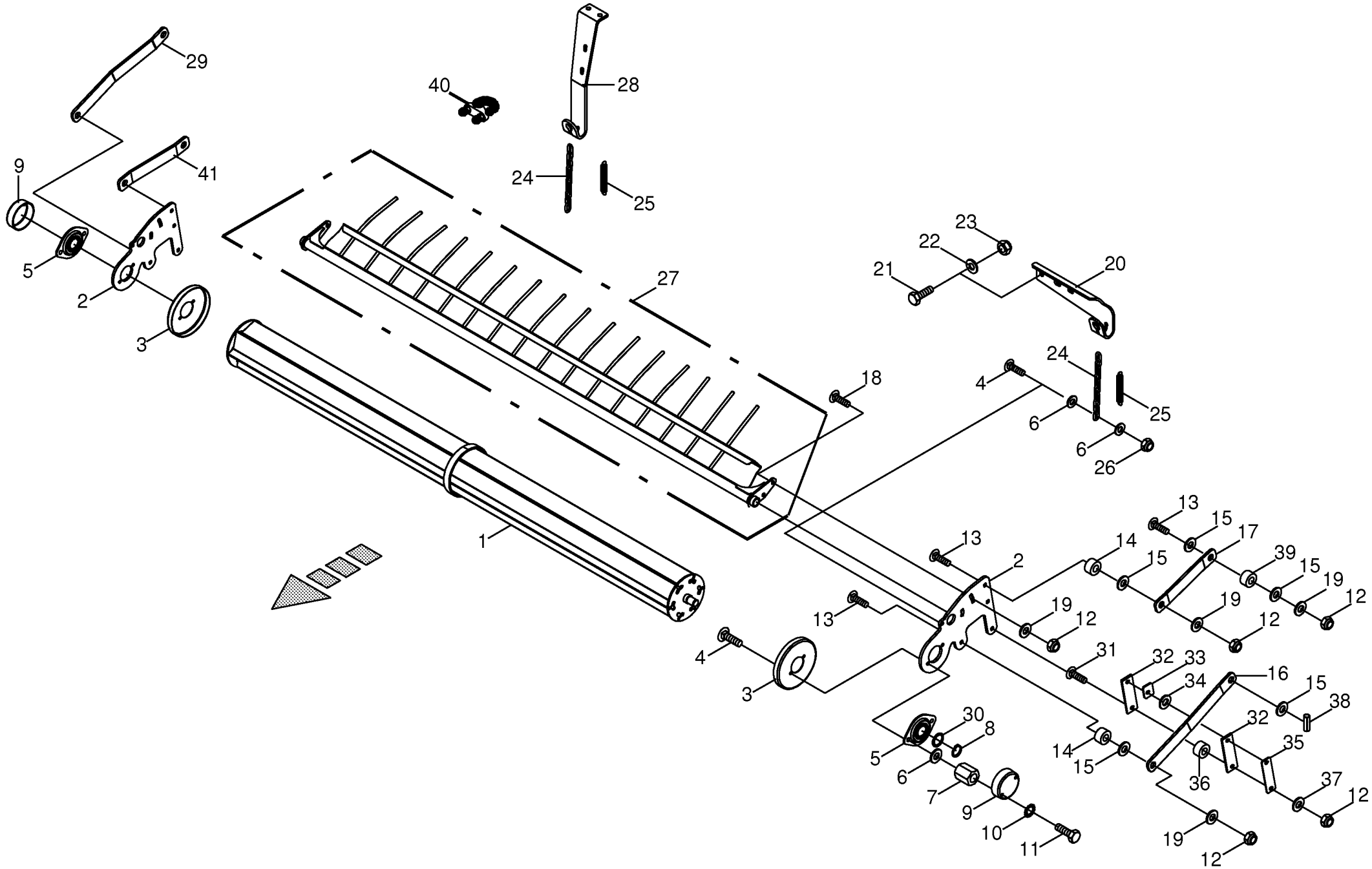

150 050 590 04 / 111.0

Rollenniederhalter
Roll-type crop guard
Engalisateur à rouleaux

930001 - 939441

150 050 590 04

150 392 429 3 **111.0**

Pos.	ID-Nr.	Benennung	Description	Description	Masch.-Nr-	ZX 400 GL -1	ZX 450 GL -1	ZX 550 GL -1				Bemerkung/Remarks/Remarque
1	20 057 007 0	Walze 2151 breit	Roller width 2151	Rouleau largeur 2151		x	x	x				
2	20 054 543 0	Seitenblech	Side plate	Tôle latérale		x	x	x				
3	27 006 379 0	Wickelschutz	Wrapping guard	Protecteur du système de liage		x	x	x				Rd. 188
4	00 904 732 2	Flachrundschraube	Coach bolt	Vis a tête bombée		x	x	x				M 8 X 25
5	00 934 012 0	Flanschlager	Flange bearing	Palier a bride		x	x	x				ASPFL 205
6	00 910 413 0	Scheibe	Washer	Rondelle		x	x	x				8,4 X 17 X 1,6
7	00 908 058 0	6kt-Mutter	Hex nut	Écrou hex		x	x	x				M 8
8	00 911 529 0	Sicherungsring	Circlip	Circlip		x	x	x				A 25 X 1,2
9	00 348 835 0	Schutztopf	Protecting cup	Pot de protection		x	x	x				Rd. 101
10	00 909 909 1	Sperrkantscheibe	Detent edged washer	Disque à bord d'arrêt		x	x	x				SKM 10
11	00 900 253 1	6kt-Schraube	Hex head bolt	Boulon tête hex		x	x	x				M 8 X 12
12	00 908 758 0	Sicherungsmutter	Locknut	Écrou hex		x	x	x				M 10
13	00 904 755 2	Flachrundschraube	Coach bolt	Vis a tête bombée		x	x	x				M 10 X 40
14	00 228 822 0	Buchse	Bushing	Douille		x	x	x				22 X 22 X 15
15	00 910 369 0	Scheibe	Washer	Rondelle		x	x	x				23 X 39 X 3
16	20 054 545 0	Lenker	Guide	Guide		x	x	x				L= 420
17	20 054 544 0	Lenker	Guide	Guide		x	x	x				L= 260
18	00 904 745 1	Flachrundschraube	Coach bolt	Vis a tête bombée		x	x	x				M 10 X 30
19	00 910 353 0	Scheibe	Washer	Rondelle		x	x	x				11 X 34 X 3
20	00 348 820 2	Kettenhalter	Chain support	Support de chaîne		x	x	x				
21	00 900 656 0	6kt-Schraube	Hex head bolt	Boulon tête hex		x	x	x				M 12 X 30
22	00 910 506 1	Scheibe	Washer	Rondelle		x	x	x				13 X 24 X 2,5
23	00 908 701 0	Sicherungsmutter	Locknut	Écrou hex		x	x	x				M 12
24	00 922 542 0	Rundstahlkette	Steel chain	Chaîne acier		x	x	x				G 5 X 21 X 35 Glieder
25	00 250 067 4	Zugfeder	Tension spring	Ressort de traction		x	x	x				5 X 30 X 150
26	00 908 706 0	Sicherungsmutter	Locknut	Écrou hex		x	x	x				M 8
27	20 054 499 0	Prallblech	Baffle plate	Tôle de chicane		x	x	x				
28	20 055 478 0	Kettenhalter	Chain support	Support de chaîne		x	x	x				
29	20 054 546 0	Lenker	Guide	Guide		x	x	x				L= 420
30	00 910 844 1	Passscheibe	Shim ring	Rondelle d'ajustage		x	x	x				25 X 35 X 1,0
	00 910 843 1	Passscheibe	Shim ring	Rondelle d'ajustage		x	x	x				25 X 35 X 0,5
31	00 904 836 1	Flachrundschraube	Coach bolt	Vis a tête bombée		x	x	x				M 10 X 45
32	20 054 547 0	Gleitschiene	Guide rail	Glissière		x	x	x				145 X 35 X 6
33	20 054 550 0	Einstellplatte	Adjusting plate	Plaque de reglage		x	x	x				50 X 40 X 8
34	00 910 605 0	Scheibe	Washer	Rondelle		x	x	x				11 X 36 X 1
35	20 054 549 0	Verstärkung	Reinforcement	Renforcement		x	x	x				140 X 30 X 3
36	00 292 135 0	Distanzrohr	Spacer tube	Tube d'entretoisement		x	x	x				10 X 16 X 9
37	00 910 414 0	Scheibe	Washer	Rondelle		x	x	x				10,5 X 21 X 2

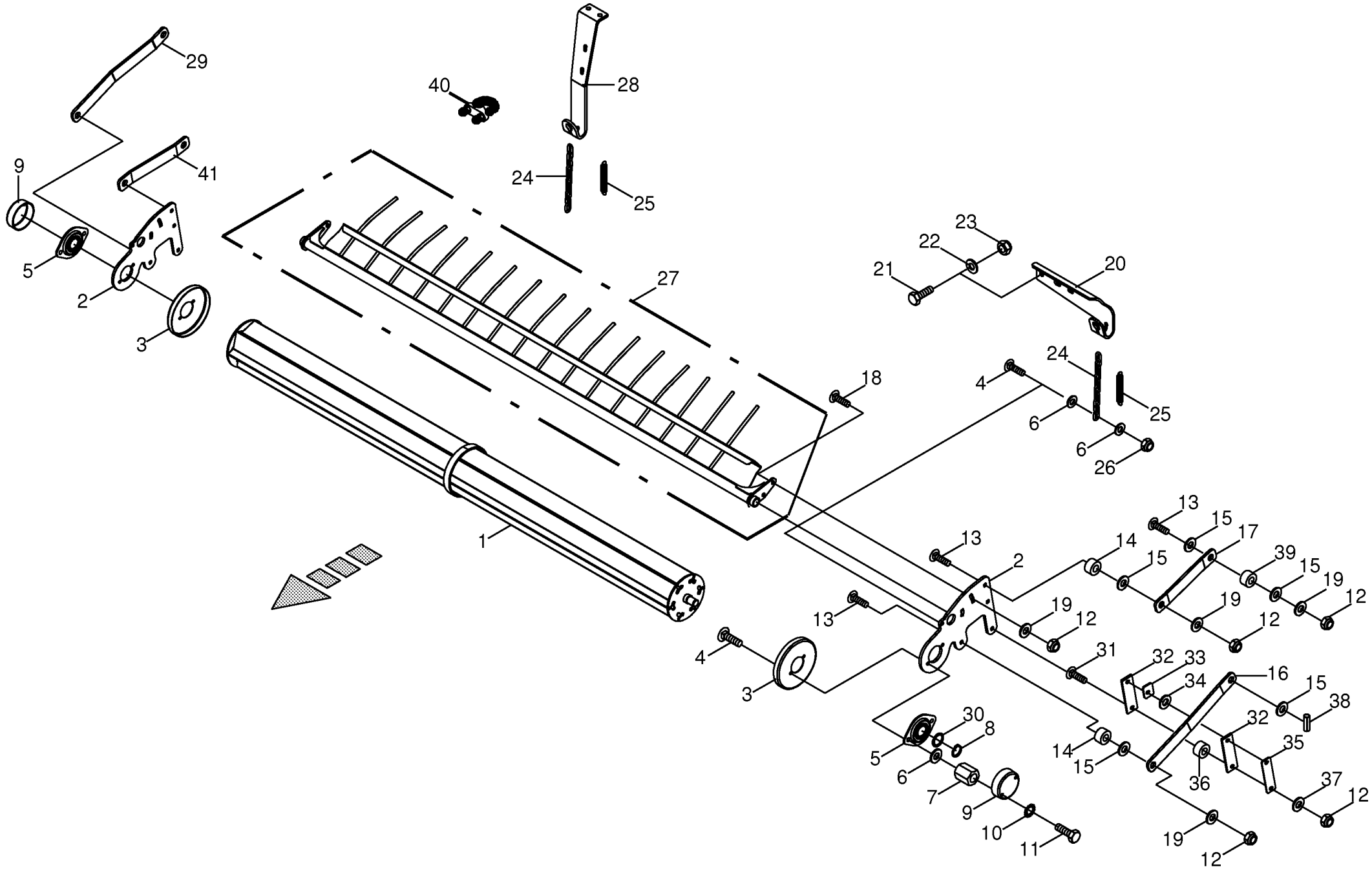

150 050 590 04 / 111.0

Rollenniederhalter
Roll-type crop guard
Engalisateur à rouleaux

930001 - 939441

150 050 590 04

150 392 429 3 **111.0**

Pos.	ID-Nr.	Benennung	Description	Description	Masch.-Nr-	ZX 400 GL -1	ZX 450 GL -1	ZX 550 GL -1				Bemerkung/Remarks/Remarque
38	00 912 615 2	Spannstift	Roll pin	Goupille de serrage		x	x	x				5 X 35
39	00 228 822 0	Buchse	Bushing	Douille		x	x	x				22 X 22 X 15
40	00 917 603 1	Drahtseilklemme	Wire rope clamp	Pince de cable metallique		x	x	x				6,5
41	20 056 489 0	Lenker rechts L = 260	Susp. arm right L = 260	Bras de guidage dr. L = 260		x	x	x				

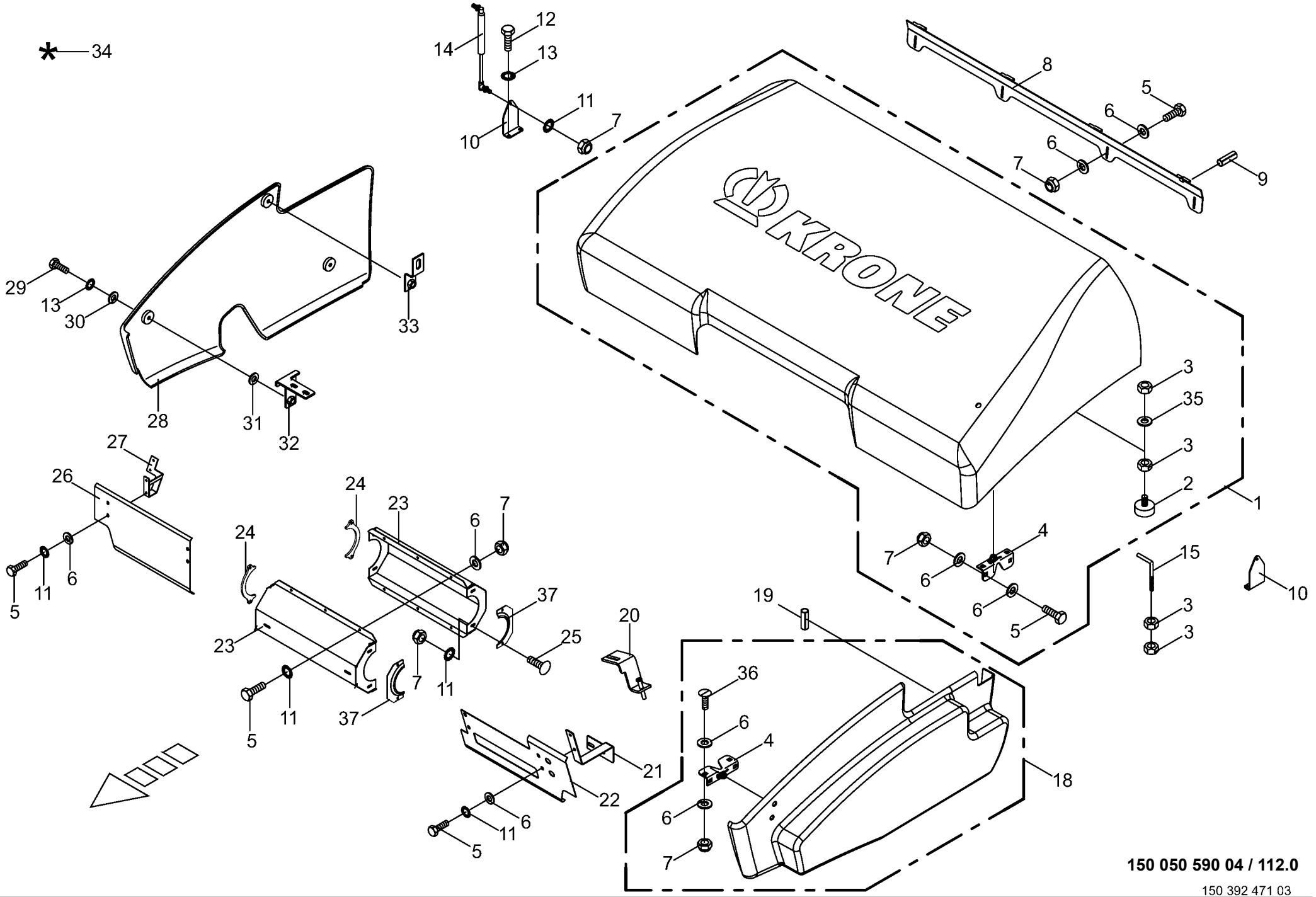
*
34
14
12
13
11
10
7
8
5
6
6
7
9
29
13
30
33
28
31
32
3
35
3
2
1
27
26
24
23
6
7
24
23
5
11
6
4
7
6
6
5
15
10
37
25
20
19
3
3
7
11
5
11
37
36
6
4
21
18
22
6
6
11
5
7
150 050 590 04 / 112.0
150 392 471 03

Schutze vorne Front guard Protecteur avant					930001 - 939441	ZX 400 GL -1	ZX 450 GL -1	ZX 550 GL -1				150 050 590 04 150 392 471 3 112.0
Pos.	ID-Nr.	Benennung	Description	Description	Masch.-Nr-							Bemerkung/Remarks/Remarque
1	20 051 729 1	Haube -vorn	-front	Capot -devant		x	x	x				
	27 008 120 0	Aufkleber	Tag	Autocollant		x	x	x				Lg.= 1400
2	00 185 523 3	Gummipuffer	Rubber pad	Tampon en caoutchouc		x	x	x				Rd. 60 X 36 / M 10
3	00 908 212 0	6kt-Mutter	Hex nut	Écrou hex		x	x	x				M 10
4	00 938 984 1	Klappenverschluss	Gate lock	Fermeture de hayon		x	x	x				
5	00 900 614 0	6kt-Schraube	Hex head bolt	Boulon tête hex		x	x	x				M 8 X 20
6	00 910 413 0	Scheibe	Washer	Rondelle		x	x	x				8,4 X 17 X 1,6
7	00 908 706 0	Sicherungsmutter	Locknut	Écrou hex		x	x	x				M 8
8	20 057 494 0	Haubenhalter		Porte-capot		x	x	x				
9	00 912 539 2	Spannstift	Roll pin	Goupille de serrage		x	x	x				3 X 20
10	20 051 752 0	Lasche	Strap	Patte		x	x	x				
11	00 909 908 1	Sperrkantscheibe	Detent edged washer	Disque à bord d'arrêt		x	x	x				SKM 8
12	00 900 634 0	6kt-Schraube	Hex head bolt	Boulon tête hex		x	x	x				M 10 X 20
13	00 909 909 1	Sperrkantscheibe	Detent edged washer	Disque à bord d'arrêt		x	x	x				SKM 10
14	27 002 690 0	Gasfeder	Gas spring	Ressort à gaz		x	x	x				Lg.= 485 - 400 N
15	20 053 000 0	Bügel	Yoke	Branchon		x	x	x				
18	20 054 611 1	Seitenschutz links -links	Side guard left -left	Protection latérale ga. - gauche		x	x	x				
19	00 912 501 2	Spannstift	Roll pin	Goupille de serrage		x	x	x				12 X 30
20	20 052 993 1	Schlossbefestigung	Lock fastening	Fixation de serrure		x	x	x				
21	20 052 933 0	Befestigungsbügel -links	Yoke -left	Etrier -gauche		x	x	x				
22	20 055 656 0	Schutz -links vorn	Guard -left front	Protecteur -devant en gauche		x	x	x				
	20 055 622 0	Schutz -links vorn - Zwangslenkung	Guard -Left Front -forced steering	Protecteur -devant en gauche - guidage forcè		x	x	x				
23	00 348 288 0	Wellenschutzhälfte	Shaft protection	Protecteur pour arbre		x	x	x				
24	20 250 868 0	Halbschale	Half shell	Demi-coque		x	x	x				
25	00 904 731 2	Flachrundschraube	Coach bolt	Vis a tête bombée		x	x	x				M 8 X 20
26	20 051 983 0	Schutz -rechts vorn	Guard -right front	Protecteur -devant à droite		x	x	x				
27	20 051 984 0	Befestigungsbügel -rechts	Yoke -right	Etrier -droite		x	x	x				
28	20 051 779 0	Seitenschutz -rechts	Lateral guard -right	Protecteur latéral -droite		x	x	x				
29	00 900 263 1	6kt-Schraube	Hex head bolt	Boulon tête hex		x	x	x				M 10 X 30
30	00 910 353 0	Scheibe	Washer	Rondelle		x	x	x				11 X 34 X 3
31	00 940 287 0	Scheibe	Washer	Rondelle		x	x	x				11 X 34 X 5
32	20 051 780 0	Schutzhalter -rechts	Guard support -right	Support de protecteur -droite		x	x	x				
33	20 051 781 0	Schutzhalter -rechts	Guard support -right	Support de protecteur -droite		x	x	x				
34	00 940 375 0	Reparatursatz für Kunststoff -beige	Repairing set for plastics - beige	Kit de réparation pour plastiq -beige		x	x	x				GFK
	27 006 397 0	Reparatursatz für Kunststoff -grün	Repairing set for plastics - green	Kit de réparation pour plastiq -vert		x	x	x				GFK
35	00 910 414 0	Scheibe	Washer	Rondelle		x	x	x				10,5 X 21 X 2

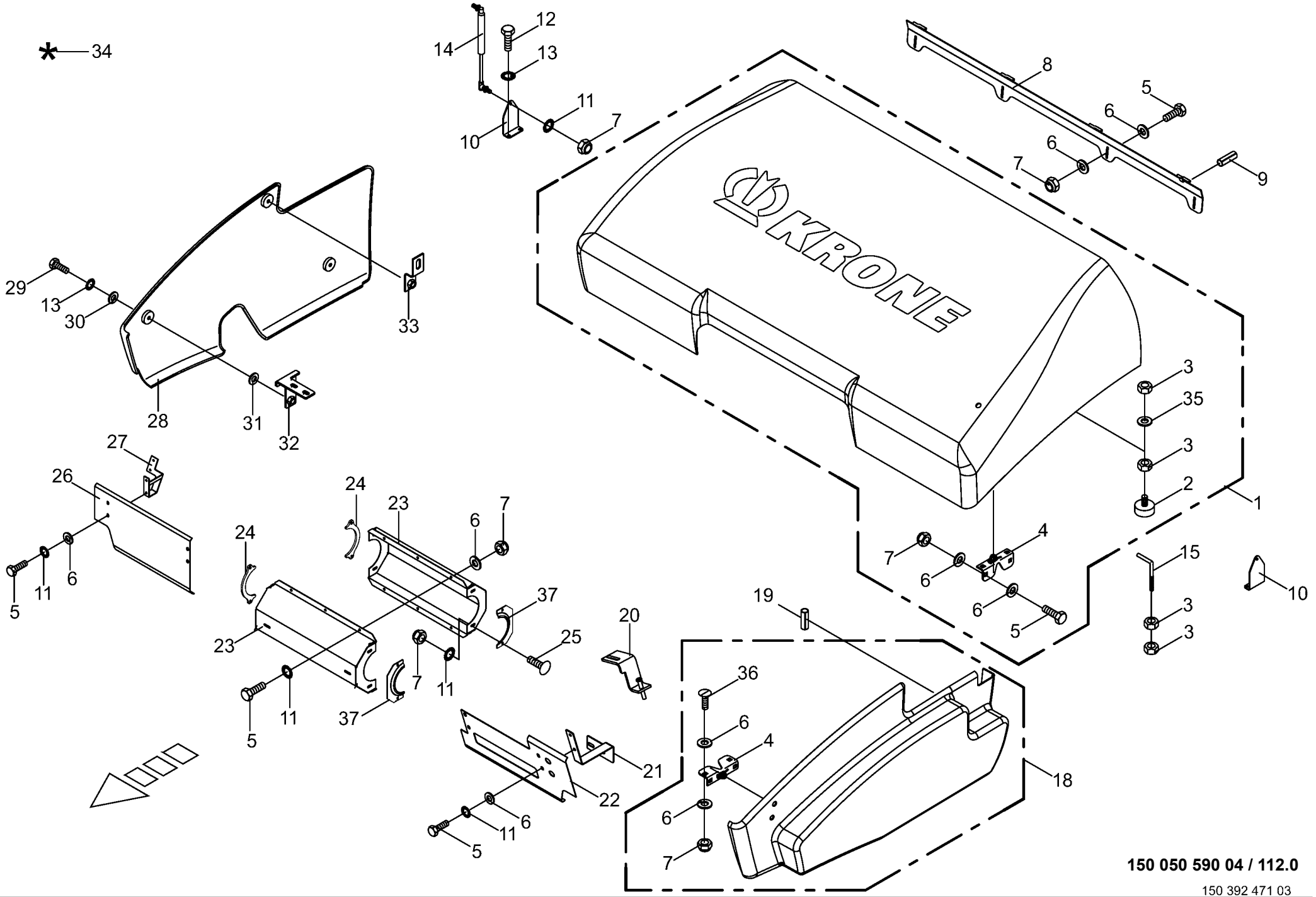
*
34
14
12
13
11
10
7
8
5
6
6
7
9
29
13
30
33
28
31
32
3
35
3
2
1
27
26
24
23
6
7
24
23
5
11
6
4
7
6
6
5
15
10
37
25
20
19
3
3
7
11
5
11
37
36
6
4
21
18
22
6
6
11
5
7
150 050 590 04 / 112.0
150 392 471 03

Schutze vorne Front guard Protecteur avant					930001 - 939441	ZX 400 GL -1	ZX 450 GL -1	ZX 550 GL -1				150 050 590 04 150 392 471 3 112.0
Pos.	ID-Nr.	Benennung	Description	Description	Masch.-Nr-							Bemerkung/Remarks/Remarque
36	00 905 231 1	Flachrundschraube	Coach bolt	Vis a tête bombée		x	x	x				M 8 X 20
37	00 343 692 0	Halbschale	Half shell	Demi-coquille		x	x	x				

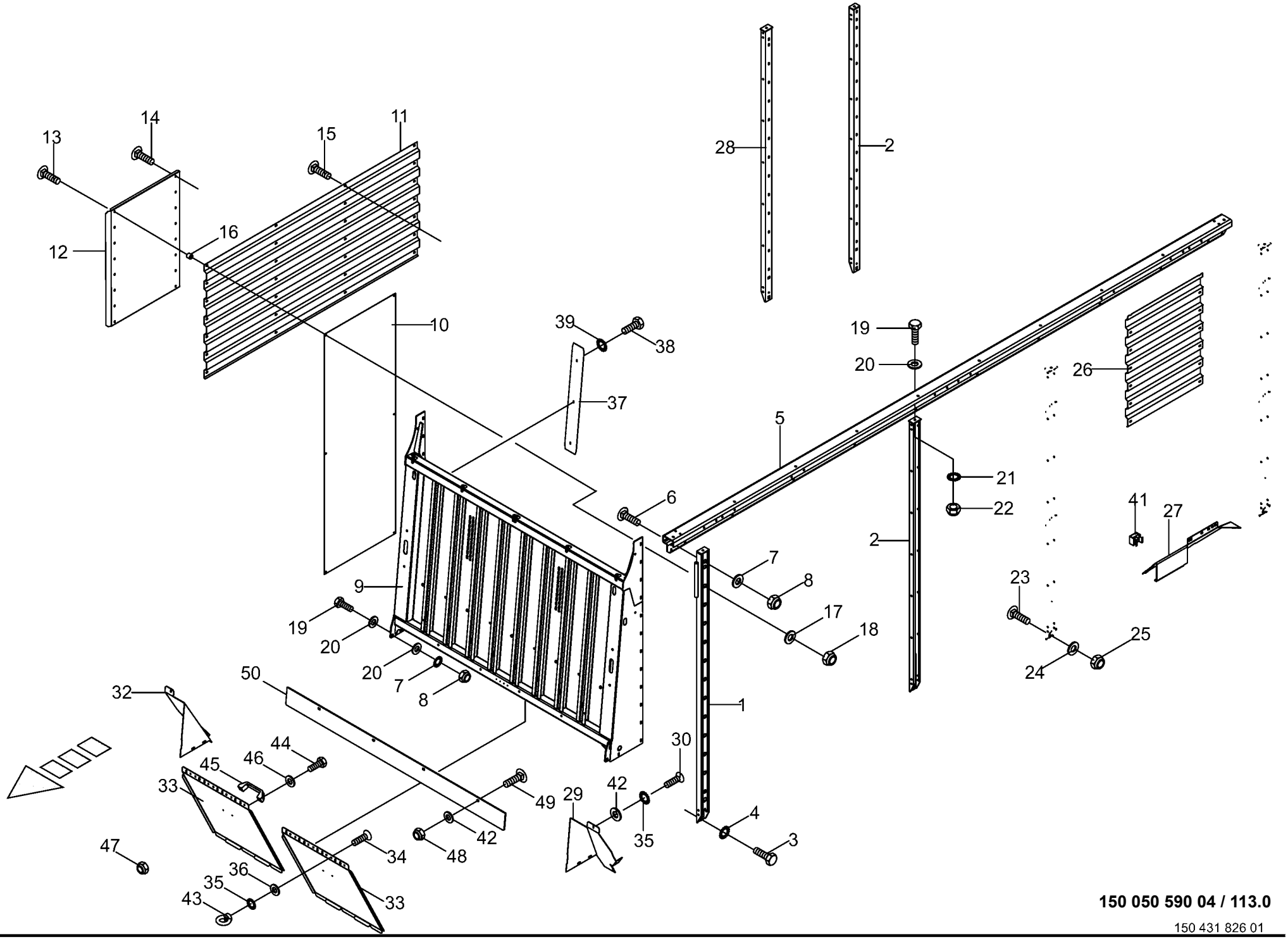

150 050 590 04 / 113.0

150 431 826 01

Aufbau unten **Superstructure bottom** **Ridelles**					930001 - 939441	ZX 400 GL -1	ZX 450 GL -1	ZX 550 GL -1				**150 050 590 04** 150 431 826 1 **113.0**
Pos.	ID-Nr.	Benennung	Description	Description	Masch.-Nr-							Bemerkung/Remarks/Remarque
1	20 050 895 3	Runge vorne -links/rechts	Stake front -left/right	Ranche avant -gauche/droite		2	2	2				
2	20 050 114 1	Runge	Stake	Ranche		13	15	19				
3	00 900 674 0	6kt-Schraube	Hex head bolt	Boulon tête hex		x	x	x				M 16 X 35
4	00 909 912 1	Sperrkantscheibe	Detent edged washer	Disque à bord d'arrêt		x	x	x				SKM 16
5	20 050 676 1	Längsholm		Mancheron longitudinal		2						
	20 050 677 1	Längsholm		Mancheron longitudinal			2					
	20 052 972 0	Längsholm	Longitudinal carrier	Bras longitudinal				2				
6	00 904 983 1	Flachrundschraube	Coach bolt	Vis a tête bombée		x	x	x				M 12 X 30
	00 904 884 2	Flachrundschraube	Coach bolt	Vis a tête bombée		x	x	x				M 12 X 35
7	00 909 910 1	Sperrkantscheibe	Detent edged washer	Disque à bord d'arrêt		x	x	x				SKM 12
8	00 908 701 0	Sicherungsmutter	Locknut	Écrou hex		x	x	x				M 12
9	20 057 353 0	Vorderwand		Ridelle avant		x	x	x				
10	20 050 166 0	Beschriftungsblech	Lettering plate	Tôle d'inscription		x	x	x				
11	00 348 604 0	Seitenwand	Side wall	Paroi latérale		8	11	12				1060 X 2310
12	20 057 431 0	Verkleidung -links/rechts	-left/right	Habillage -gauche/droite		2	2	2				
13	00 905 159 2	Flachrundschraube	Coach bolt	Vis a tête bombée		x	x	x				M 10 X 60
14	00 905 252 1	Flachrundschraube	Coach bolt	Vis a tête bombée		x	x	x				M 10 X 25
15	00 905 251 2	Flachrundschraube	Coach bolt	Vis a tête bombée		x	x	x				M 10 X 20
16	20 056 490 0	Distanzrohr	Spacer tube	Tube d'écartement		36	36	36				9,2 X 30 X 25
17	00 910 353 0	Scheibe	Washer	Rondelle		x	x	x				11 X 34 X 3
	90 000 121 0	Scheibe	Washer	Rondelle		x	x	x				10,5 X 30 X 2,5
18	00 908 758 0	Sicherungsmutter	Locknut	Écrou hex		x	x	x				M 10
19	00 900 658 0	6kt-Schraube	Hex head bolt	Boulon tête hex		x	x	x				M 12 X 40
	00 901 451 0	6kt-Schraube	Hex head bolt	Boulon tête hex		x	x	x				M 12 X 45
20	00 910 609 0	Scheibe	Washer	Rondelle		x	x	x				13 X 37 X 3
21	00 909 910 1	Sperrkantscheibe	Detent edged washer	Disque à bord d'arrêt		x	x	x				SKM 12
22	00 908 701 0	Sicherungsmutter	Locknut	Écrou hex		x	x	x				M 12
23	00 904 708 0	Flachrundschraube	Coach bolt	Vis a tête bombée		x	x	x				M 16 X 40
24	00 910 303 1	Scheibe	Washer	Rondelle		x	x	x				17 X 30 X 3
25	00 908 719 0	Sicherungsmutter	Locknut	Écrou hex		x	x	x				M 16
26	00 338 825 1	Seitenwand	Side wall	Paroi latérale		7	2	8				1060 X 810
27	20 054 574 0	Eckblech -links hinten	Corner plate -back left	Tôle carnière -derrière en gauche		x	x					
	20 055 532 0	Eckblech -links hinten	Corner plate -back left	Tôle carnière -derrière en gauche				x				
	20 054 575 0	Eckblech -rechts hinten	Corner plate -back right	Tôle carnière -derrière à droite		x	x					
	20 055 534 0	Eckblech -rechts hinten	Corner plate -back right	Tôle carnière -derrière à droite				x				
28	20 050 167 1	Runge	Stake	Ranche		x	x	x				
29	00 348 385 0	Eckblech -links vorn	Corner plate -left front	Tôle carnière -devant en gauche		x	x	x				
30	00 904 702 0	Linsenschraube	Fillister head screw	Vis tête bombee		x	x	x				M 10 X 25

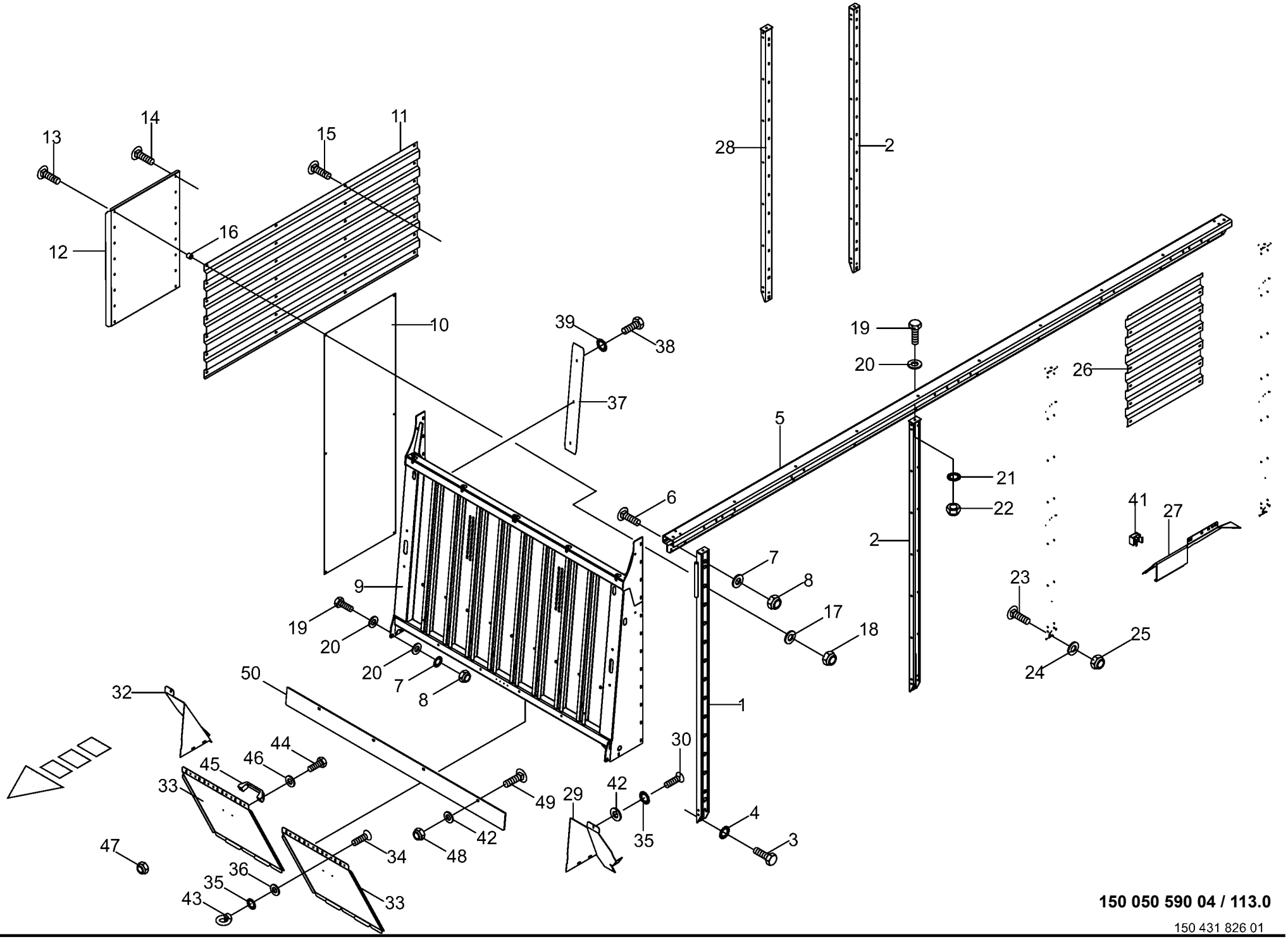

150 050 590 04 / 113.0

150 431 826 01

Aufbau unten
Superstructure bottom
Ridelles

930001 - 939441

150 050 590 04

150 431 826 1 **113.0**

Pos.	ID-Nr.	Benennung	Description	Description	Masch.-Nr-	ZX 400 GL -1	ZX 450 GL -1	ZX 550 GL -1				Bemerkung/Remarks/Remarque
32	00 348 386 0	Eckblech -rechts vorn	Corner plate -right front	Tôle carnière -devant à droite		x	x	x				
33	20 054 599 0	Abdeckblech - Förderkanal	Cover plate for conveyor channel	Tôle de recouvrement pour canal d'alimentation		x	x	x				
34	00 904 839 0	Flachrundschraube	Coach bolt	Vis a tête bombée		x	x	x				M 10 X 60
35	00 909 909 1	Sperrkantscheibe	Detent edged washer	Disque à bord d'arrêt		x	x	x				SKM 10
36	00 910 639 1	Scheibe	Washer	Rondelle		x	x	x				11 X 48 X 5
37	20 057 364 0	Verkleidung		Habillage		x	x	x				
38	00 900 614 0	6kt-Schraube	Hex head bolt	Boulon tête hex		x	x	x				M 8 X 20
39	00 909 908 1	Sperrkantscheibe	Detent edged washer	Disque à bord d'arrêt		x	x	x				SKM 8
41	90 000 113 0	Blindnietmutter	Blind rivet nut	Ecrou rivet aveugle		x	x	x				M 8 X 20,5
42	00 910 414 0	Scheibe	Washer	Rondelle		x	x	x				10,5 X 21 X 2
43	00 909 502 0	Ringmutter	Lifting eye nut	Écrou à anneau		x	x	x				M 10
44	00 900 608 0	6kt-Schraube	Hex head bolt	Boulon tête hex		x	x	x				M 6 X 20
45	00 924 915 0	Handgriff	Hand grip	Poignée		x	x	x				
46	00 910 351 1	Scheibe	Washer	Rondelle		x	x	x				6,4 X 18 X 1,6
47	00 908 704 1	Sicherungsmutter	Locknut	Écrou hex		x	x	x				M 6
48	00 908 758 0	Sicherungsmutter	Locknut	Écrou hex		x	x	x				M 10
49	90 001 690 0	Flachrundschraube	Coach bolt	Vis a tête bombée		x	x	x				M10 X 120
50	20 057 438 0	Abstreiferblech		Racloir		x	x	x				

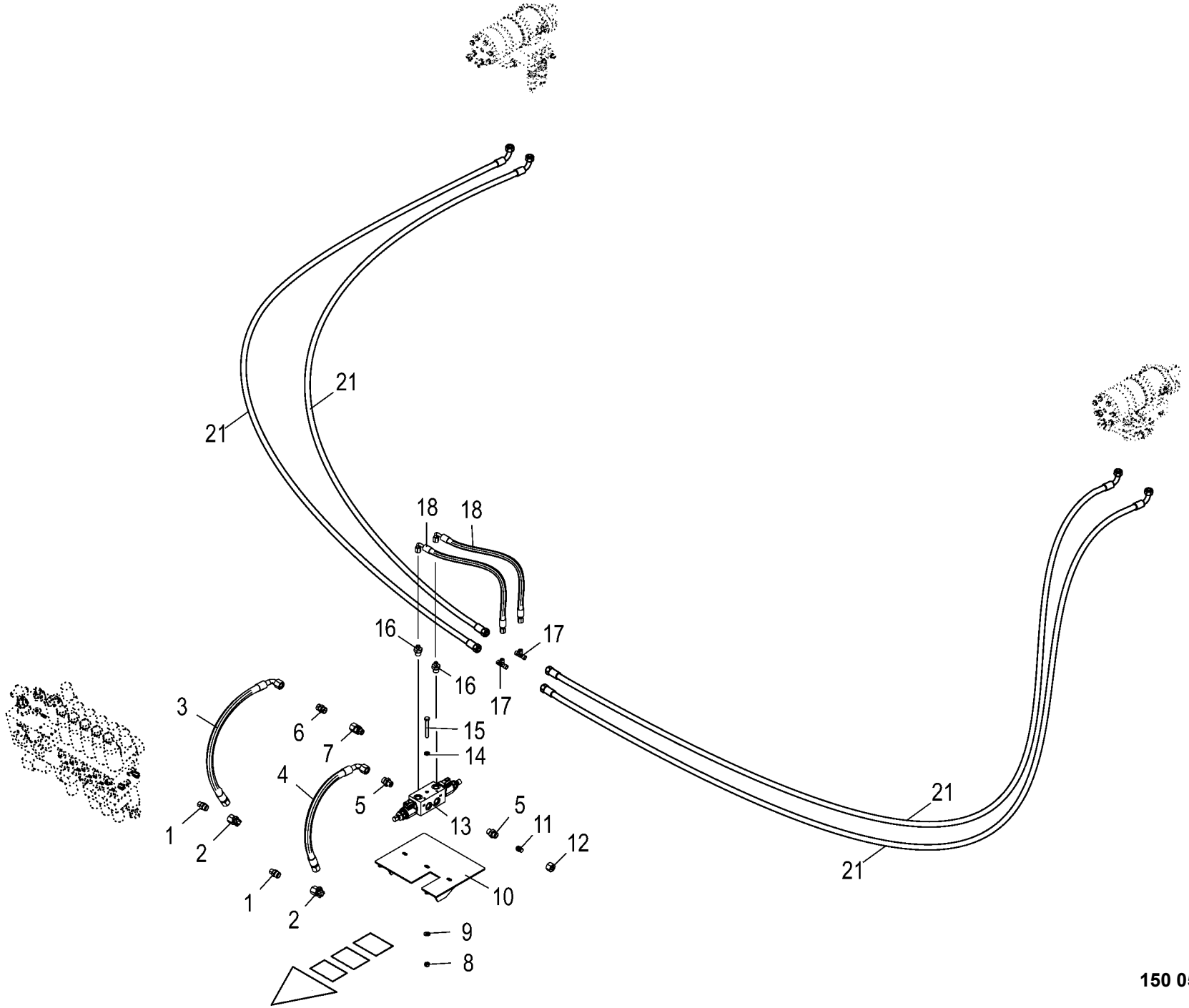

150 050 590 04 / 114.0

150 443 283 02

Hydraulische Laderaumabdeckung
Hydraulic loading area cover
Recouvrement de l'espace de chargement hydraulique

930001 - 939441

150 050 590 04

150 443 283 2 **114.0**

Pos.	ID-Nr.	Benennung	Description	Description	Masch.-Nr-	ZX 400 GL -1	ZX 450 GL -1	ZX 550 GL -1				Bemerkung/Remarks/Remarque
1	00 920 818 0	Einschraubstutzen	Male connector	Raccord filet		x	x	x				L 12 MB / M 14 X 1,5
2	00 921 067 1	Winkelstutzen	Angle lug	Jarret tubulure		x	x	x				M 18 X 1,5
3	27 007 118 0	Hochdruckschlauchleitung	High pressure hose line	Conduite de tuyau haute pression		x	x	x				Lg.= 550
4	27 007 117 0	Hochdruckschlauchleitung	High pressure hose line	Conduite de tuyau haute pression		x	x	x				Lg.= 450
5	00 921 060 2	Einschraubstutzen	Male connector	Raccord filet		x	x	x				L 12 MB
6	00 921 054 1	Verbindungsstutzen	Connector	Raccord		x	x	x				M 18 X 1,5
7	00 921 204 0	Einschraubstutzen	Male connector	Raccord filet		x	x	x				L 12
8	00 908 706 0	Sicherungsmutter	Locknut	Écrou hex		x	x	x				M 8
9	00 909 908 1	Sperrkantscheibe	Detent edged washer	Disque à bord d'arrêt		x	x	x				SKM 8
10	20 058 862 0	Konsole Laderaumabdeckung	Console loading area cover	Console recouvr. de l'espace de chargem.		x	x	x				
11	00 919 300 0	Verschlusskegel mit O-Ring	Locking cone w. O-ring	Cône de verouillage av.joint t		x	x	x				L 12
12	00 921 206 0	Überwurfmutter	Nozzle disc cap	Écrou de buse-pastille		x	x	x				AL 12
13	27 013 968 0	Hydr.-Optionalblock	Hyd. optional block	Bloc optionnel hydraulique		x	x	x				
	00 919 069 0	2/2-Wegeventil	2/2-Directional-control valve	2/2-Distributeur		x	x	x				12 V
	27 011 186 0	Spule 12V S/W DT-Stecker	Coil 12V S/W DT-Plug	Bobine 12V S/W DT-Connecteur		x	x	x				
14	00 910 413 0	Scheibe	Washer	Rondelle		x	x	x				8,4 X 17 X 1,6
15	00 901 048 1	6kt-Schraube	Hex head bolt	Boulon tête hex		x	x	x				M 8 X 65
16	00 919 019 1	Einschraubstutzen	Male connector	Raccord filet		x	x	x				L 6 / M 16 X 1,5
17	00 921 070 1	T-Verbindungsstutzen	T-connector	T-raccord		x	x	x				L 6
18	27 010 176 0	Hyd-Schlauch 2SN 6x550 DKOL DKOL90	Hyd. hose 2 SN 6x550 DKOL DKOL90°	Flex. hyd. 2 SN 6x550 DKOL DKOL90°		x	x	x				
21	27 007 091 1	Hyd-Schlauch 1SN-K 6x4200 DKOL DKOL90	Hyd. hose 1SN-K 6x4200 DKOL DKOL90°	Flex. hyd. 1SN-K 6x4200 DKOL DKOL90°		x	x	x				

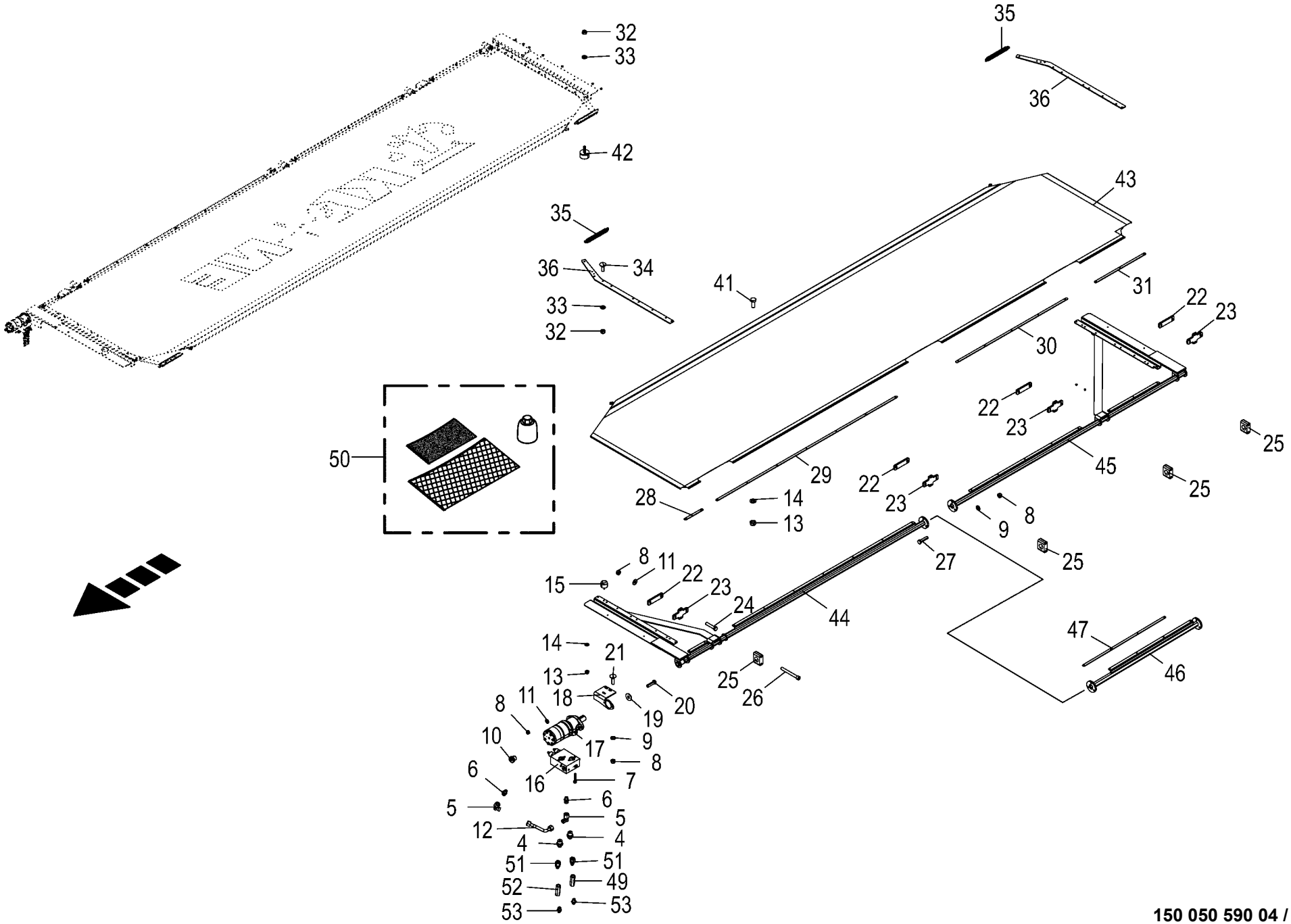

150 050 590 04 / 115.0

150 443 154 03

Hydraulische Laderaumabdeckung
Hydraulic loading area cover
Recouvrement de l'espace de chargement hydraulique

930001 - 939441

150 050 590 04

150 443 154 3 **115.0**

Pos.	ID-Nr.	Benennung	Description	Description	Masch.-Nr-	ZX 400 GL -1	ZX 450 GL -1	ZX 550 GL -1				Bemerkung/Remarks/Remarque
1	00 921 083 1	Reduzier-Verschraubung	Reducer fitting	Réduction		x	x	x				M 18 X 1,5 / M 12 X 1,5
2	00 276 337 1	Drosselgehäuse	Ahrottle housing	Boîtier d' étranglement		x	x	x				M 18 X 1,5 / M 18 X 1,5
3	00 921 093 1	Einschraubstutzen	Male connector	Raccord filet		x	x	x				M 18 X 1,5
4	00 919 602 1	Einschraubstutzen	Male connector	Raccord filet		x	x	x				L 12 E R 1/2"
5	00 921 067 1	Winkelstutzen	Angle lug	Jarret tubulure		x	x	x				M 18 X 1,5
6	00 919 630 0	Einschraubstutzen	Male connector	Raccord filet		x	x	x				L 12/G 1/4"
7	00 903 340 1	Zylinderschraube	Allen screw	Vis tête cylindrique		x	x	x				M 8 X 45
8	00 908 701 0	Sicherungsmutter	Locknut	Écrou hex		x	x	x				M 12
9	00 910 506 1	Scheibe	Washer	Rondelle		x	x	x				13 X 24 X 2,5
10	90 002 222 0	Verschlußschraube G 1/4" A3G m. ED	Locking screw G 1/4" A3G with ED	Vis obturatrice G 1/4" A3G		x	x	x				
11	00 909 910 1	Sperrkantscheibe	Detent edged washer	Disque à bord d'arrêt		x	x	x				SKM 12
12	20 057 707 0	Hyd.-Leitung 12 x 1,5 x 150 2 Bögen -links	Hydraulic line 12 x 1,5 x 150 2 -left	Conduite hydraulique 12 x 1,5 x 150 2 -gauche		x	x	x				
	20 057 708 0	Hyd.-Leitung 12 x 1,5 x 162 2 Bögen -rechts	Hydraulic line 12 x 1,5 x 162 2 -right	Conduite hydraulique 12 x 1,5 x 162 2 -droite		x	x	x				
13	00 908 758 0	Sicherungsmutter	Locknut	Écrou hex		x	x	x				M 10
14	00 910 414 0	Scheibe	Washer	Rondelle		x	x	x				10,5 X 21 X 2
15	27 006 776 0	Gummipuffer	Rubber pad	Tampon en caoutchouc		x	x	x				Rd. 63 M 10 X 32
16	27 012 816 0	Senkbremsventil KPBR 250-1DP	Lowering brake valve KPBR 250-1DP	Vanne de frein d'abaissem. KPBR 250-1DP		x	x	x				
17	27 012 815 0	Hyd.-Motor 250 CM3 Roller	Hydraulic motor 250 CM3 Roller	Moteur hydraulique 250 CM3 Galet		x	x	x				
18	20 057 357 0	Flansch für Hyd. Motor links	Flange for hyd. engine left	Bride p. moteur hydraulique ga.		x	x	x				
	20 057 356 0	Flansch für Hyd. Motor rechts	Flange for hyd. engine right	Bride p. moteur hydraulique dr.		x	x	x				
19	00 910 609 0	Scheibe	Washer	Rondelle		x	x	x				13 X 37 X 3
20	00 901 451 0	6kt-Schraube	Hex head bolt	Boulon tête hex		x	x	x				M 12 X 45
21	00 904 779 1	Flachrundschraube	Coach bolt	Vis a tête bombée		x	x	x				M 12 X 45 -10.9
22	20 057 355 0	Lasche	Link	Attache		x	x	x				
23	20 057 354 0	Lagerhalter	Bearing support	Support de palier		x	x	x				
24	00 900 304 1	6kt-Schraube	Hex head bolt	Boulon tête hex		x	x	x				M 12 X 60
25	27 014 557 0	Rohrschelle 50,8mm glatt	Pipe cl. 50,8mm	Collier 50,8mm		x	x	x				
26	00 903 151 1	Zylinderschraube	Allen screw	Vis tête cylindrique		x	x	x				M 12 X 110
27	00 901 452 0	6kt-Schraube	Hex head bolt	Boulon tête hex		x	x	x				M 12 X 50
28	20 057 393 0	Vorderleiste	Front strip	Barre avant		x	x	x				
29	20 057 392 0	Mittelleiste 1	Centre strip 1	Barre centrale 1			x	x				
	20 059 000 0	Mittelleiste	Centre strip	Barre centrale		x						
30	20 057 391 0	Mittelleiste 2	Centre strip 2	Barre centrale 2		x	x	x				
31	20 057 390 0	Hinterleiste	Rear strip	Barre arrière		x	x	x				

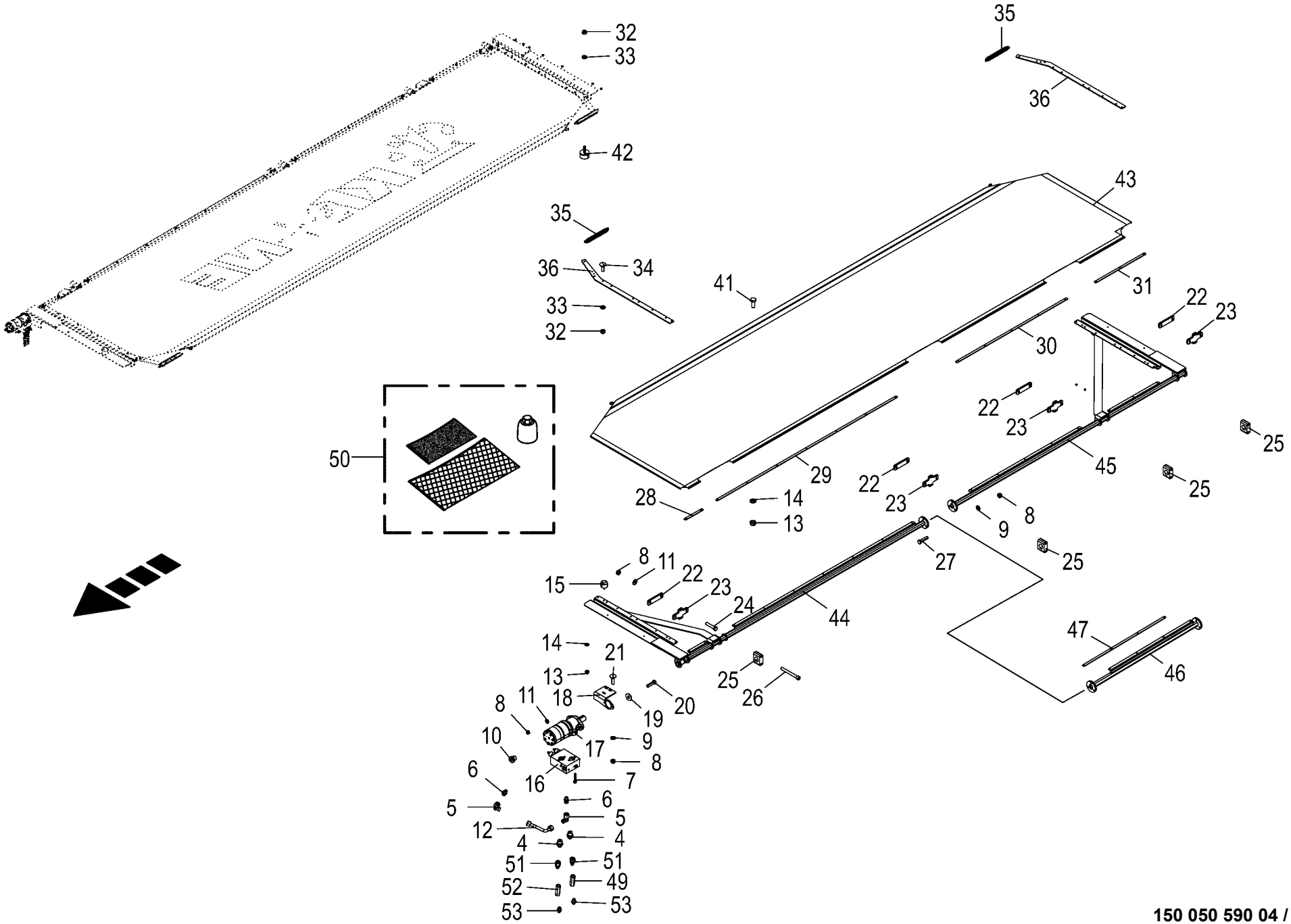

150 050 590 04 / 115.0

150 443 154 03

Hydraulische Laderaumabdeckung
Hydraulic loading area cover
Recouvrement de l'espace de chargement hydraulique

930001 - 939441

150 050 590 04

150 443 154 3 **115.0**

Pos.	ID-Nr.	Benennung	Description	Description	Masch.-Nr-	ZX 400 GL -1	ZX 450 GL -1	ZX 550 GL -1				Bemerkung/Remarks/Remarque
32	00 908 706 0	Sicherungsmutter	Locknut	Écrou hex		x	x	x				M 8
33	00 910 413 0	Scheibe	Washer	Rondelle		x	x	x				8,4 X 17 X 1,6
34	00 904 732 2	Flachrundschraube	Coach bolt	Vis a tête bombée		x	x	x				M 8 X 25
35	00 280 604 0	Zugfeder	Tension spring	Ressort de traction		x	x	x				4,5 X 31,5 X 320
36	20 057 693 1	Klemmblech 1389 lg.	Clamping plate 1389 lg.	Plaque de serrage 1389 longue		x	x	x				
41	00 900 636 0	6kt-Schraube	Hex head bolt	Boulon tête hex		x	x	x				M 10 X 25
42	00 924 227 0	Gummipuffer	Rubber pad	Tampon en caoutchouc		x	x	x				Rd. 30 X 17 / M 8
43	20 058 999 0	Netz Laderaumabdeckung links	Net loading area cover left	Filet rec. de l'espace de charg. ga.		x						
	20 058 998 0	Netz Laderaumabdeckung rechts	Net loading area cover right	Filet rec. de l'espace de charg. dr.		x						
	20 058 936 0	Netz Laderaumabdeckung links	Net loading area cover left	Filet recouvr. de l'espace de charg. ga.			x					
	20 058 895 0	Netz Laderaumabdeckung rechts	Net loading area cover right	Filet recouvr. de l'espace de charg. dr.			x					
	20 058 953 0	Netz Laderaumabdeckung links	Net loading area cover left	Filet recouvr. de l'espace de charg. ga.				x				
	20 058 951 0	Netz Laderaumabdeckung rechts	Net loading area cover right	Filet recouvr. de l'espace de charg. dr.				x				
44	20 058 996 0	Rahmen vorne, links	Frame front, left	Cadre avant, ga.		x						
	20 058 997 0	Rahmen vorne, rechts	Frame front, right	Cadre avant, dr.		x						
	20 057 360 0	Rahmen vorne, links	Loading area cover front, left	Cadre avant, ga.			x	x				
	20 057 358 0	Rahmen vorne, rechts	Loading area cover front, right	Cadre avant, dr.			x	x				
45	20 057 361 0	Rahmen hinten, links	Loading area cover rear, left	Cadre arrière ga.		x	x	x				
	20 057 359 0	Rahmen hinten, rechts	Loading area cover rear, right	Cadre arrière dr.		x	x	x				
46	20 057 386 1	Verlängerung links	Extension left	Rallonge ga.				x				
	20 057 385 1	Verlängerung rechts	Extension right	Rallonge dr.				x				
47	20 057 389 0	Leiste für Verlängerung	Strip for extension	Barre p. rallonge				x				
48	27 011 468 0	Drosselscheibe eins. fest 0,5 15,7x18,7	Throttling disc 0,5 15,7x18,7	Rondelle d'étranglement unilat fixe		x	x	x				
49	27 011 469 0	Drosselscheibe eins. fest 0,7 15,7x18,7	Throttling disc 0,7 15,7x18,7	Rondelle d'étranglement unilat fixe		x	x	x				
50	27 016 190 0	Rep.-Satz für Netze Laderaumabdeckung	Repair kit for nets loading area cover	JPC p. filets recouv. de l'esp.de charg.		x	x	x				
51	90 003 052 0	Einschraubstutzen L 12 / G 1/ 4" E Zn8	Screw-in fitting L 12 / G 1/ 4" E Zn8	Manchon fileté L 12 / G 1/4" E Zn8		x	x	x				
52	27 016 453 0	2-Wege-Stromregelventil eins. fest 1/4"	Two-way flow control valve one-s. fixed	Régulateur de débit à 2 voies unilat		x	x	x				
53	00 920 817 1	Einschraubstutzen	Male connector	Raccord filet		x	x	x				M 12 X 1,5 / E R 1/4"

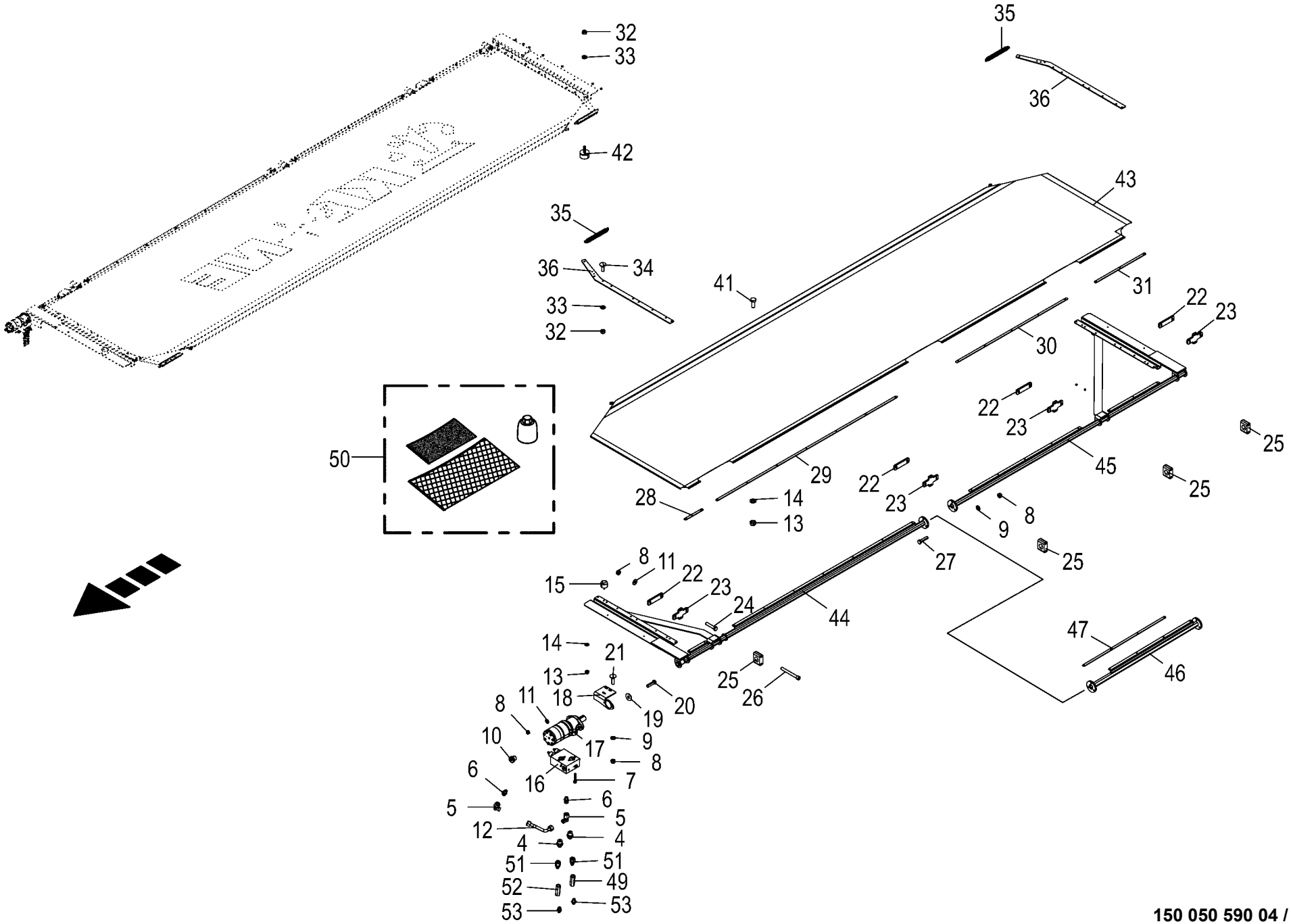

150 050 590 04 / 115.0

150 443 154 03

Hydraulische Laderaumabdeckung
Hydraulic loading area cover
Recouvrement de l’espace de chargement hydraulique

930001 - 939441

150 050 590 04

150 443 154 3 **115.0**

Pos.	ID-Nr.	Benennung	Description	Description	Masch.-Nr-	ZX 400 GL -1	ZX 450 GL -1	ZX 550 GL -1				Bemerkung/Remarks/Remarque
54	27 017 005 0	2-Wege-Stromregelventil eins. fest	Two-way flow control valve one-s. fixed	Régulateur de débit à 2 voies unilat		x	x	x				

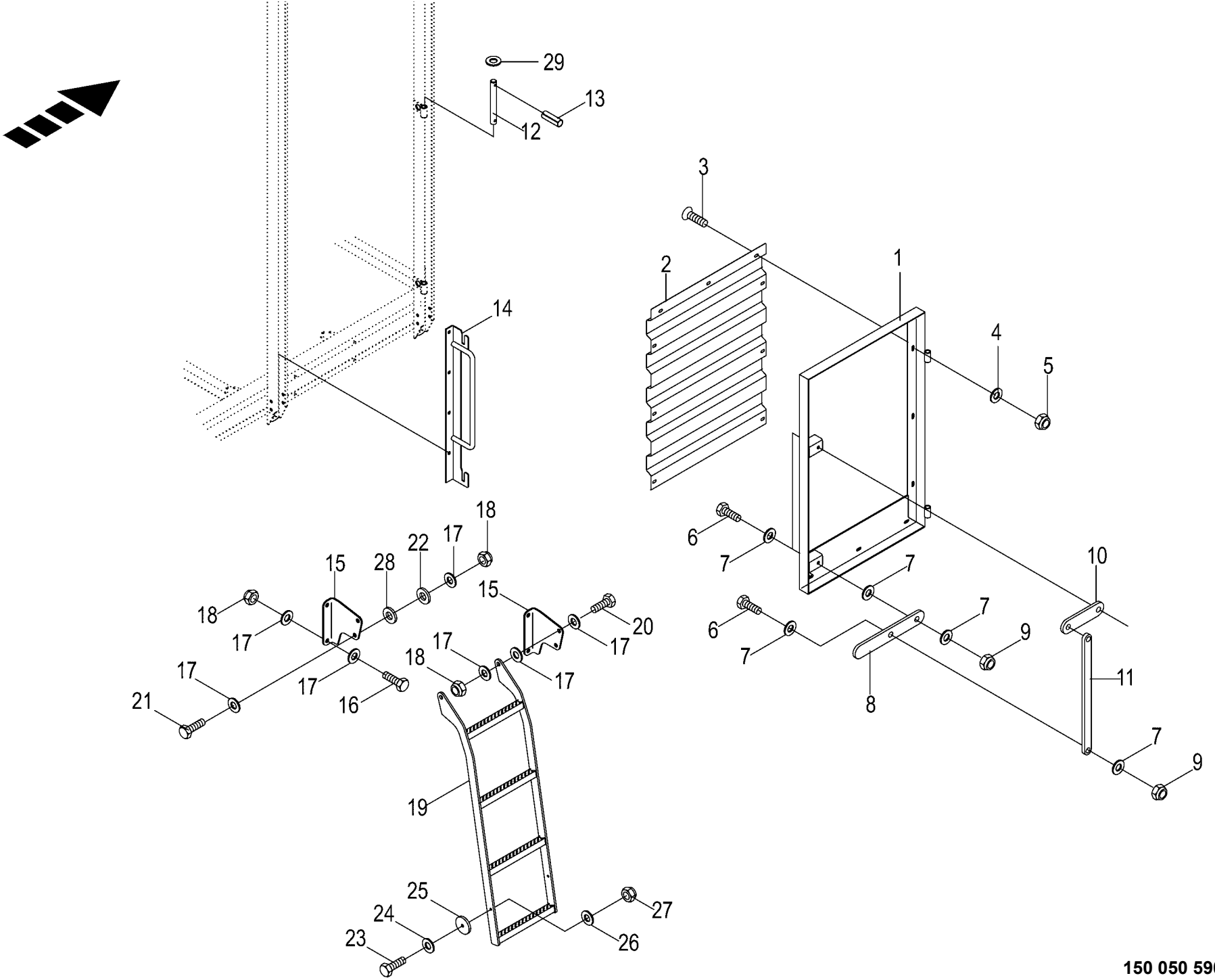

150 050 590 04 / 116.0

443 164 3

Einstiegluke / Leiter Inspection door assembled / Leader Trappe d'acce's monte'/ Echelle					930001 - 939441	ZX 400 GL -1	ZX 450 GL -1	ZX 550 GL -1				150 050 590 04 443 164 3 116.0
Pos.	ID-Nr.	Benennung	Description	Description	Masch.-Nr-							Bemerkung/Remarks/Remarque
1	00 343 966 2	Einstiegsluke	Inspection door assembled	Trape d'acce's monte		x	x	x				
2	20 050 901 0	Profilblech für Einstiegluke	Profiled sheet metal	Tòle profilèe		x	x	x				856 X 654
3	00 905 251 2	Flachrundschraube	Coach bolt	Vis a tête bombée		x	x	x				M 10 X 20
4	00 910 353 0	Scheibe	Washer	Rondelle		x	x	x				11 X 34 X 3
5	00 908 758 0	Sicherungsmutter	Locknut	Écrou hex		x	x	x				M 10
6	00 901 451 0	6kt-Schraube	Hex head bolt	Boulon tête hex		x	x	x				M 12 X 45
7	00 910 506 1	Scheibe	Washer	Rondelle		x	x	x				13 X 24 X 2,5
8	00 334 370 0	Hebel	Lever	Levier		x	x	x				Lg.= 385
9	00 908 701 0	Sicherungsmutter	Locknut	Écrou hex		x	x	x				M 12
10	00 334 371 1	Hebel	Lever	Levier		x	x	x				Lg.= 255
11	00 334 375 0	Hebel	Lever	Levier		x	x	x				Lg.= 608
12	00 281 248 1	Bolzen	Pin	Boulon		x	x	x				Rd. 16 X 117
13	00 912 641 2	Spannstift	Roll pin	Goupille de serrage		x	x	x				6 X 30
14	00 343 144 0	Halter	Support	Cadre support		x	x	x				
15	00 343 137 0	Halter	Support	Cadre support		x	x	x				
16	00 900 674 0	6kt-Schraube	Hex head bolt	Boulon tête hex		x	x	x				M 16 X 35
17	00 910 303 1	Scheibe	Washer	Rondelle		x	x	x				17 X 30 X 3
18	00 908 719 0	Sicherungsmutter	Locknut	Écrou hex		x	x	x				M 16
19	00 343 138 1	Leiter	Ladder	Échelle		x	x	x				
20	00 900 675 0	6kt-Schraube	Hex head bolt	Boulon tête hex		x	x	x				M 16 X 40
21	00 900 677 0	6kt-Schraube	Hex head bolt	Boulon tête hex		x	x	x				M 16 X 50
22	00 343 231 0	Scheibe	Washer	Rondelle		x	x	x				17 X 55 X 8
23	00 900 617 0	6kt-Schraube	Hex head bolt	Boulon tête hex		x	x	x				M 8 X 30
24	00 910 604 0	Scheibe	Washer	Rondelle		x	x	x				9 X 36 X 2,5
25	00 347 212 3	Gummironde	Rubber	Rondelle caoutchouc		x	x	x				Rd. 50 X 10
26	00 910 413 0	Scheibe	Washer	Rondelle		x	x	x				8,4 X 17 X 1,6
27	00 908 706 0	Sicherungsmutter	Locknut	Écrou hex		x	x	x				M 8
28	00 343 231 0	Scheibe	Washer	Rondelle		x	x	x				17 X 55 X 8
29	00 937 721 0	Dichtring	Gasket ring	Bague d'étanchéité		x	x	x				A 16 X 22

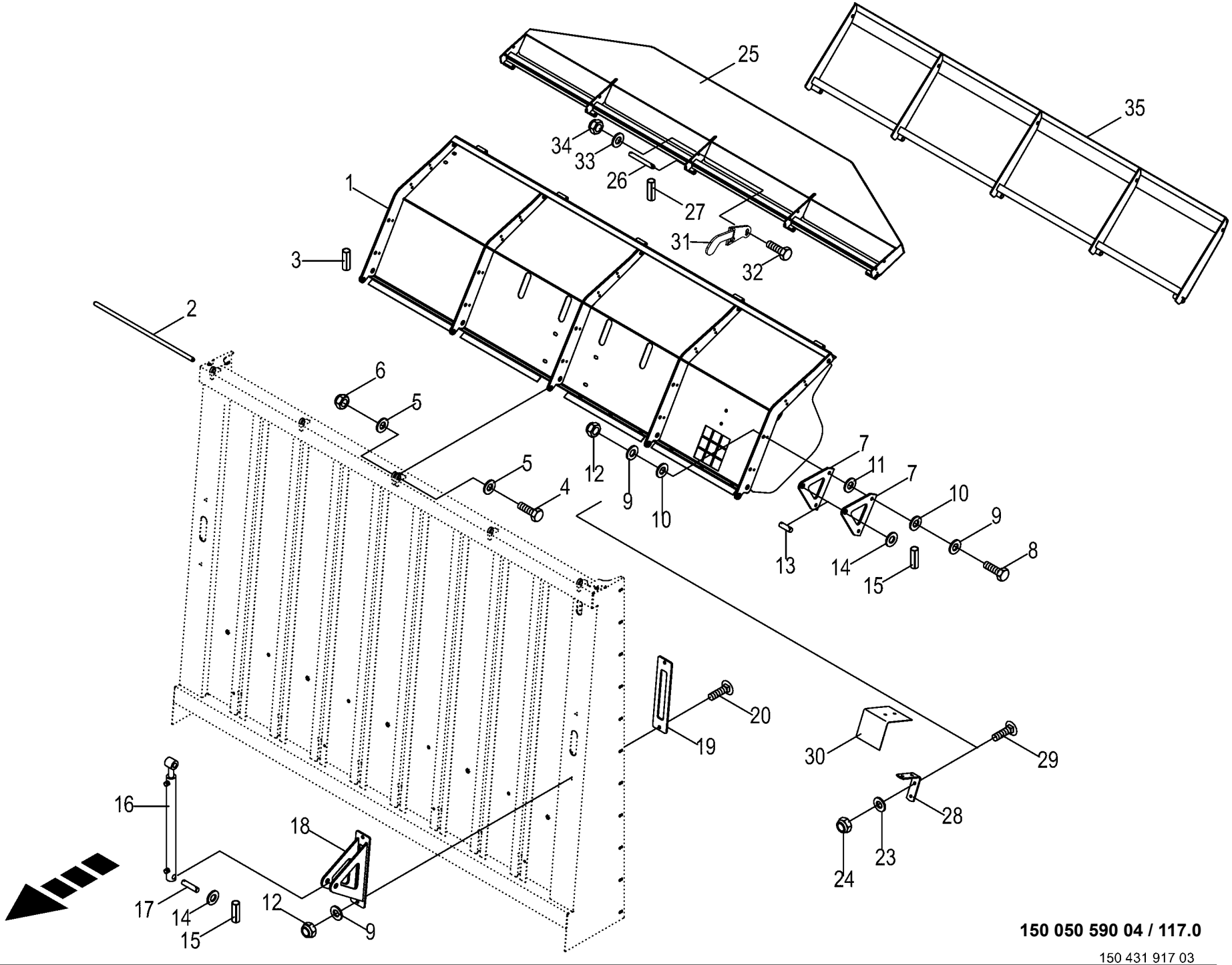

150 050 590 04 / 117.0

150 431 917 03

Aufbau oben
Super structure (Above)
Parois superieures de la caisse

930001 - 939441

150 050 590 04

150 431 917 3 **117.0**

Pos.	ID-Nr.	Benennung	Description	Description	Masch.-Nr-	ZX 400 GL -1	ZX 450 GL -1	ZX 550 GL -1				Bemerkung/Remarks/Remarque
1	00 348 376 0	Klappe	Flap	Clapet		x	x	x				
2	20 050 872 0	Bolzen	Pin	Boulon		x	x	x				Rd. 16 X 583
3	00 912 613 2	Spannstift	Roll pin	Goupille de serrage		x	x	x				5 X 30
4	00 900 678 0	6kt-Schraube	Hex head bolt	Boulon tête hex		x	x	x				M 16 X 60
5	00 910 303 1	Scheibe	Washer	Rondelle		x	x	x				17 X 30 X 3
6	00 908 719 0	Sicherungsmutter	Locknut	Écrou hex		x	x	x				M 16
7	00 343 995 0	Halter	Support	Cadre support		x	x	x				
8	00 901 455 0	6kt-Schraube	Hex head bolt	Boulon tête hex		x	x	x				M 12 X 75
9	00 910 506 1	Scheibe	Washer	Rondelle		x	x	x				13 X 24 X 2,5
10	00 910 609 0	Scheibe	Washer	Rondelle		x	x	x				13 X 37 X 3
11	00 910 624 0	Scheibe	Washer	Rondelle		x	x	x				12,5 X 35 X 8
12	00 908 701 0	Sicherungsmutter	Locknut	Écrou hex		x	x	x				M 12
13	00 348 469 0	Bolzen	Pin	Boulon		x	x	x				Rd. 20 X 80
14	00 910 512 2	Scheibe	Washer	Rondelle		x	x	x				21 X 37 X 3
15	00 912 643 2	Spannstift	Roll pin	Goupille de serrage		x	x	x				6 X 35
16	00 348 431 0	Hydraulikzylinder	Hydraulic cylinder	Vérin hydraulique		x	x	x				Dz 30/40 X 450/610
	00 918 839 0	Dichtungssatz	Sealing set	Jeu de joints		x	x	x				Dz 30/40
17	00 144 143 1	Bolzen	Pin	Boulon		x	x	x				Rd. 20 X 100
18	00 343 996 1	Halter	Support	Cadre support		x	x	x				
19	00 343 999 1	Platte	Plate	Plaque		x	x	x				
20	00 904 983 1	Flachrundschraube	Coach bolt	Vis a tête bombée		x	x	x				M 12 X 30
23	00 910 414 0	Scheibe	Washer	Rondelle		x	x	x				10,5 X 21 X 2
24	00 908 758 0	Sicherungsmutter	Locknut	Écrou hex		x	x	x				M 10
25	20 057 432 0	Klappe konisch		Capot conique		x	x	x				
26	00 344 892 3	Schanierbolzen	Hinge pin	Axe de charniere		x	x	x				Rd. 12 X 127
27	00 912 579 2	Spannstift	Roll pin	Goupille de serrage		x	x	x				4 X 20
28	00 343 378 1	Halter	Support	Cadre support		x	x	x				
29	00 905 252 1	Flachrundschraube	Coach bolt	Vis a tête bombée		x	x	x				M 10 X 25
30	00 343 320 0	Abdeckblech	Cover plate	Tôle de recouvrement		x	x	x				
31	20 251 360 0	Signalgeber	Signal generator BI 5	Émetteur		1	1	1				
32	00 900 616 0	6kt-Schraube	Hex head bolt	Boulon tête hex		x	x	x				M 8 X 25
33	00 910 603 0	Scheibe	Washer	Rondelle		x	x	x				8,4 X 24 X 2
34	00 908 706 0	Sicherungsmutter	Locknut	Écrou hex		x	x	x				M 8
35	00 348 378 0	Klappe	Flap	Clapet		x	x	x				

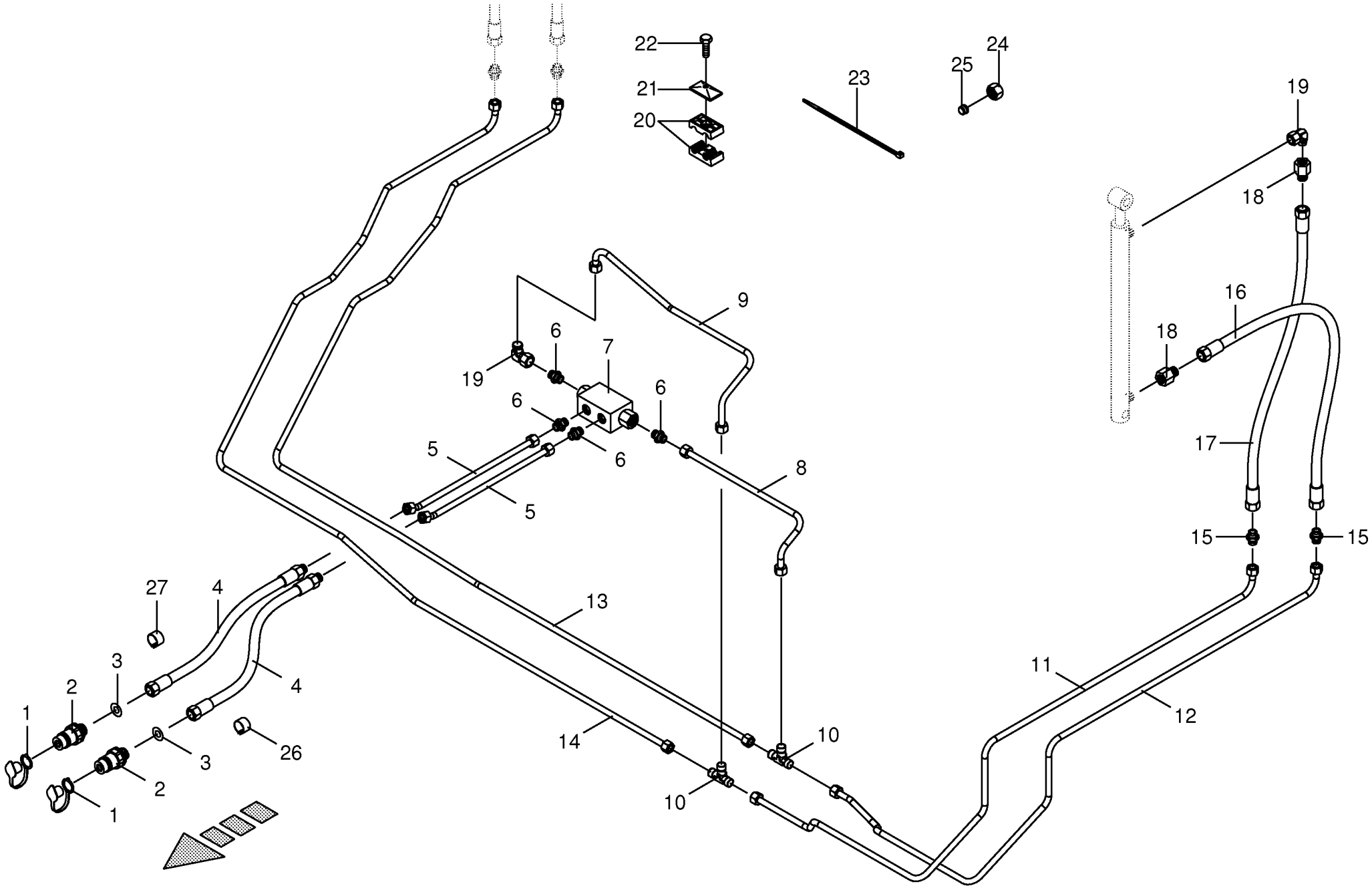

150 050 590 04 / 118.0

443 176 5

Hydraulik - Klappe
Hydraulics - Plate
Système hydraulique - Trappe

930001 - 939441

150 050 590 04

443 176 5 **118.0**

Pos.	ID-Nr.	Benennung	Description	Description	Masch.-Nr-	ZX 400 GL -1	ZX 450 GL -1	ZX 550 GL -1				Bemerkung/Remarks/Remarque
1	00 921 263 1	Staubmuffe -blau	Dust cap -blue	Manchon anti-poussiere -bleu		x	x	x				
2	00 921 145 0	Kupplungsstecker	Connector plug	Fiche de jonction		x	x	x				M 18 X 1,5
3	00 340 687 2	Drosselscheibe	Throttling disc	Disque d'etranglement		x	x	x				1,0 X 12 X 1,5
4	00 920 984 1	Hochdruckschlauchleitung	High pressure hose line	Conduite de tuyau haute pression		x	x	x				Lg.= 2200
5	20 053 798 0	Hydraulikleitung -inkl. Überwurfmutter, Schneidring	Hydraulic line -incl. nozzle disc cap, cutting ring	Ligne hydraulique -incl. écrou de buse-pastille, baque coupante		x	x	x				12 X 1,5
6	00 919 630 0	Einschraubstutzen	Male connector	Raccord filet		x	x	x				L 12/G 1/4"
7	00 920 890 0	Doppel - Sperrblock	Double lock-up valve unit	Bloc d'arrêt double		x	x	x				
8	20 053 796 0	Hydraulikleitung -inkl. Überwurfmutter, Schneidring	Hydraulic line -incl. nozzle disc cap, cutting ring	Ligne hydraulique -incl. écrou de buse-pastille, baque coupante		x	x	x				12 X 1,5
9	20 053 797 0	Hydraulikleitung -inkl. Überwurfmutter, Schneidring	Hydraulic line -incl. nozzle disc cap, cutting ring	Ligne hydraulique -incl. écrou de buse-pastille, baque coupante		x	x	x				12 X 1,5
10	00 921 071 1	T-Stutzen	T connector	Raccord T réglable		x	x	x				L 12
11	20 053 799 0	Hydraulikleitung -inkl. Überwurfmutter, Schneidring	Hydraulic line -incl. nozzle disc cap, cutting ring	Ligne hydraulique -incl. écrou de buse-pastille, baque coupante		x	x	x				12 X 1,5
12	20 053 795 0	Hydraulikleitung -inkl. Überwurfmutter, Schneidring	Hydraulic line -incl. nozzle disc cap, cutting ring	Ligne hydraulique -incl. écrou de buse-pastille, baque coupante		x	x	x				12 X 1,5
13	20 053 766 0	Hydraulikleitung -inkl. Überwurfmutter, Schneidring	Hydraulic line -incl. nozzle disc cap, cutting ring	Ligne hydraulique -incl. écrou de buse-pastille, baque coupante		x	x	x				12 X 1,5
14	20 053 765 0	Hydraulikleitung -inkl. Überwurfmutter, Schneidring	Hydraulic line -incl. nozzle disc cap, cutting ring	Ligne hydraulique -incl. écrou de buse-pastille, baque coupante		x	x	x				12 X 1,5
15	00 920 897 0	Reduzier-Verschraubung	Reducer fitting	Réduction		x	x	x				L 12 / 6
16	00 920 968 1	Hyd-Schlauch 1SN-K 6x1300 DKOL DKOL	Hyd. hose 1SN-K 6x1300 DKOL DKOL	Flex. hyd. 1SN-K 6x1300 DKOL DKOL		x	x	x				
17	00 921 025 3	Hyd-Schlauch 1SN-K 6x1500 DKOL DKOL	Hyd. hose 1SN-K 6x1500 DKOL DKOL	Flex. hyd. 1SN-K 6x1500 DKOL DKOL		x	x	x				
18	00 921 083 1	Reduzier-Verschraubung	Reducer fitting	Réduction		x	x	x				M 18 X 1,5 / M 12 X 1,5
19	00 921 067 1	Winkelstutzen	Angle lug	Jarret tubulure		x	x	x				M 18 X 1,5
20	00 925 105 0	Rohrschelle -2 Hälften	Tube clamp -2 halves	Bride -2 moitiés		x	x	x				Bo.= 12/12
21	00 925 134 0	Deckplatte	Cover plate	Plaque de recouvrement		x	x	x				
22	00 900 616 0	6kt-Schraube	Hex head bolt	Boulon tête hex		x	x	x				M 8 X 25
23	00 922 672 2	Kabelbinder	Cable band	Collier de serrage		x	x	x				Lg.= 450
24	00 921 206 0	Überwurfmutter	Nozzle disc cap	Écrou de buse-pastille		x	x	x				AL 12
25	00 921 046 1	Schneidring	Cutting ring	Baque coupante		x	x	x				L 12
26	27 002 550 0	Schlauchmarkierung "2" - blau	Hose marking "2" - blue	Inscription de tuyan "2" - blue		x	x	x				17 - 24
27	27 002 542 0	Schlauchmarkierung "2" - rot	Hose marking "2" - red	Inscription de tuyan "2" - rouge		x	x	x				17 - 24

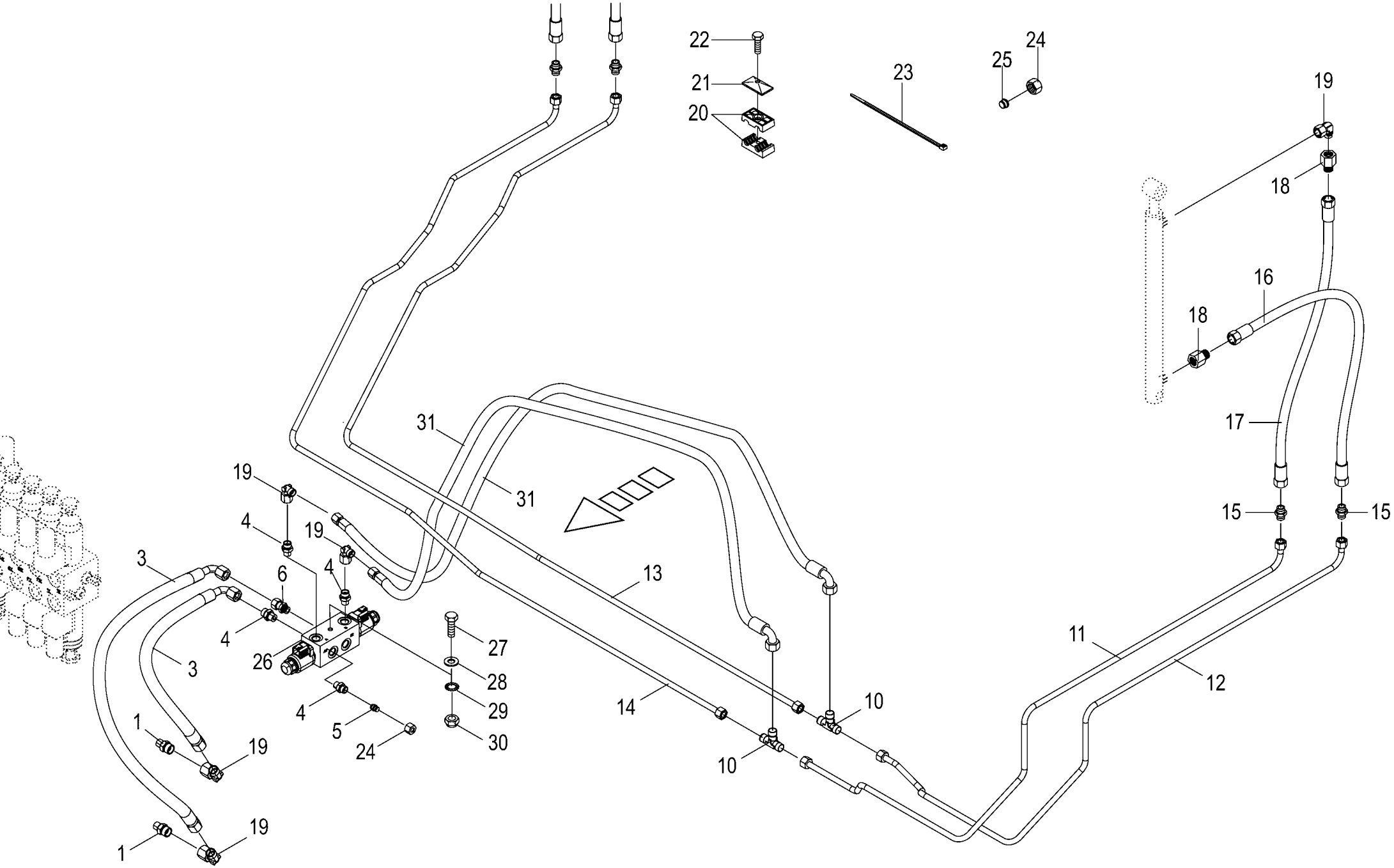

150 050 590 04 / 119.0

150 433 015 03

Hydraulik - Klappe -optional
Hydraulics - Plate
Système hydraulique - Trappe

930001 - 939441

150 050 590 04

150 433 015 3 **119.0**

Pos.	ID-Nr.	Benennung	Description	Description	Masch.-Nr-	ZX 400 GL -1	ZX 450 GL -1	ZX 550 GL -1				Bemerkung/Remarks/Remarque
1	00 920 818 0	Einschraubstutzen	Male connector	Raccord filet		x	x	x				L 12 MB / M 14 X 1,5
3	27 007 118 0	Hochdruckschlauchleitung	High pressure hose line	Conduite de tuyau haute pression		x	x	x				Lg.= 550
4	00 921 060 2	Einschraubstutzen	Male connector	Raccord filet		x	x	x				L 12 MB
5	00 919 300 0	Verschlusskegel mit O-Ring	Locking cone w. O-ring	Cône de verouillage av.joint t		x	x	x				L 12
6	00 921 204 0	Einschraubstutzen	Male connector	Raccord filet		x	x	x				L 12
10	00 921 071 1	T-Stutzen	T connector	Raccord T réglable		x	x	x				L 12
11	20 053 799 0	Hydraulikleitung -inkl. Überwurfmutter, Schneidring	Hydraulic line -incl. nozzle disc cap, cutting ring	Ligne hydraulique -incl. écrou de buse-pastille, baque coupante		x	x	x				12 X 1,5
12	20 053 795 0	Hydraulikleitung -inkl. Überwurfmutter, Schneidring	Hydraulic line -incl. nozzle disc cap, cutting ring	Ligne hydraulique -incl. écrou de buse-pastille, baque coupante		x	x	x				12 X 1,5
13	20 053 766 0	Hydraulikleitung -inkl. Überwurfmutter, Schneidring	Hydraulic line -incl. nozzle disc cap, cutting ring	Ligne hydraulique -incl. écrou de buse-pastille, baque coupante		x	x	x				12 X 1,5
14	20 053 765 0	Hydraulikleitung -inkl. Überwurfmutter, Schneidring	Hydraulic line -incl. nozzle disc cap, cutting ring	Ligne hydraulique -incl. écrou de buse-pastille, baque coupante		x	x	x				12 X 1,5
15	00 920 897 0	Reduzier-Verschraubung	Reducer fitting	Réduction		x	x	x				L 12 / 6
16	00 920 968 1	Hyd-Schlauch 1SN-K 6x1300 DKOL DKOL	Hyd. hose 1SN-K 6x1300 DKOL DKOL	Flex. hyd. 1SN-K 6x1300 DKOL DKOL		x	x	x				
17	00 921 025 3	Hyd-Schlauch 1SN-K 6x1500 DKOL DKOL	Hyd. hose 1SN-K 6x1500 DKOL DKOL	Flex. hyd. 1SN-K 6x1500 DKOL DKOL		x	x	x				
18	00 921 083 1	Reduzier-Verschraubung	Reducer fitting	Réduction		x	x	x				M 18 X 1,5 / M 12 X 1,5
19	00 921 067 1	Winkelstutzen	Angle lug	Jarret tubulure		x	x	x				M 18 X 1,5
20	00 925 105 0	Rohrschelle -2 Hälften	Tube clamp -2 halves	Bride -2 moitiés		x	x	x				Bo.= 12/12
21	00 925 134 0	Deckplatte	Cover plate	Plaque de recouvrement		x	x	x				
22	00 900 616 0	6kt-Schraube	Hex head bolt	Boulon tête hex		x	x	x				M 8 X 25
23	00 922 672 2	Kabelbinder	Cable band	Collier de serrage		x	x	x				Lg.= 450
24	00 921 206 0	Überwurfmutter	Nozzle disc cap	Écrou de buse-pastille		x	x	x				AL 12
25	00 921 046 1	Schneidring	Cutting ring	Baque coupante		x	x	x				L 12
26	27 013 968 0	Hydr.-Optionalblock	Hyd. optional block	Bloc optionnel hydraulique		x	x	x				
	00 919 069 0	2/2-Wegeventil	2/2-Directional-control valve	2/2-Distributeur		x	x	x				12 V
	27 011 186 0	Spule 12V S/W DT-Stecker	Coil 12V S/W DT-Plug	Bobine 12V S/W DT-Connecteur		x	x	x				
27	00 901 048 1	6kt-Schraube	Hex head bolt	Boulon tête hex		x	x	x				M 8 X 65
28	00 910 413 0	Scheibe	Washer	Rondelle		x	x	x				8,4 X 17 X 1,6
29	00 909 908 1	Sperrkantscheibe	Detent edged washer	Disque à bord d'arrêt		x	x	x				SKM 8
30	00 908 706 0	Sicherungsmutter	Locknut	Écrou hex		x	x	x				M 8
31	27 010 119 0	Hyd-Schlauch 2SN 10x1050 DKOL DKOL90	Hyd. hose 2 SN 10x1050 DKOL DKOL90°	Flex. hyd. 2 SN 10x1050 DKOL DKOL90°		x	x	x				

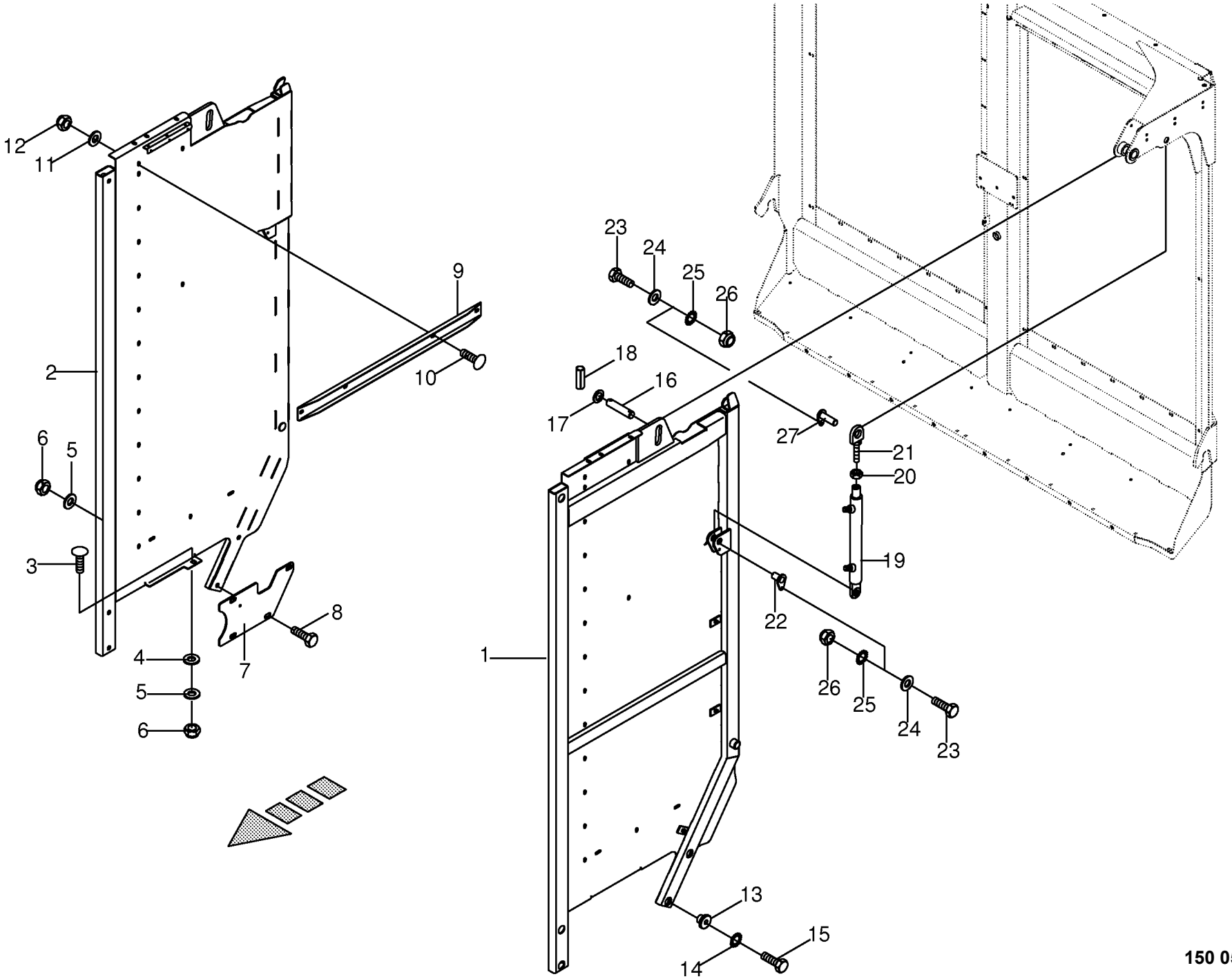

150 050 590 04 / 120.0

150 323 901 01

Seitenteile
Side parts
Pièces latérale

930001 - 939441

150 050 590 04

150 323 901 1 **120.0**

Pos.	ID-Nr.	Benennung	Description	Description	Masch.-Nr-	ZX 400 GL -1	ZX 450 GL -1	ZX 550 GL -1				Bemerkung/Remarks/Remarque
1	20 050 874 0	Seitenteil -links	Side part -left	Partie latérale -gauche		x	x	x				
2	20 050 876 0	Seitenteil -rechts	Side part -right	Partie latérale -droite		x	x	x				
3	00 904 708 0	Flachrundschraube	Coach bolt	Vis a tête bombée		x	x	x				M 16 X 40
4	00 910 330 0	Scheibe	Washer	Rondelle		x	x	x				22 X 37 X 8
5	00 910 303 1	Scheibe	Washer	Rondelle		x	x	x				17 X 30 X 3
6	00 908 719 0	Sicherungsmutter	Locknut	Écrou hex		x	x	x				M 16
7	00 348 112 1	Verstärkungsblech -rechts	Reinforcing sheet -right	Tôle de renforcement -droite		x	x	x				
	20 054 891 0	Verstärkungsblech -links	Reinforcing sheet -left	Tôle de renforcement -gauche		x	x	x				
8	00 900 675 0	6kt-Schraube	Hex head bolt	Boulon tête hex		x	x	x				M 16 X 40
9	20 050 584 0	Stützprofil	Profiled support	Support profilé		x	x	x				
10	00 905 252 1	Flachrundschraube	Coach bolt	Vis a tête bombée		x	x	x				M 10 X 25
	00 905 251 2	Flachrundschraube	Coach bolt	Vis a tête bombée		x	x	x				M 10 X 20
11	00 910 353 0	Scheibe	Washer	Rondelle		x	x	x				11 X 34 X 3
12	00 908 758 0	Sicherungsmutter	Locknut	Écrou hex		x	x	x				M 10
13	20 051 080 0	Buchse	Bushing	Douille		x	x	x				17 X 59 X 36
14	00 909 912 1	Sperrkantscheibe	Detent edged washer	Disque à bord d'arrêt		x	x	x				SKM 16
15	00 901 137 1	6kt-Schraube	Hex head bolt	Boulon tête hex		x	x	x				M 16 X 80
16	00 348 076 1	Bolzen	Pin	Boulon		x	x	x				Rd. 30 X 133
17	00 910 515 2	Scheibe	Washer	Rondelle		x	x	x				31 X 56 X 4
18	00 912 716 2	Spannstift	Roll pin	Goupille de serrage		x	x	x				10 X 50
19	27 015 966 0	Hyd-Zylinder DZ 25/40x331/544	Hydraulic cylinder DZ 25/ 40x331/544	Vérin hyd. DZ 25/40x331/544		x	x	x				
	27 016 203 0	Dichtungssatz DZ25/40	Gasket set DZ25/40	Jeu de joints DZ25/40		x	x	x				
	00 911 804 0	Sprengring	Snap ring	Circlips		x	x	x				B 40 X 2,5
20	00 908 620 0	6kt-Mutter -niedrige Form	Hex nut -low form	Écrou hex -forme basse		x	x	x				M 16
21	00 336 248 1	Auge	Eyelet	Oeillet		x	x	x				
22	20 050 867 0	Bolzen	Pin	Boulon		x	x	x				Rd. 25 X 47
23	00 900 616 0	6kt-Schraube	Hex head bolt	Boulon tête hex		x	x	x				M 8 X 25
24	00 910 413 0	Scheibe	Washer	Rondelle		x	x	x				8,4 X 17 X 1,6
25	00 909 908 1	Sperrkantscheibe	Detent edged washer	Disque à bord d'arrêt		x	x	x				SKM 8
26	00 908 706 0	Sicherungsmutter	Locknut	Écrou hex		x	x	x				M 8
27	20 050 869 0	Bolzen	Pin	Boulon		x	x	x				Rd. 25 X 77

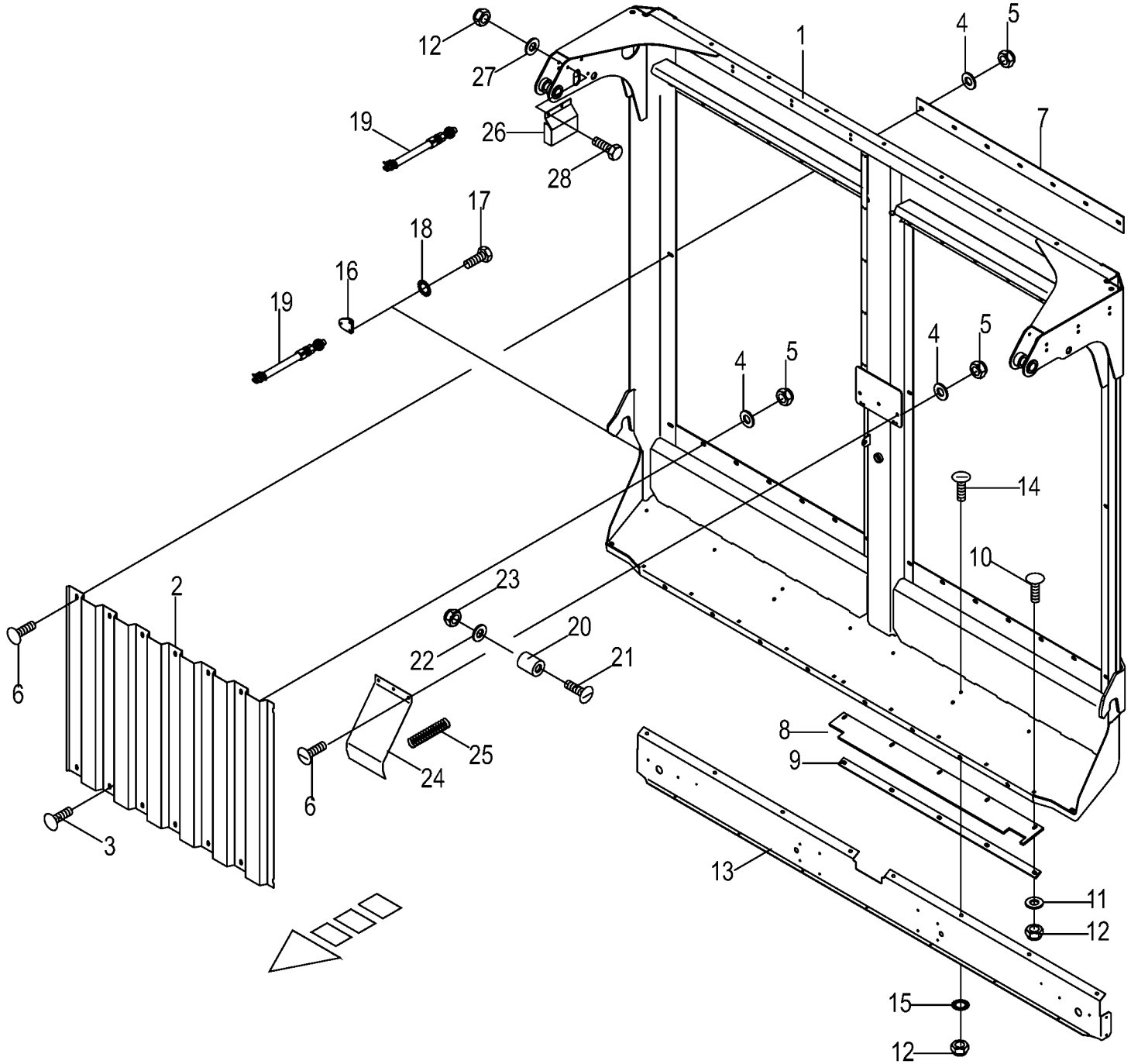

150 050 590 04 / 121.0

150 323 934 03

Heckklappe / Leuchtenträger
Back door / Lighting bracket
Hayon / Eclairage

930001 - 939441

150 050 590 04

150 323 934 3 **121.0**

Pos.	ID-Nr.	Benennung	Description	Description	Masch.-Nr-	ZX 400 GL -1	ZX 450 GL -1	ZX 550 GL -1				Bemerkung/Remarks/Remarque
1	20 050 848 0	Heckklappe	Back door	Hayon		x	x	x				
2	00 338 825 1	Seitenwand	Side wall	Paroi latérale		4	4	4				1060 X 810
3	00 905 252 1	Flachrundschraube	Coach bolt	Vis a tête bombée		x	x	x				M 10 X 25
4	00 910 353 0	Scheibe	Washer	Rondelle		37	37	37				11 X 34 X 3
	00 910 414 0	Scheibe	Washer	Rondelle		4	4	4				10,5 X 21 X 2
5	00 908 758 0	Sicherungsmutter	Locknut	Écrou hex		x	x	x				M 10
6	00 905 251 2	Flachrundschraube	Coach bolt	Vis a tête bombée		x	x	x				M 10 X 20
7	20 050 853 0	Verbindungsleiste	Connecting bar	Barre de connexion		2	2	2				Lg.= 1050
8	20 050 852 0	Gummileiste	Rubber bar	Barrette en caoutchouc		2	2	2				
9	00 348 415 0	Leiste	Strip	Barette		x	x	x				Lg.= 1000
10	00 904 741 1	Flachrundschraube	Coach bolt	Vis a tête bombée		x	x	x				M 8 X 70
11	00 910 603 0	Scheibe	Washer	Rondelle		x	x	x				8,4 X 24 X 2
12	00 908 030 0	6kt-Mutter	Hex nut	Écrou hex		x	x	x				M 8
13	00 348 040 0	Leuchtenträger	Lamp carrier	Porteur de lampe		x	x	x				
14	00 905 230 1	Flachrundschraube	Coach bolt	Vis a tête bombée		x	x	x				M 8 X 16
15	00 909 908 1	Sperrkantscheibe	Detent edged washer	Disque à bord d'arrêt		x	x	x				SKM 8
16	00 348 086 0	Sensorblech	Sensor plate	Tôle de capteur		x	x	x				
17	00 900 614 0	6kt-Schraube	Hex head bolt	Boulon tête hex		x	x	x				M 8 X 20
18	00 909 908 1	Sperrkantscheibe	Detent edged washer	Disque à bord d'arrêt		x	x	x				SKM 8
19	00 303 469 1	Ind. Näherungsschalter Namur	Namur sensor Namur M30	Capt. Namur Namur M30		x	x	x				
		M30 10mm										
20	00 348 879 0	Ronde	Circular blank	Ronde		x	x	x				Rd. 20 X 25
21	00 904 332 1	Senkschraube	Countersunkscrew	Vis à tête fraisée		x	x	x				M 4 X 35
22	00 910 325 0	Scheibe	Washer	Rondelle		x	x	x				4,3 X 9 X 0,8
23	00 908 718 0	Sicherungsmutter	Locknut	Écrou hex		x	x	x				M 4
24	00 348 077 1	Druckblech	Pressure plate	Tole de pression		x	x	x				
25	00 015 145 1	Druckfeder	Pressure spring	Ressort de pression		x	x	x				2 X 15 X 70
26	20 251 411 0	Schutzblech	Guard sheet	Tôle de protection		x	x	x				
27	00 910 413 0	Scheibe	Washer	Rondelle		x	x	x				8,4 X 17 X 1,6
28	00 900 614 0	6kt-Schraube	Hex head bolt	Boulon tête hex		x	x	x				M 8 X 20

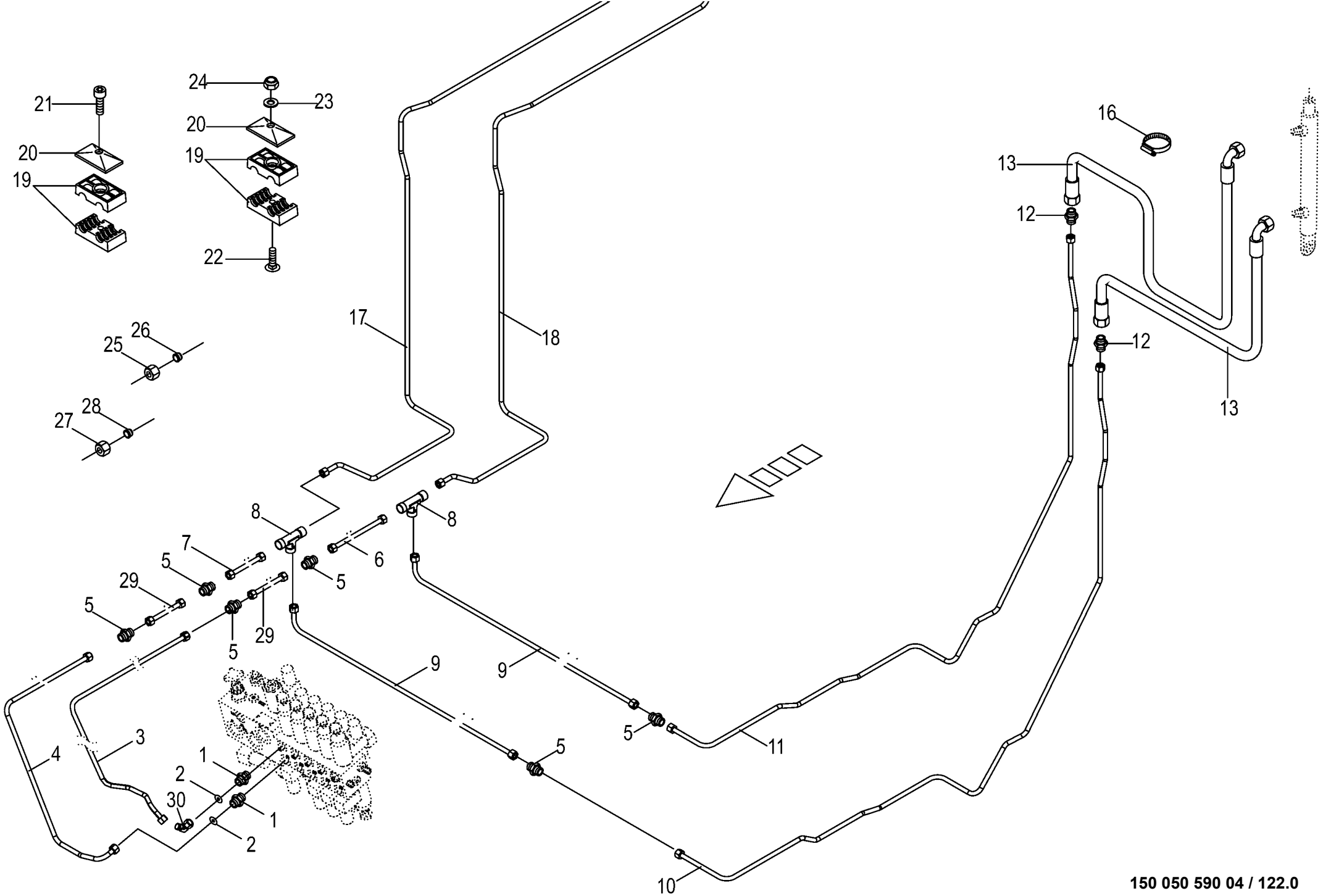

150 050 590 04 / 122.0

150 392 498 03

Hydraulik - Heckklappe
Hydraulics - Tailgate
Système hydraulique - Trappe arrière

930001 - 939441

150 050 590 04

150 392 498 3 **122.0**

Pos.	ID-Nr.	Benennung	Description	Description	Masch.-Nr-	ZX 400 GL -1	ZX 450 GL -1	ZX 550 GL -1				Bemerkung/Remarks/Remarque
1	00 920 818 0	Einschraubstutzen	Male connector	Raccord filet		x	x	x				L 12 MB / M 14 X 1,5
2	00 332 014 3	Drosselscheibe	Throttling disc	Disque d'etranglement		x	x	x				1,5 X 12 X 1
3	20 057 418 0	Hyd.-Leitung 12 x 1,5 x 5122 5 Bögen	Hydraulic line 12 x 1,5 x 5122 5	Conduite hydraulique 12 x 1,5 x 5122 5		x	x	x				
4	20 053 751 0	Hydraulikleitung -inkl. Überwurfmutter, Schneidring	Hydraulic line -incl. nozzle disc cap, cutting ring	Ligne hydraulique -incl. écrou de buse-pastille, baque coupante		x	x	x				12 X 1,5
5	00 921 054 1	Verbindungsstutzen	Connector	Raccord		x	x	x				M 18 X 1,5
6	20 050 283 0	Hydraulikleitung -inkl. Überwurfmutter, Schneidring	Hydraulic line -incl. nozzle disc cap, cutting ring	Ligne hydraulique -incl. écrou de buse-pastille, baque coupante		x						12 X 1,5
	20 054 955 0	Hydraulikleitung -inkl. Überwurfmutter, Schneidring	Hydraulic line -incl. nozzle disc cap, cutting ring	Ligne hydraulique -incl. écrou de buse-pastille, baque coupante			x					12 X 1,5
	20 050 285 0	Hydraulikleitung -inkl. Überwurfmutter, Schneidring	Hydraulic line -incl. nozzle disc cap, cutting ring	Ligne hydraulique -incl. écrou de buse-pastille, baque coupante				x				12 X 1,5
7	20 050 281 0	Hydraulikleitung -inkl. Überwurfmutter, Schneidring	Hydraulic line -incl. nozzle disc cap, cutting ring	Ligne hydraulique -incl. écrou de buse-pastille, baque coupante		x						12 X 1,5
	20 054 954 0	Hydraulikleitung -inkl. Überwurfmutter, Schneidring	Hydraulic line -incl. nozzle disc cap, cutting ring	Ligne hydraulique -incl. écrou de buse-pastille, baque coupante			x					12 X 1,5
	20 050 284 0	Hydraulikleitung -inkl. Überwurfmutter, Schneidring	Hydraulic line -incl. nozzle disc cap, cutting ring	Ligne hydraulique -incl. écrou de buse-pastille, baque coupante				x				12 X 1,5
8	00 921 071 1	T-Stutzen	T connector	Raccord T réglable		x	x	x				L 12
9	20 050 296 0	Hydraulikleitung -inkl. Überwurfmutter, Schneidring	Hydraulic line -incl. nozzle disc cap, cutting ring	Ligne hydraulique -incl. écrou de buse-pastille, baque coupante		x	x	x				12 X 1,5
10	20 054 940 0	Hydraulikleitung -inkl. Überwurfmutter, Schneidring	Hydraulic line -incl. nozzle disc cap, cutting ring	Ligne hydraulique -incl. écrou de buse-pastille, baque coupante		x	x	x				12 X 1,5
11	20 054 957 0	Hydraulikleitung -inkl. Überwurfmutter, Schneidring	Hydraulic line -incl. nozzle disc cap, cutting ring	Ligne hydraulique -incl. écrou de buse-pastille, baque coupante		x	x	x				12 X 1,5
12	00 920 897 0	Reduzier-Verschraubung	Reducer fitting	Réduction		x	x	x				L 12 / 6
13	27 010 169 0	Hyd-Schlauch 2SN 10x400 DKOL DKOL90	High pressure 2 SN 10x400 DKOL DKOL90°	Flex. hyd. 2 SN 10x400 DKOL DKOL90°		2	2	2				
	00 920 083 0	Hochdruckschlauchleitung	High pressure hose line	Conduite de tuyau haute pression		2	2	2				Lg.= 750
16	00 924 003 0	Schneckengewindeschelle	Tube clip	Bride		x	x	x				40 - 60
17	20 054 949 0	Hydraulikleitung -inkl. Überwurfmutter, Schneidring	Hydraulic line -incl. nozzle disc cap, cutting ring	Ligne hydraulique -incl. écrou de buse-pastille, baque coupante		x	x	x				12 X 1,5
18	20 054 948 0	Hydraulikleitung -inkl. Überwurfmutter, Schneidring	Hydraulic line -incl. nozzle disc cap, cutting ring	Ligne hydraulique -incl. écrou de buse-pastille, baque coupante		x	x	x				12 X 1,5
19	00 925 105 0	Rohrschelle -2 Hälften	Tube clamp -2 halves	Bride -2 moitiés		x	x	x				Bo.= 12/12
20	00 925 134 0	Deckplatte	Cover plate	Plaque de recouvrement		x	x	x				
21	00 903 077 1	Zylinderschraube	Allen screw	Vis tête cylindrique		x	x	x				M 8 X 25

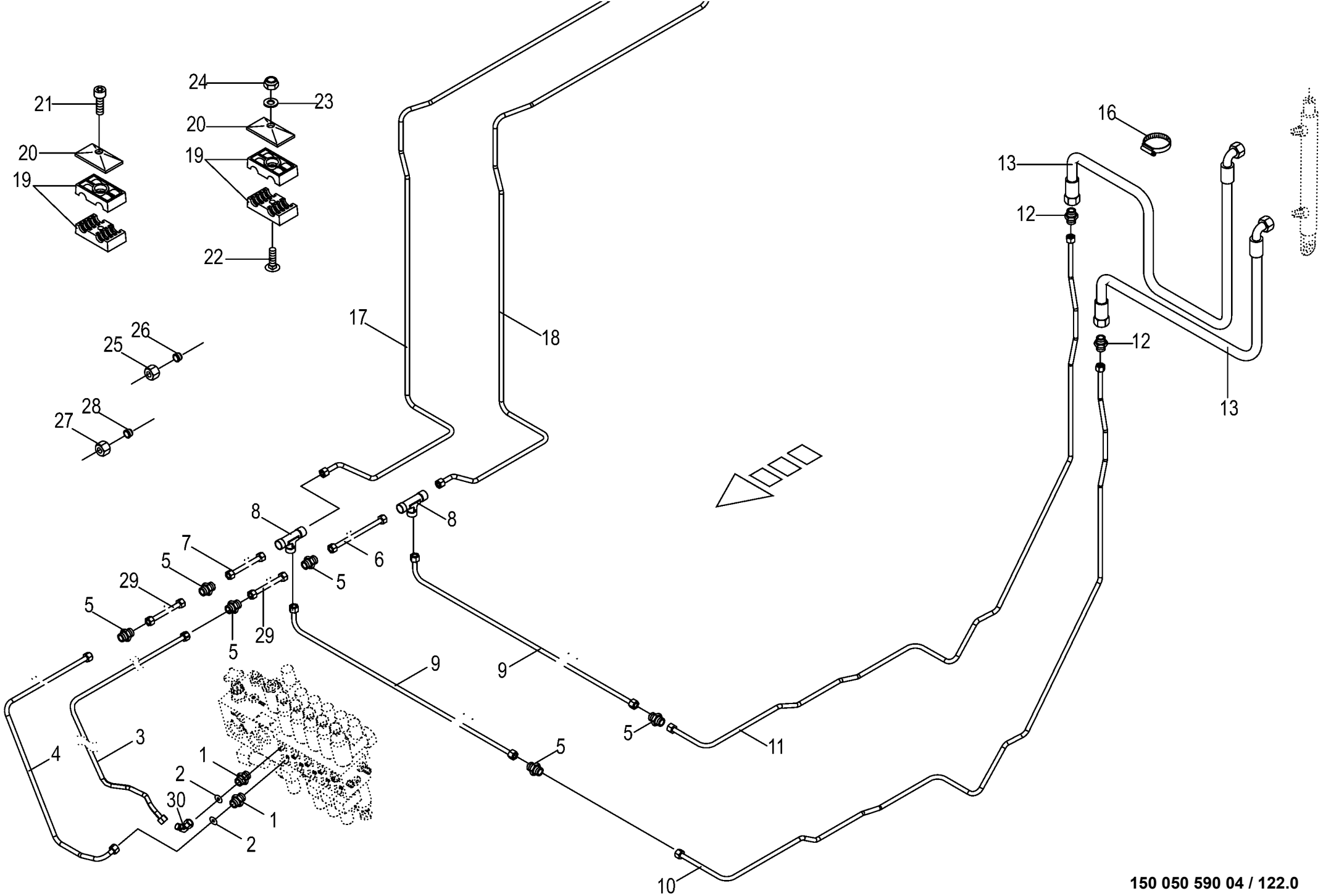

150 050 590 04 / 122.0

150 392 498 03

Hydraulik - Heckklappe
Hydraulics - Tailgate
Système hydraulique - Trappe arrière

930001 - 939441

150 050 590 04

150 392 498 3 **122.0**

Pos.	ID-Nr.	Benennung	Description	Description	Masch.-Nr-	ZX 400 GL -1	ZX 450 GL -1	ZX 550 GL -1				Bemerkung/Remarks/Remarque
	00 903 079 1	Zylinderschraube	Allen screw	Vis tête cylindrique		x	x	x				M 8 X 35
22	00 904 743 1	Flachrundschraube	Coach bolt	Vis a tête bombée		x	x	x				M 8 X 80
	00 904 817 1	Flachrundschraube	Coach bolt	Vis a tête bombée		x	x	x				M 8 X 50
23	00 910 413 0	Scheibe	Washer	Rondelle		x	x	x				8,4 X 17 X 1,6
24	00 908 706 0	Sicherungsmutter	Locknut	Écrou hex		x	x	x				M 8
25	00 921 206 0	Überwurfmutter	Nozzle disc cap	Écrou de buse-pastille		x	x	x				AL 12
26	00 921 046 1	Schneidring	Cutting ring	Baque coupante		x	x	x				L 12
27	00 920 905 0	Überwurfmutter	Nozzle disc cap	Écrou de buse-pastille		x	x	x				ALL 6
28	00 920 916 0	Schneidring	Cutting ring	Baque coupante		x	x	x				LL 6
29	20 053 085 0	Hydraulikleitung -inkl. Überwurfmutter, Schneidring	Hydraulic line -incl. nozzle disc cap, cutting ring	Ligne hydraulique -incl. écrou de buse-pastille, baque coupante				x				12 X 1,5
30	00 921 067 1	Winkelstutzen	Angle lug	Jarret tubulure		x	x	x				M 18 X 1,5

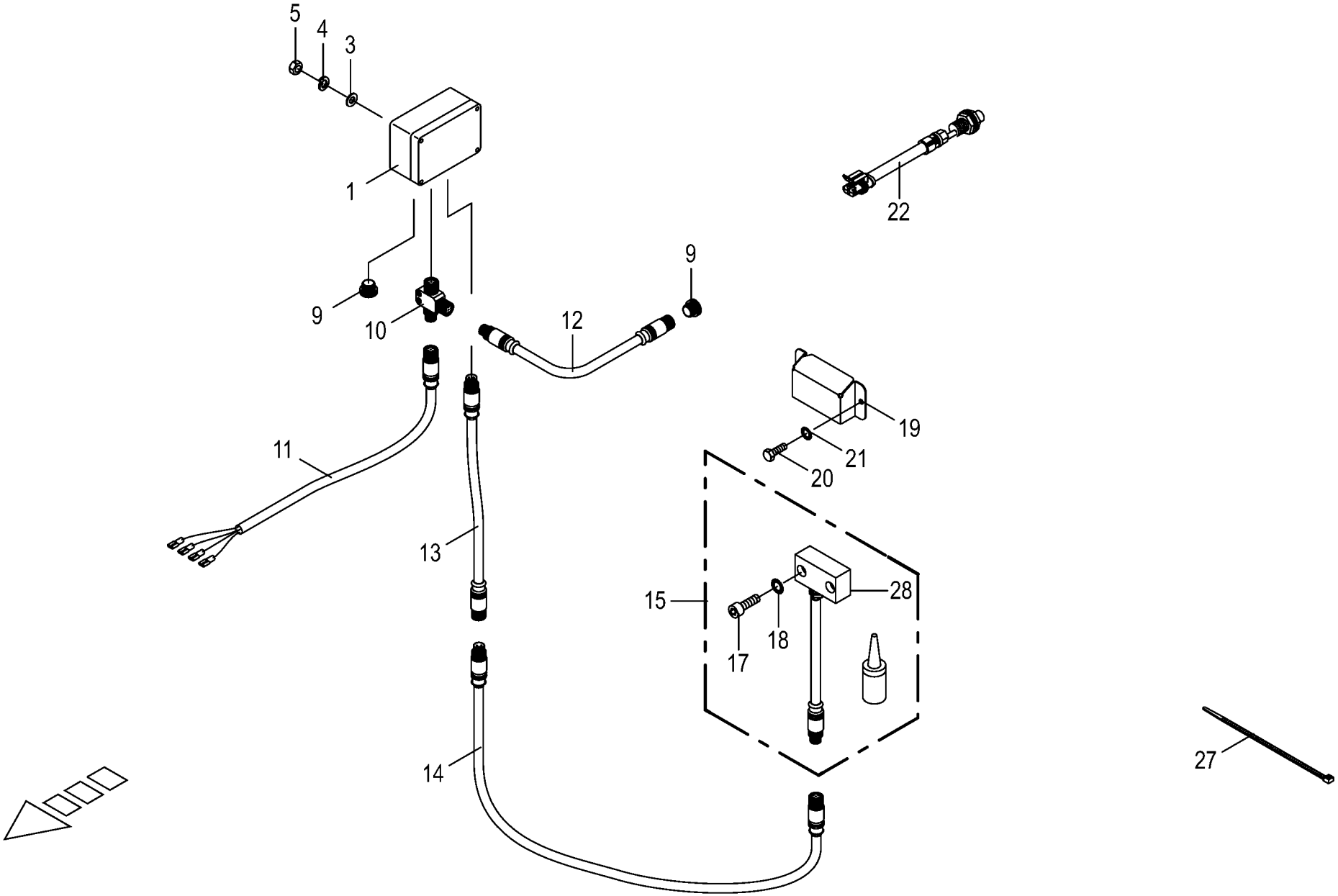

150 050 590 04 / 123.0

150 397 761 04

Ladeautomatik für Kratzboden
Automatic scraper floor control
Commande automat. fond mouvant

930001 - 939441

150 050 590 04

150 397 761 4 **123.0**

Pos.	ID-Nr.	Benennung	Description	Description	Masch.-Nr-	ZX 400 GL-1	ZX 450 GL-1	ZX 550 GL-1				Bemerkung/Remarks/Remarque
1	20 083 964 0	ECU FMA 8bit 3ST 2014/09	ECU FMA 8bit 3 plugs 2014/09	ECU FMA 8bit 3con. 2014/09		x	x	x				
3	00 910 325 0	Scheibe	Washer	Rondelle		x	x	x				4,3 X 9 X 0,8
4	00 910 001 0	Federring	Spring washer	Rondelle elastique		x	x	x				B 4
5	00 908 006 1	6kt-Mutter	Hex nut	Écrou hex		x	x	x				M 4
9	20 081 731 0	Schutzkappe	Protective cap	Capuchon protecteur		x	x	x				M 12
10	20 080 664 0	T-Verteiler -4-polig	T-Distributor -4-pole	T-Distributeur -4-pôle		x	x	x				
11	20 080 667 0	Kabel -4-polig	Cable -4-pole	Câble -4-pôle		x	x	x				Lg.= 1200
12	20 083 934 0	Verlängerung 5-p M12x1 300mm -	Extension 5-p M12x1 300mm -5-	Rallonge 5-p M12x1 300mm -5-		x	x	x				
		5-polig	pole	pôle								
13	20 083 935 0	Verlängerung 5-p M12x1 500mm -	Extension 5-p M12x1 500mm -4-	Rallonge 5-p M12x1 500mm -4-		x	x	x				
		4-polig	pole	pôle								
14	20 083 942 0	Verlängerung 5-p M12x1 3000mm	Extension 5-p M12x1 3000mm -4-	Rallonge 5-p M12x1 3000 mm -4-		x	x	x				
		-4-polig	pole	pôle								
15	00 303 545 0	Kraftsensor	Power sensor	Capteur de pissance		x	x	x				
17	00 903 047 1	Zylinderschraube	Allen screw	Vis tête cylindrique		x	x	x				M 6 X 25
18	90 001 380 0	Sperrkantscheibe	Detent edged washer	Disque à bord d'arrêt		x	x	x				SKZ 6
19	20 054 607 0	Sensorabdeckung	Sensor cover	Couvercle du capteur		x	x	x				
20	00 900 607 0	6kt-Schraube	Hex head bolt	Boulon tête hex		x	x	x				M 6 X 16
21	00 909 906 1	Sperrkantscheibe	Detent edged washer	Disque à bord d'arrêt		x	x	x				SKM 6
22	00 303 747 1	Ind. Näherungsschalter Namur M8	Namur sensor Namur M8	Capt. Namur Namur M8		x	x	x				
		1,5mm										
27	00 922 671 1	Kabelbinder	Cable band	Collier de serrage		x	x	x				Lg.= 300
28	00 303 293 0	Kraftsensor	Power sensor	Capteur de pissance		x	x	x				

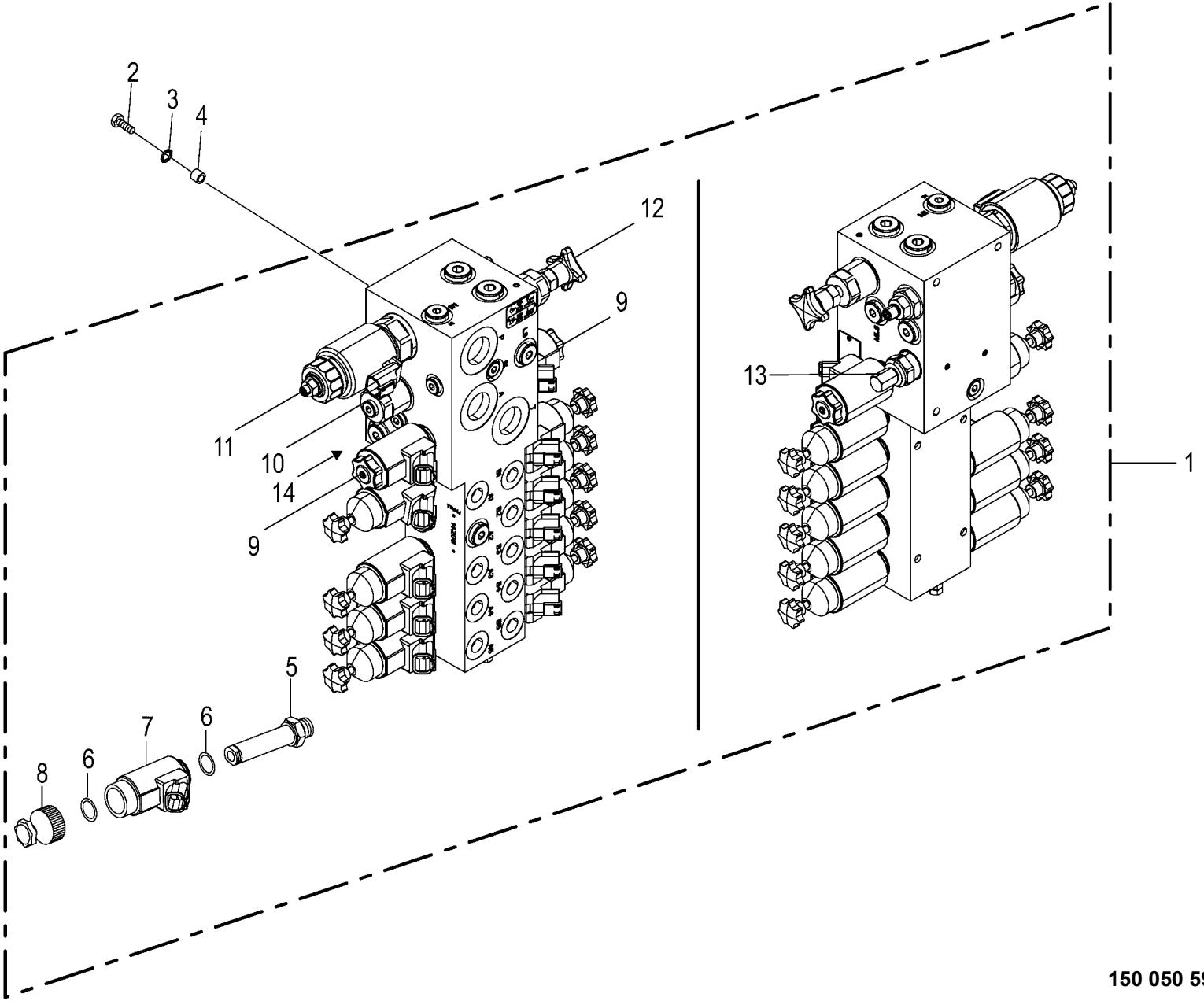

150 050 590 04 / 124.0

150 453 614 04

Ventilblock
Valve block
Bloc de soupapes

930001 - 939441

150 050 590 04

150 453 614 4 **124.0**

Pos.	ID-Nr.	Benennung	Description	Description	Masch.-Nr-	ZX 400 GL -1	ZX 450 GL -1	ZX 550 GL -1				Bemerkung/Remarks/Remarque
1	27 017 862 0	Steuerblock Komfort DT-Stecker	Control block comfort DT-plug	Bloc de commande Confort connecteur DT		1	1	1				
	90 000 468 0	O-Ring	O-ring	Joint torique		x	x	x				18,77 X 1,78
2	00 901 423 0	6kt-Schraube	Hex head bolt	Boulon tête hex		x	x	x				M 8 X 50
	00 900 721 0	6kt-Schraube	Hex head bolt	Boulon tête hex		x	x	x				M 8 X 20
3	00 909 908 1	Sperrkantscheibe	Detent edged washer	Disque à bord d'arrêt		x	x	x				SKM 8
4	00 337 102 2	Rohr	Tube	Tube		x	x	x				9 X 13,5 X 30
5	00 919 631 0	2/2-Wege-Sitzventil	2/2-way seated valve	Clapet à siège 2/2 voies		9	9	9				
6	90 000 469 0	O-Ring	O-ring	Joint torique		x	x	x				16 X 2
7	27 017 562 0	Spule 12V S/W DT-Stecker	Coil 12V S/W DT-plug	Bobine 12V S/W connecteur DT		9	9	9				
8	00 919 641 0	Handnotverstellung Sterngriff	Manual emergency adjustment	Réglage d'urgence manuel		9	9	9				
9	27 019 059 0	Wegevent. Einsatz 3/2 Schieber	Direct. valve insert 3/2 slider elec	Distributeur insert barre élec. 3/2		2	2	2				
		12V S/W	12V	12V								
10	00 919 216 0	Druckwaage	Presure gauge	Indicateur des pressions		1	1	1				
11	27 019 060 0	Wegeventil Einsatz 2/2 Sitz 12V prop	Direct. valve insert 2/2 seat 12 V prop.	Distributeur insertion siège 2/2 12Vprop		1	1	1				
	27 017 563 0	Spule 12V PROP DT-Stecker	Coil 12 V proportional DT-plug	Bobine 12V PROP connecteur DT		1	1	1				
12	00 919 217 0	Druckwaage	Presure gauge	Indicateur des pressions		1	1	1				LS
13	27 013 244 0	Druckbegrenzungsventil 200-300bar	Pressure limiting valve 22VM01 200bar	Soupape limitat. pression 22VM01 200bar		1	1	1				
14	27 019 058 0	Drossel-Düse fest beids.	Throttle nozz. both sides fix. 3.5 M10x1	Buse d'étrgl. fixe des 2 côtés 3,5 M10x		1	1	1				
	27 014 474 0	Drosseldüse beids. fest 5 L= 8mm M10x1	Throttle nozzle two-s fixed	Papillon deux fixe		1	1	1				

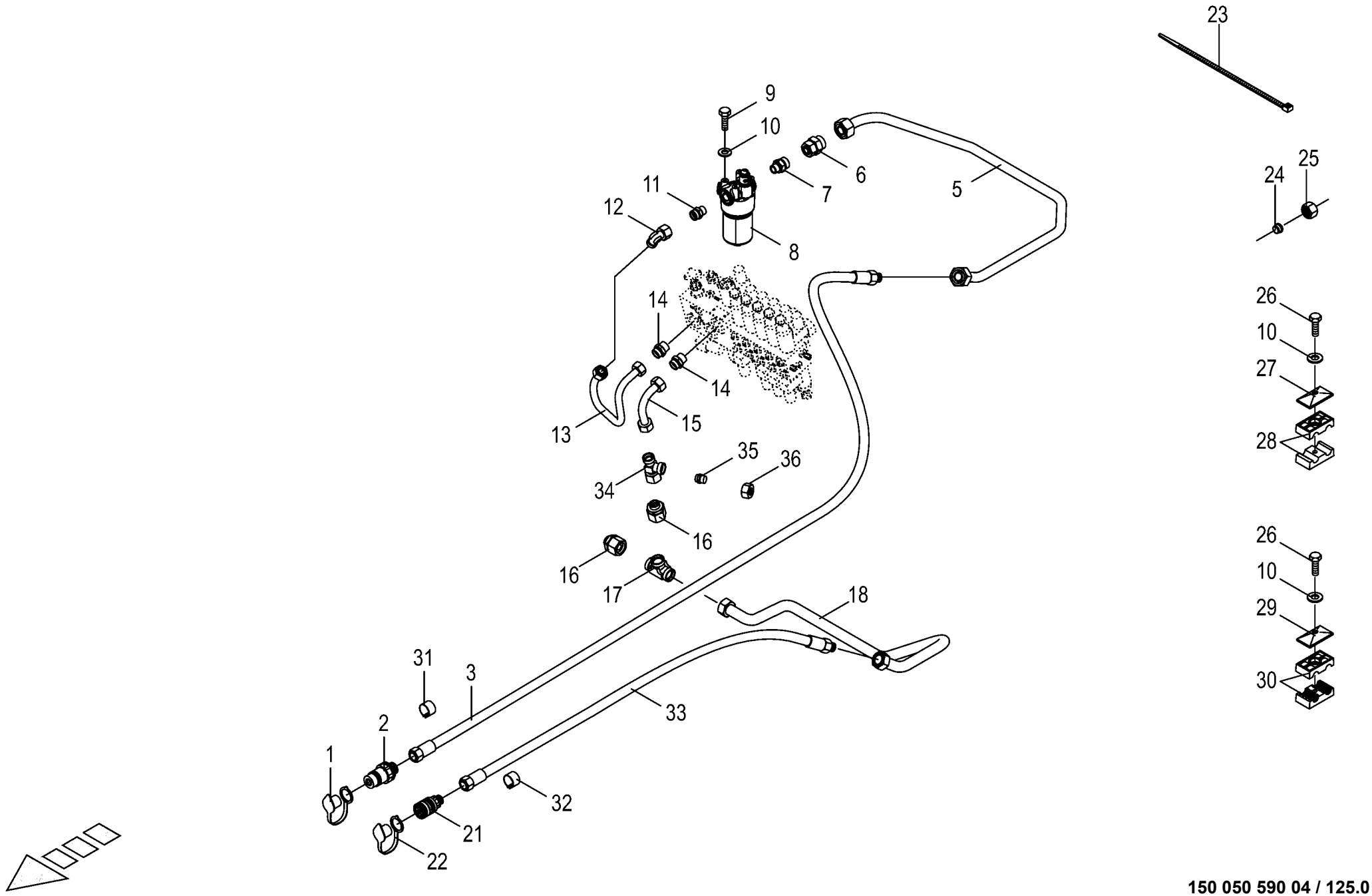

150 050 590 04 / 125.0

443 172 5

Hydraulik - Kupplungs./Steuerblock
Hydraulics
Système hydraulique

930001 - 939441

150 050 590 04

443 172 5 **125.0**

Pos.	ID-Nr.	Benennung	Description	Description	Masch.-Nr-	ZX 400 GL -1	ZX 450 GL -1	ZX 550 GL -1				Bemerkung/Remarks/Remarque
1	27 007 412 0	Staubkappe f. Stecker Gr.4 rot -rot	Sleeve -red	Cache poussiere -rouge		x	x	x				
2	27 007 313 0	Kupplungsstecker	Connector plug	Fiche de jonction		x	x	x				M 30 X 2
3	27 013 409 0	Hyd-Schlauch 2SN 20x2100 DKOS CES	Hyd. hose 2 SN 20x2100 DKOS CES	Flex. hyd. 2 SN 20x2100 DKOS CES		x	x	x				
5	20 054 767 0	Hydraulikleitung -inkl. Überwurfmutter, Schneidring	Hydraulic line -incl. nozzle disc cap, cutting ring	Ligne hydraulique -incl. écrou de buse-pastille, baque coupante		x	x	x				25 X 2,5
6	90 001 610 0	Reduzier-Verschraubung	Reducer fitting	Réduction		x	x	x				M 36 X 2 / M 30 X 2
7	90 001 609 0	Einschraubstutzen	Male connector	Raccord filet		x	x	x				M 30 X 2 / M 22 X 1,5
8	27 004 026 0	Hochdruckfilter -kpl.	High pressure filter -cpl.	Filtre haute pression -cpl.		x	x	x				M 22 X 1,5
	27 004 028 0	Verschmutzungsanzeige	Contamination indicator	Indicateur de contamination		x	x	x				
	00 919 731 0	Filterelement	Filter element	Element filtrant		x	x	x				HYDAC
	27 010 484 0	Dichtsatz HD-Filter MFM	Gasket ring	Bague d'étanchéité		x	x	x				
9	00 900 612 0	6kt-Schraube	Hex head bolt	Boulon tête hex		x	x	x				M 8 X 16
10	00 910 413 0	Scheibe	Washer	Rondelle		x	x	x				8,4 X 17 X 1,6
11	00 921 174 1	Einschraubstutzen	Male connector	Raccord filet		x	x	x				L 18
12	00 921 173 0	Winkelstutzen	Angle lug	Jarret tubulure		x	x	x				L 18
13	20 054 771 0	Hydraulikleitung -inkl. Überwurfmutter, Schneidring	Hydraulic line -incl. nozzle disc cap, cutting ring	Ligne hydraulique -incl. écrou de buse-pastille, baque coupante		x	x	x				18 X 2
14	00 919 762 0	Einschraubstutzen	Male connector	Raccord filet		x	x	x				L 18 Me/M 26 X 1,5
15	20 057 961 0	Hyd.-Leitung 18 x 2 x 147 1 Bogen	Hydraulic line 18 x 2 x 147 1	Conduite hydraulique 18 x 2 x 147 1		x	x	x				
16	00 919 659 0	Reduzier-Verschraubung	Reducer fitting	Réduction		x	x	x				KOR 28 / 18 - PL
17	00 919 908 0	T-Verbindungsstutzen	T-connector	T-raccord		x	x	x				L 28
18	20 054 768 0	Hydraulikleitung -inkl. Überwurfmutter, Schneidring	Hydraulic line -incl. nozzle disc cap, cutting ring	Ligne hydraulique -incl. écrou de buse-pastille, baque coupante		x	x	x				28 X 1,5
21	27 007 316 0	Kupplungsmuffe	Sleeve	Cache poussiere		x	x	x				M 30 X 2
22	27 007 411 0	Staubmuffe -rot	Dust cap -red	Manchon anti-poussiere -rouge		x	x	x				
23	00 922 672 2	Kabelbinder	Cable band	Collier de serrage		x	x	x				Lg.= 450
24	00 921 183 1	Schneidring	Cutting ring	Baque coupante		x	x	x				L 18
	00 920 810 0	Schneidring	Cutting ring	Baque coupante		x	x	x				L 25
	00 919 749 0	Schneidring	Cutting ring	Baque coupante		x	x	x				L 28
25	00 921 182 0	Überwurfmutter	Nozzle disc cap	Écrou de buse-pastille		x	x	x				AL 18
	00 920 804 0	Überwurfmutter	Nozzle disc cap	Écrou de buse-pastille		x	x	x				AL 25
	00 920 805 0	Überwurfmutter	Nozzle disc cap	Écrou de buse-pastille		x	x	x				AL 28
26	00 901 425 0	6kt-Schraube	Hex head bolt	Boulon tête hex		x	x	x				M 8 X 60
27	27 007 549 0	Deckplatte	Cover plate	Plaque de recouvrement		x	x	x				
28	27 007 249 0	Rohrschelle -2 Hälften	Tube clamp -2 halves	Bride -2 moitiés		x	x	x				Bo.= 25/28
29	00 925 144 0	Deckplatte	Cover plate	Plaque de recouvrement		x	x	x				

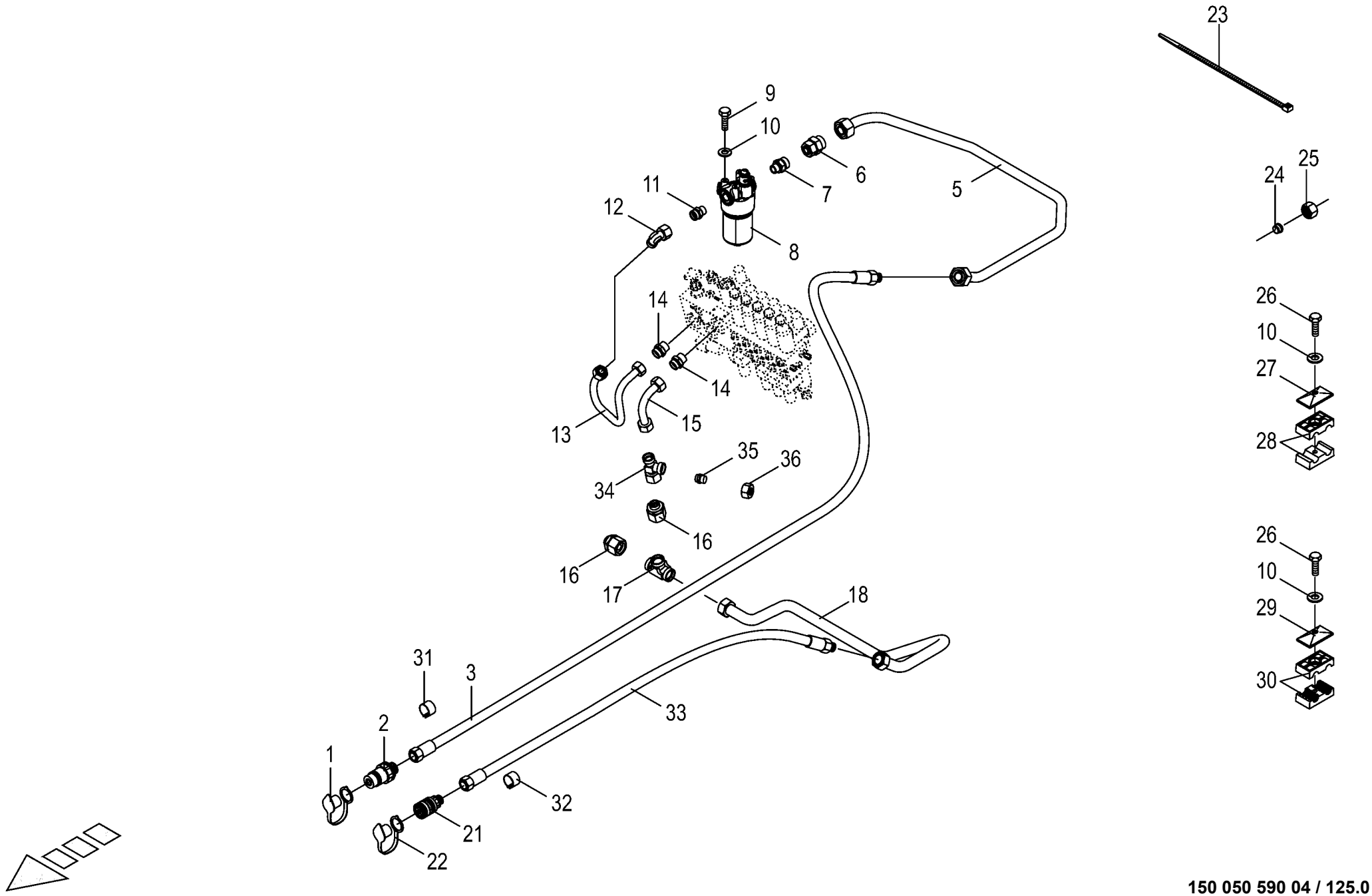

150 050 590 04 / 125.0

443 172 5

Hydraulik - Kupplungs./Steuerblock
Hydraulics
Système hydraulique

930001 - 939441

150 050 590 04

443 172 5 **125.0**

Pos.	ID-Nr.	Benennung	Description	Description	Masch.-Nr-	ZX 400 GL -1	ZX 450 GL -1	ZX 550 GL -1				Bemerkung/Remarks/Remarque
30	00 925 143 0	Rohrschelle -2 Hälften	Tube clamp -2 halves	Bride -2 moitiés		x	x	x				Bo.= 25/12
31	27 002 559 0	Schlauchmarkierung "1" - blau	Hose marking "1" - blue	Inscription de tuyan "1" - blue		x	x	x				24 - 28
32	27 005 722 0	Schlauchmarkierung "1" - rot	Hose marking "1" - red	Inscription de tuyan "1" - rouge		x	x	x				24 - 28
33	27 013 408 0	Hyd-Schlauch 2SN 25x2100 DKOL	Hyd. hose 2 SN 25x2100 DKOL	Flex. hyd. 2 SN 25x2100 DKOL		x	x	x				
		CEL	CEL	CEL								
34	00 921 238 0	L-Stutzen	Adjustable L connection	Raccord L réglable		x	x	x				L 18
35	00 920 858 1	Verschlusskegel mit O-Ring	Locking cone w. O-ring	Cône de verouillage av.joint t		x	x	x				L 18
36	00 921 182 0	Überwurfmutter	Nozzle disc cap	Écrou de buse-pastille		x	x	x				AL 18

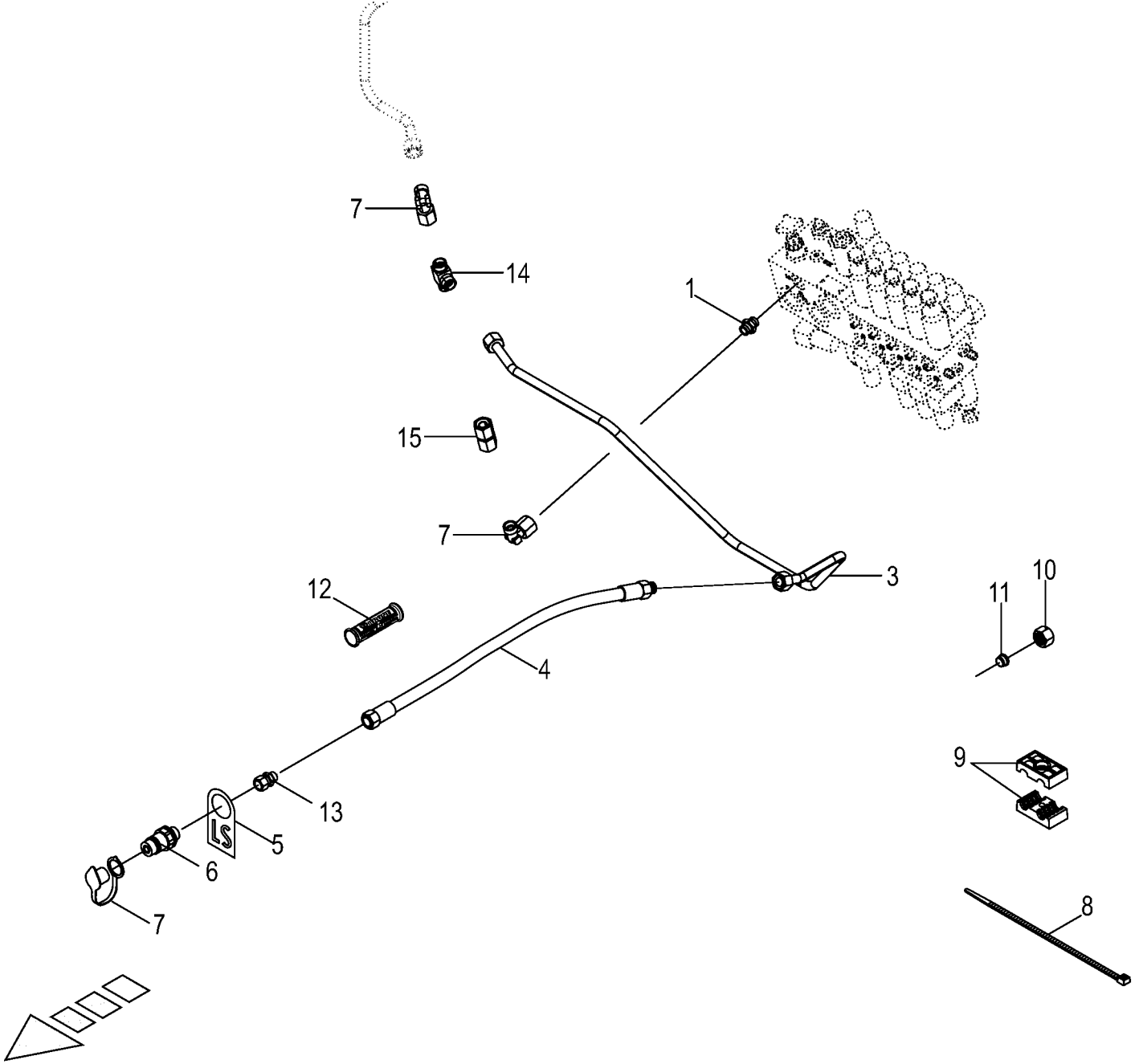

150 050 590 04 / 126.0

150 324 160 04

Zubehör - Load-Sensing-Anschluß
Accessories - Load-Sensing-connection
Accessoires - Load-Sensing-raccordement

930001 - 939441

150 050 590 04

150 324 160 4 **126.0**

Pos.	ID-Nr.	Benennung	Description	Description	Masch.-Nr-	ZX 400 GL -1	ZX 450 GL -1	ZX 550 GL -1				Bemerkung/Remarks/Remarque
1	00 920 818 0	Einschraubstutzen	Male connector	Raccord filet		x	x	x				L 12 MB / M 14 X 1,5
3	20 057 406 0	Hyd.-Leitung 12 x 1,5 x 921 6 Bögen	Hydraulic line 12 x 1,5 x 921 6	Conduite hydraulique 12 x 1,5 x 921 6		x	x	x				
4	00 920 984 1	Hochdruckschlauchleitung	High pressure hose line	Conduite de tuyau haute pression		x	x	x				Lg.= 2200
5	20 050 820 0	LS - Hinweisschild	LS - indicating lable	LS - écriteau		x	x	x				
6	27 009 614 0	Kupplungs-Stecker S BG2 M18x1, 5	Plug	Fiche de jonction		x	x	x				
7	00 921 067 1	Winkelstutzen	Angle lug	Jarret tubulure		x	x	x				M 18 X 1,5
8	00 922 672 2	Kabelbinder	Cable band	Collier de serrage		x	x	x				Lg.= 450
9	00 925 105 0	Rohrschelle -2 Hälften	Tube clamp -2 halves	Bride -2 moitiés		x	x	x				Bo.= 12/12
10	00 921 206 0	Überwurfmutter	Nozzle disc cap	Écrou de buse-pastille		x	x	x				AL 12
11	00 921 046 1	Schneidring	Cutting ring	Baque coupante		x	x	x				L 12
12	27 013 869 0	Griffhälften+Beschrift-Satz NW06/10	Handle halves + labelling set NW06/10	Moitié de poignée de DPR + Jeu inscript.		x	x	x				
	27 013 868 0	Hyd.- Schlauchbeschriftungssatz 40- Ziff.	Labelling kit hydraulic hose 40numbers	Jeu inscrip. du tuyau flex. hydr 40chif.		x	x	x				
13	90 002 285 0	Red-Verschraubung S/L 10/12 ZnNi	Lug S/L 10/12 M18X1,5/M18X1,5	Tubulure S/L 10/12 M18X1,5/ M18X1,5		x	x	x				
14	00 919 729 0	Wechselventil	Valve	Soupape		x	x	x				L 12
15	00 230 743 0	Doppelnippel	Double nipple	Double raccord		x	x	x				L 12

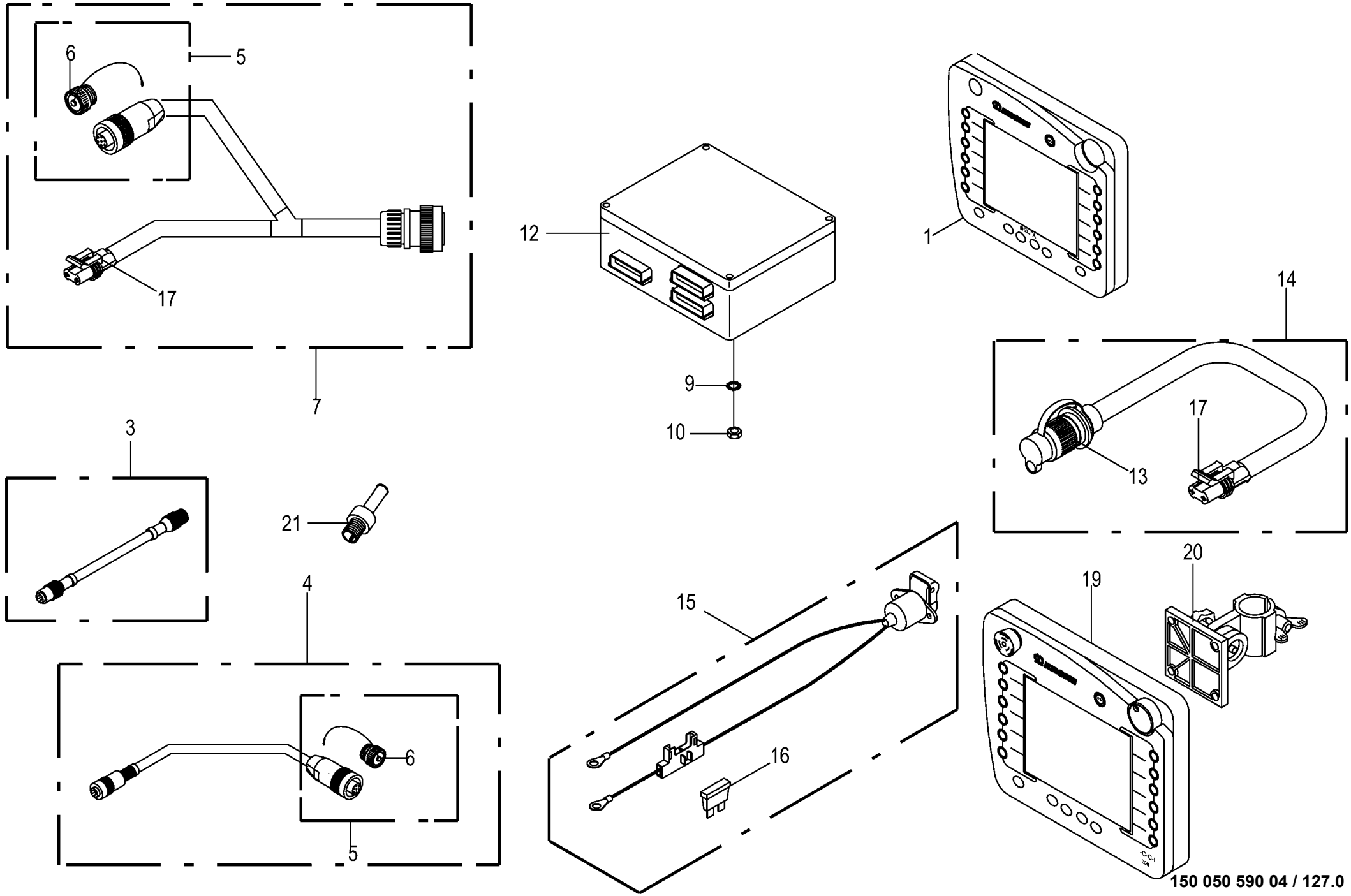

150 050 590 04 / 127.0

150 431 592 01

Terminal / Jobrechner -Komfort Terminal / Job computer Terminal / Calculateur des travaux					930001 - 939441	ZX 400 GL -1	ZX 450 GL -1	ZX 550 GL -1				150 050 590 04 150 431 592 1 127.0
Pos.	ID-Nr.	Benennung	Description	Description	Masch.-Nr-							Bemerkung/Remarks/Remarque
1	20 081 637 1	Terminal Delta 2012/11	Terminal Delta 2012/11	Terminal Delta 2012/11		x	x	x				
3	00 303 174 0	Verlängerungskabel -8-polig	Extension cable -8-pole	Cable de rallonge -8-pôle		x	x	x				Lg.= 2500
	00 302 959 0	Verlängerungskabel -8-polig	Extension cable -8-pole	Cable de rallonge -8-pôle		x	x	x				Lg.= 5000
4	20 083 963 0	Adapter 8-p M12x1 - 7-p 692/ 693	Adapter 8-p M12x1 - 7-p 692/ 693	Adaptateur 8-pôles M12x1-7-		x	x	x				
		-Terminalanschluss	-terminal connection	pôles 692/693 -connexion de terminal								
5	20 080 206 0	Stecker -7-polig	Plug -7-pole	Connecteur -7-pôle		x	x	x				
6	00 302 051 0	Schutzkappe	Protective cap	Capuchon protecteur		x	x	x				
7	20 080 384 0	Kabelbaum -ISO	Wiring harness -ISO	Faisceau electrique -ISO		x	x	x				
9	00 909 906 1	Sperrkantscheibe	Detent edged washer	Disque à bord d'arrêt		x	x	x				SKM 6
10	00 908 208 0	6kt-Mutter	Hex nut	Écrou hex		x	x	x				M 6
12	20 080 996 0	Jobrechner -inkl. Software - ISO	Job computer -incl. Software - ISO	Calculateur des travaux -incl. Software -ISO		x	x	x				
	20 083 847 0	ECU KMC 16bit 3ST 2014/05 -ISO	ECU KMC 16 bit 3pl. 2014/05 -ISO	ECU KMC 16 bit 3 con. 2014/05 -ISO		x	x	x				
13	00 924 675 0	Stecker -2-polig	Plug -2-pole	Connecteur -2-pôle		x	x	x				
14	20 080 601 0	Kabel	Cable	Câble		x	x	x				Lg.= 5000
15	00 303 914 0	Spannungsversorgung -2-polig	Power supply -2-pole	Branchement electrique -2-pôle		x	x	x				
16	00 301 856 0	Flachstecksicherung	Flat fuse	Fusible plat		x	x	x				20 A
17	20 080 373 0	Stecker -2-polig	Plug -2-pole	Connecteur -2-pôle		x	x	x				
19	20 080 984 6	Terminal CCI 200 2014/49 - optional	Terminal CCI 200 2014/49 - optional	Terminal CCI200 2014/21 - optionnel		x	x	x				
20	20 081 229 0	Halter -optional	Support -optional	Cadre support -optionnel		x	x	x				
	27 017 197 0	Reduzierhülse 30/25	Reducing bushing 30/25	Douille de réduction 30/25		x	x	x				
21	00 302 300 0	Abschlusswiderstand	Terminal resistance	Resistance terminale		x	x	x				120 Ohm 0,25W

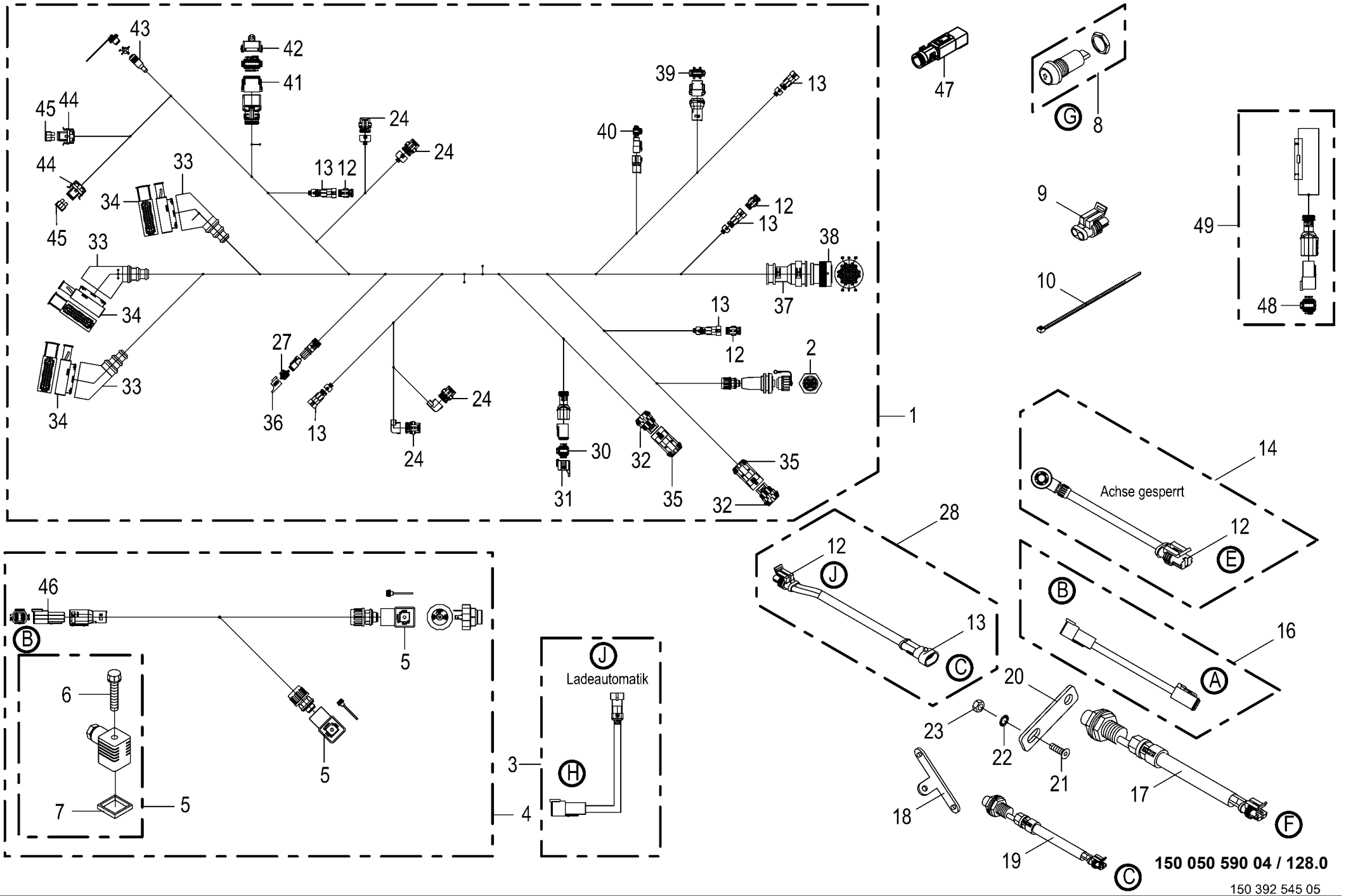

150 050 590 04 / 128.0

150 392 545 05

Kabelbaum
Wiring Harness
Faisceau electrique

930001 - 939441

150 050 590 04

150 392 545 5 **128.0**

Pos.	ID-Nr.	Benennung	Description	Description	Masch.-Nr-	ZX 400 GL -1	ZX 450 GL -1	ZX 550 GL -1				Bemerkung/Remarks/Remarque
1	20 085 261 0	Kabelbaum Basis ZX# Komfort	CH basic ZX# comfort	Faisceau de câbles Base ZX# Confort		x	x	x				
2	00 302 472 0	Gerätesteckdose -7-polig	Connector -7-pole	Prise de courant -7-pôle		x	x	x				
3	20 081 707 1	Kabelbaum X50 ZX Ladeautomatik	Cable X50 ZX Ladeautomatik	Fdc X50 ZX chargement automatique		x	x	x				
4	20 081 072 2	Kabelb. Kratzboden Rückw./ Eilg. MX,ZX#GL	CH scra. conv. backw./rap trav. MX,ZX#GL	Fdc fond mouvant en arr. / vit. rap.		x	x	x				
5	00 301 987 0	Ventilstecker mit LED	Valve plug with LED	Fiche de valve avec LED		x	x	x				
8	00 302 723 0	Taster -gelb	Feeler -yellow	Palpeur -jaune		x	x	x				
9	00 302 983 0	Blindbuchsengehäuse -2-polig	Blind bushing casing -2-pole	Aveugle de douille caisse -2- pôle		x	x	x				
10	00 922 671 1	Kabelbinder	Cable band	Collier de serrage		x	x	x				Lg.= 300
12	00 302 351 0	Stecker -2-polig	Plug -2-pole	Connecteur -2-pôle		x	x	x				
13	00 302 356 0	Kupplungsdose -2-polig	Coupling socket -2-pole	Connecteur -2-pôle		x	x	x				
14	00 303 704 0	Kabelbaum	Wiring harness	Faisceau electrique		x	x	x				
16	20 081 079 1	Kabelbaum -4-polig	Wiring harness -4-pole	Faisceau electrique -4-pôle				x				Lg.= 1500
	20 081 082 0	Kabelbaum -4-polig	Wiring harness -4-pole	Faisceau electrique -4-pôle		x	x	x				Lg.= 7500
17	00 302 409 2	Ind. Näherungsschalter Namur M12 6mm	Namur sensor Namur M12	Capt. Namur		x	x	x				
18	00 343 759 1	Sensorhalter	Sensor support	Support de capteur		x	x	x				
19	00 303 747 1	Ind. Näherungsschalter Namur M8 1,5mm	Namur sensor Namur M8	Capt. Namur Namur M8		x	x	x				
20	00 343 777 0	Sensorhalter	Sensor support	Support de capteur		x	x	x				
21	90 001 376 0	Senkschraube	Countersunkscrew	Vis à tête fraisée		x	x	x				M 10 X 25 - 10.9
22	00 909 909 1	Sperrkantscheibe	Detent edged washer	Disque à bord d'arrêt		x	x	x				SKM 10
23	00 908 212 0	6kt-Mutter	Hex nut	Écrou hex		x	x	x				M 10
24	00 302 352 0	Stecker -3-polig	Plug -3-pole	Connecteur -3-pôle		x	x	x				
27	00 303 316 2	Stecker 2-p Bu grau	Plug 2-p Bu grey	Cavalier 2-p Bu gris		x	x	x				
28	20 080 694 0	Kabelbaum	Wiring harness	Faisceau electrique		x	x	x				Lg.= 500
29	00 303 379 0	Blindstiftgehäuse	Blind-pin casing	Caisse de goupille aveugle		x	x	x				
30	20 082 572 1	Stecker 6-p Bu grau	Plug 6-p Bu grey	Cavalier 6-p Bu gris		x	x	x				
31	20 081 942 0	Blindkappe 6-p DT	Blind Cover 6-p DT	Faux couvercle 6-p DT		x	x	x				
32	20 080 373 0	Stecker -2-polig	Plug -2-pole	Connecteur -2-pôle		x	x	x				
33	00 302 235 0	Schutztülle	Protective grommet	Bec protecteur		x	x	x				
34	00 302 362 0	Stecker -42-polig	Plug -42-pole	Connecteur -42-pôle		x	x	x				
35	20 080 372 0	Buchsengehäuse -2-polig	Bushing housing -2-pole	Logement de douille -2-pôle		x	x	x				
36	20 081 938 0	Blindkappe 2-p DT	Blind Cover 2-p DT	Faux couvercle 2-p DT		x	x	x				
37	00 303 906 0	Endkappe	End cap	Embout de fermeture		x	x	x				
38	20 082 592 1	Stecker 31-p Bu schwarz	Plug 31-p Bu black	Cavalier 31-p Bu noir		x	x	x				

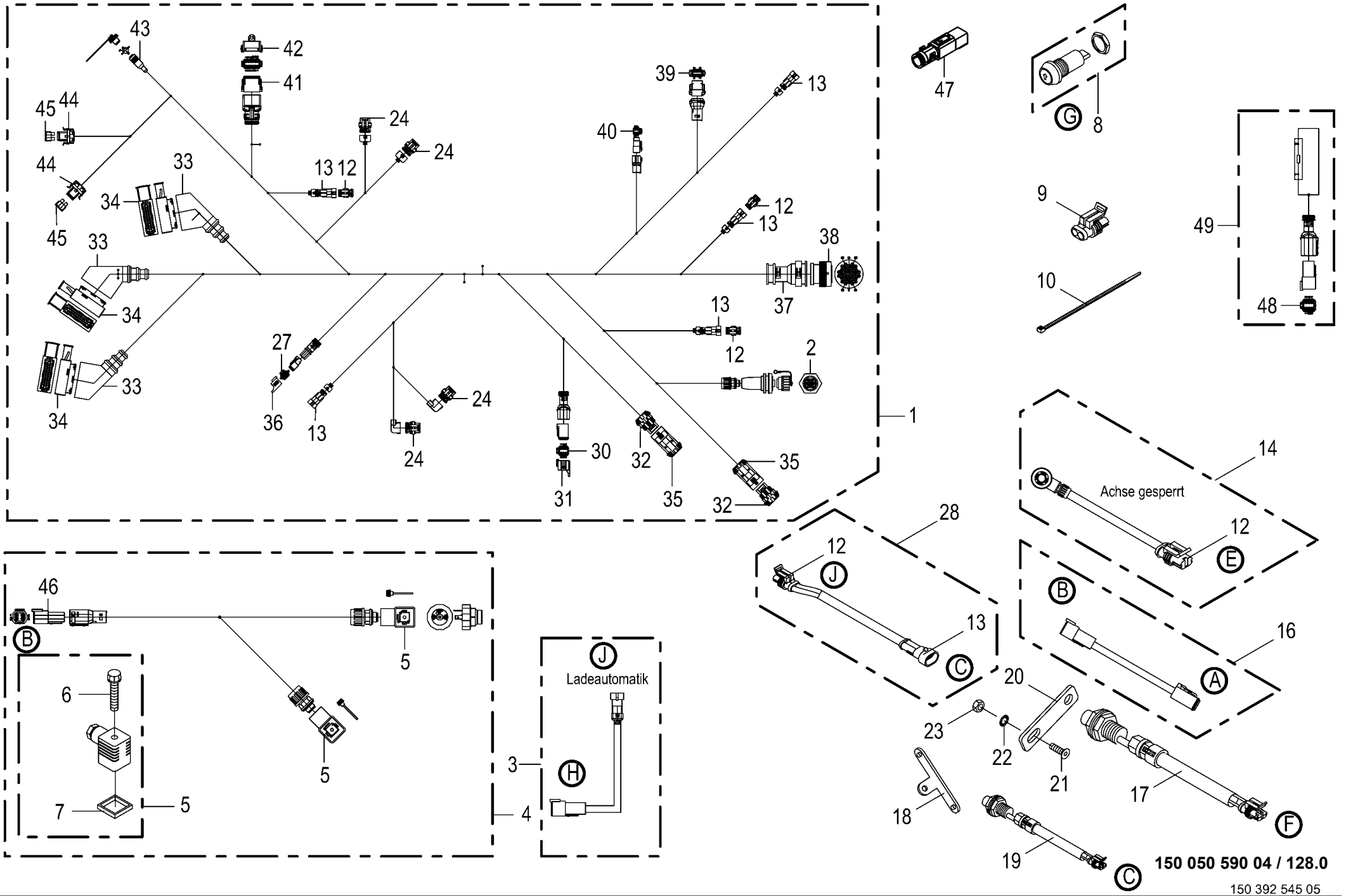

150 050 590 04 / 128.0

150 392 545 05

Kabelbaum
Wiring Harness
Faisceau electrique

930001 - 939441

150 050 590 04

150 392 545 5 **128.0**

Pos.	ID-Nr.	Benennung	Description	Description	Masch.-Nr-	ZX 400 GL -1	ZX 450 GL -1	ZX 550 GL -1				Bemerkung/Remarks/Remarque
39	20 084 168 0	Stecker 8-p Bu grau	Plug 8-p Bu grey	Cavalier 8-p Bu gris		x	x	x				
40	20 084 084 0	Stecker 4-p Bu grau	Plug 4-p Bu grey	Cavalier 4-p Bu gris		x	x	x				
41	20 080 785 2	Stecker 12-p Bu grau	Plug 12-p Bu grey	Cavalier 12-p Bu gris		x	x	x				
42	20 081 945 0	Blindkappe 12-p DT	Blind Cover 12-p DT	Faux couvercle 12-p DT		x	x	x				
43	20 083 922 0	Stecker umspritzt 5-p Bu M12 180° 1000mm	Plug overmoulded 5-p Bu M12 180° 1000mm	Connect. moul. 5-p dou M12 180° 1000mm		x	x	x				
44	20 084 649 0	Halterung Sicherung ATO	Holder Fuse ATO	Fixation Fusible ATO		x	x	x				
45	00 301 977 0	Flachstecksicherung	Flat fuse	Fusible plat		x	x	x				5 A
46	20 084 177 0	Stecker 4-p St grau	Plug 4-p St grey	Cavalier 4-p St gris		x	x	x				
47	20 085 487 0	Abschlusswi. 120Ohm 2W E24/5% 5-P M12	Termin resistor 120Ohm 2W E24/5% 5-P M12	Abschlusswi. 120Ohm 2W E24/5% 5-P M12		x	x	x				
48	20 082 571 1	Stecker 6-p St grau	Plug 6-p St grey	Cavalier 6-p St gris		x	x	x				
49	20 084 200 0	Abschlusswi. 120Ohm 2W E24/5%	Terminating resistor 120Ohm 2W 4	Résistance terminale 120Ohm 2W 4		x	x	x				

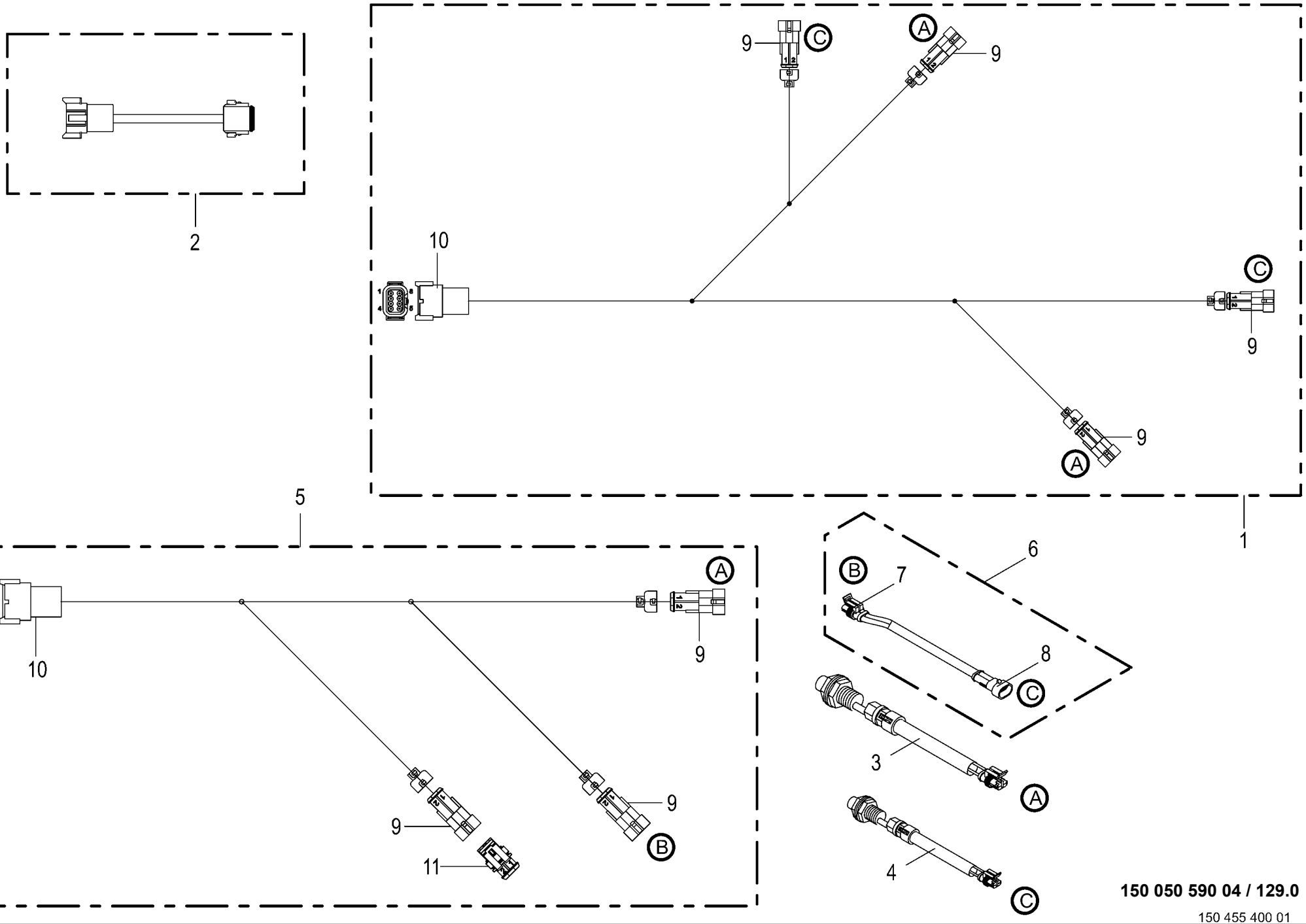

150 050 590 04 / 129.0

150 455 400 01

Kabelbaum
Wiring Harness
Faisceau electrique

930001 - 939441

150 050 590 04

150 455 400 1 **129.0**

Pos.	ID-Nr.	Benennung	Description	Description	Masch.-Nr-	ZX 400 GL -1	ZX 450 GL -1	ZX 550 GL -1				Bemerkung/Remarks/Remarque
1	00 000 001 0	-nicht für diese Maschine	-not for this machine	-non prevu pour cette machine		x	x	x				
2	20 081 081 1	Kabelbaum -8-polig	Wiring harness -8-pole	Faisceau electrique -8-pôle				x				Lg.= 1500
	20 081 080 0	Kabelbaum	Wiring harness	Faisceau electrique		x	x	x				Lg.= 7500
3	00 303 469 1	Ind. Näherungsschalter Namur	Namur sensor Namur M30	Capt. Namur Namur M30		x	x	x				
		M30 10mm										
4	00 302 409 2	Ind. Näherungsschalter Namur	Namur sensor Namur M12	Capt. Namur		x	x	x				
		M12 6mm										
5	20 081 076 3	Kabelbaum X20 ZX Sensoren	Cable harness X20 ZX sensors	Fdc. X20 ZX capteurs droits L/ GL		x	x	x				
		rechts L/GL	right L/GL									
6	20 080 847 0	Kabelbaum Verlängerung	Wiring harness	Faisceau electrique		x	x	x				Lg.= 5500
7	00 302 351 0	Stecker -2-polig	Plug -2-pole	Connecteur -2-pôle		x	x	x				
8	00 302 356 0	Kupplungsdose -2-polig	Coupling socket -2-pole	Connecteur -2-pôle		x	x	x				
9	00 302 356 0	Kupplungsdose -2-polig	Coupling socket -2-pole	Connecteur -2-pôle		x	x	x				
10	20 084 169 0	Stecker 8-p St grau	Plug 8-p St grey	Cavalier 8-p St gris		x	x	x				
11	00 302 351 0	Stecker -2-polig	Plug -2-pole	Connecteur -2-pôle		x	x	x				

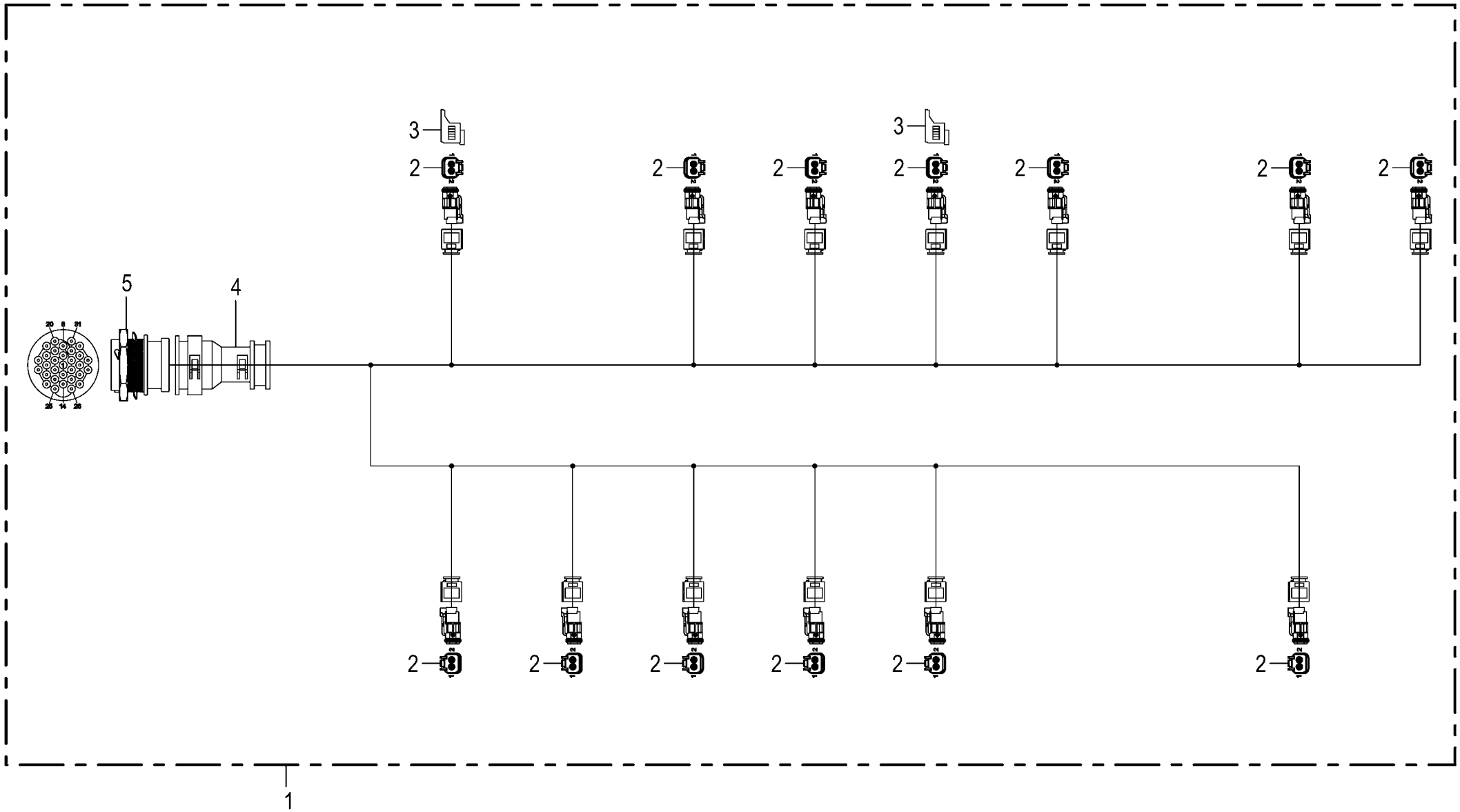

150 050 590 04 / 130.0

150 392 541 02

Kabelbaum - Ventilblock
Wiring Harness - valve block
Faisceau electrique - bloc de soupapes

930001 - 939441

150 050 590 04

150 392 541 2 **130.0**

Pos.	ID-Nr.	Benennung	Description	Description	Masch.-Nr-	ZX 400 GL -1	ZX 450 GL -1	ZX 550 GL -1				Bemerkung/Remarks/Remarque
1	20 085 211 0	Kabelbaum H-Block AX,MX,ZX - Ventilblock	Cable harness h-block AX,MX, ZX -valve block	Faisceau de câbles bloc H AX, MX,ZX -bloc de soupapes		x	x	x				
2	20 085 183 0	Stecker 2-p Bu transp./gelb	Plug 2-p Bu transparent/ yellow	Cavalier 2-p Bu transparent/ jaune		x	x	x				
3	20 081 938 0	Blindkappe 2-p DT	Blind Cover 2-p DT	Faux couvercle 2-p DT		x	x	x				
4	00 303 906 0	Endkappe	End cap	Embout de fermeture		x	x	x				
5	20 082 591 1	Stecker 31-p St schwarz	Plug 31-p St black	Cavalier 31-p St noir		x	x	x				

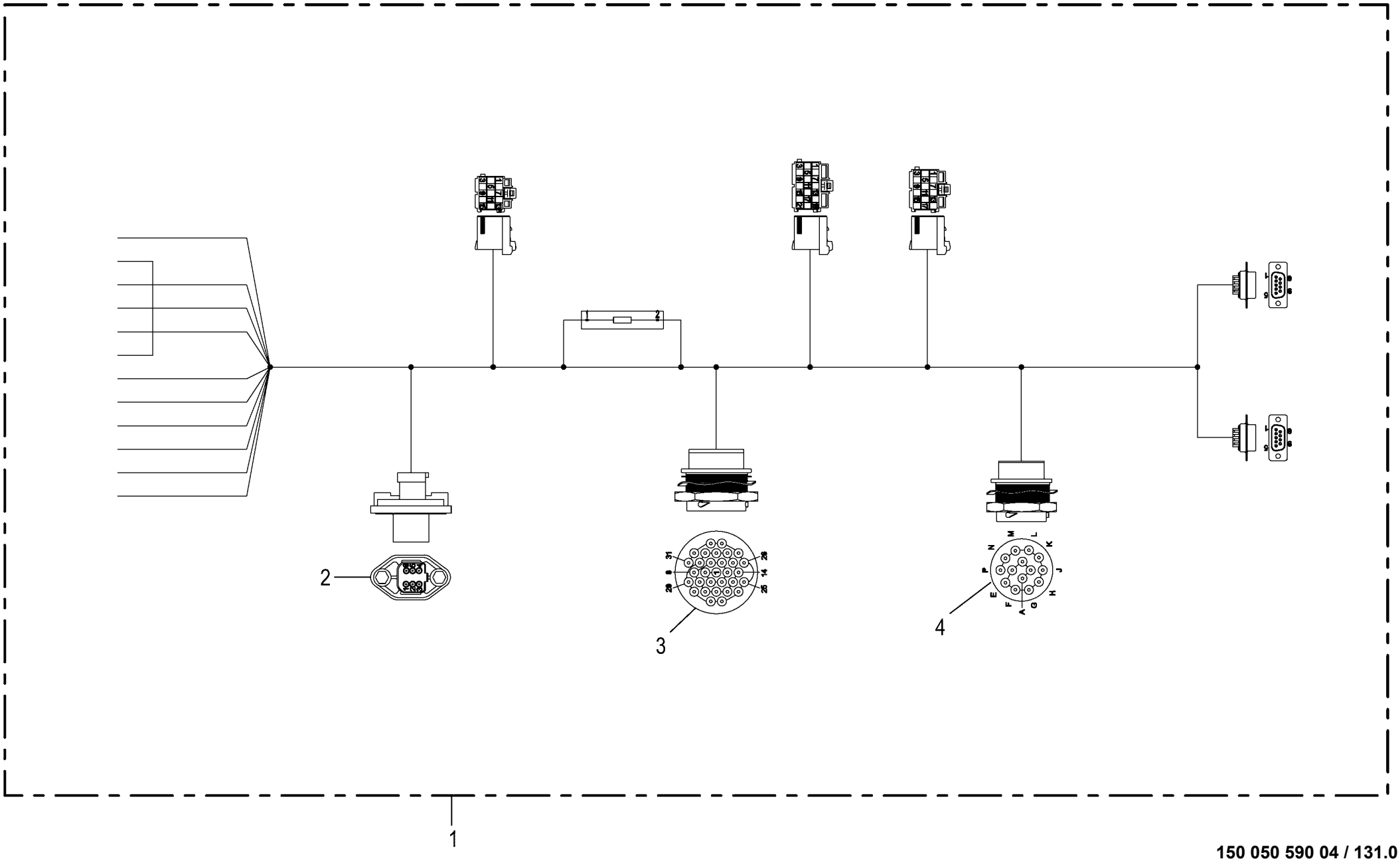

150 050 590 04 / 131.0

150 441 729 01

Kabelbaum **Wiring harness** **Faisceau electrique**					930001 - 939441	ZX 400 GL -1	ZX 450 GL -1	ZX 550 GL -1				**150 050 590 04** 150 441 729 1 **131.0**
Pos.	ID-Nr.	Benennung	Description	Description	Masch.-Nr-							Bemerkung/Remarks/Remarque
1	20 082 882 1	Kabelbaum Verteiler elektr Zwangslenkung	CH distributor electr. forced steering	Fdc distributeur essieu suiveur élect.		x	x					
2	20 082 675 1	Stecker 6-p St schwarz	Plug 6-p St black	Cavalier 6-p St noir		x	x					
3	00 302 430 1	Steckdose	Socket	Prise de courant		x	x					
4	20 083 112 0	Stecker 14-p St schwarz	Plug 14-p St black	Cavalier 14-p St noir		x	x					

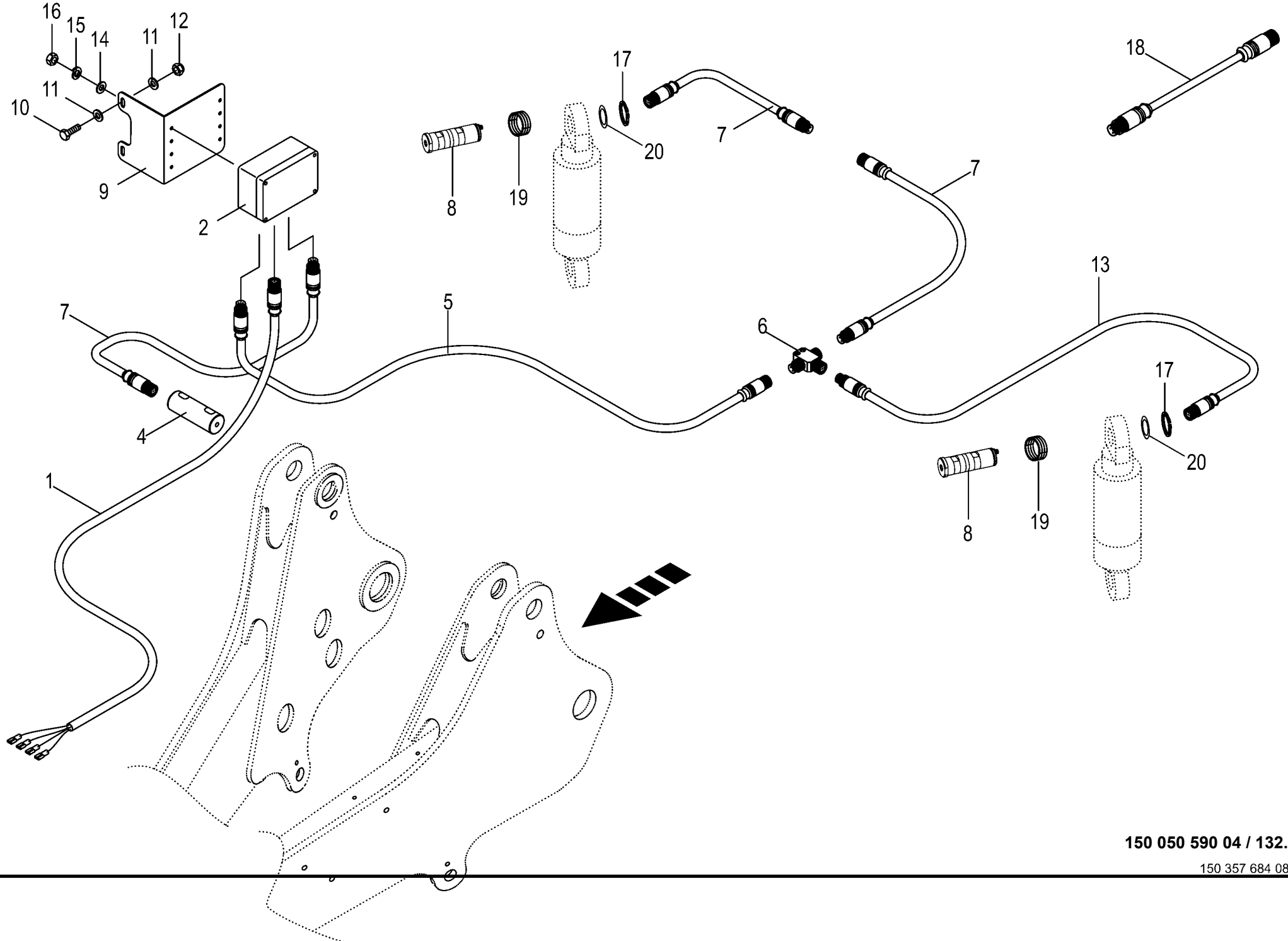

150 050 590 04 / 132.0

150 357 684 08

Elektronische Wiegeeinrichtung -optional **Electromical load sensing equipmet** **Dispositif de pesée électronique**					930001 - 939441	ZX 400 GL -1	ZX 450 GL -1	ZX 550 GL -1				**150 050 590 04** 150 357 684 8 **132.0**
Pos.	ID-Nr.	Benennung	Description	Description	Masch.-Nr-							Bemerkung/Remarks/Remarque
1	20 080 667 0	Kabel -4-polig	Cable -4-pole	Câble -4-pôle		x	x	x				Lg.= 1200
2	20 083 964 0	ECU FMA 8bit 3ST 2014/09	ECU FMA 8bit 3 plugs 2014/09	ECU FMA 8bit 3con. 2014/09		x	x	x				
4	20 051 478 1	Kraftsensor	Power sensor	Capteur de pissance		x	x	x				Rd. 40 X 129
5	20 083 945 0	Verlängerung 5-p M12x1 6000mm -4-polig	Extension 5-p M12x1 6000mm -4-pole	Rallonge 5-p M12x1 6000mm -4-pôle		x	x	x				
6	20 083 696 0	T-Verteiler M12X1 -4-polig	T-distributor M12X1 -4-pole	Répartiteur en T M12X1 -4-pôle		x	x	x				
7	20 083 941 0	Verlängerung 5-p M12x1 2000mm -4-polig	Extension 5-p M12x1 2000mm -4-pole	Rallonge 5-p M12x1 2000mm -4-pôle		x	x	x				
8	20 057 939 0	Kraftsensor DMS	Force sensor Strain gauge	Capteur de force Jauge de déformation		x	x	x				
9	20 053 614 1	Befestigungswinkel	Fastening angle	Angle d'attache		x	x	x				
10	00 900 608 0	6kt-Schraube	Hex head bolt	Boulon tête hex		x	x	x				M 6 X 20
11	00 910 351 1	Scheibe	Washer	Rondelle		x	x	x				6,4 X 18 X 1,6
12	00 908 704 1	Sicherungsmutter	Locknut	Écrou hex		x	x	x				M 6
13	20 083 939 0	Verlängerung 5-p M12x1 1000mm	Extension 5-p M12x1 1000mm	Rallonge 5-p M12x1 1000mm		x	x	x				
14	00 910 325 0	Scheibe	Washer	Rondelle		x	x	x				4,3 X 9 X 0,8
15	00 910 001 0	Federring	Spring washer	Rondelle elastique		x	x	x				B 4
16	00 908 006 1	6kt-Mutter	Hex nut	Écrou hex		x	x	x				M 4
17	00 911 553 0	Sicherungsring	Circlip	Circlip		x	x	x				A 50 X 2,0
18	20 083 945 0	Verlängerung 5-p M12x1 6000mm	Extension 5-p M12x1 6000mm	Rallonge 5-p M12x1 6000mm		1	1	1				
	20 083 941 0	Verlängerung 5-p M12x1 2000mm	Extension 5-p M12x1 2000mm	Rallonge 5-p M12x1 2000mm		3	3	3				
	20 083 939 0	Verlängerung 5-p M12x1 1000mm	Extension 5-p M12x1 1000mm	Rallonge 5-p M12x1 1000mm		1	1	1				
	20 083 938 0	Verlängerung 5-p M12x1 750mm	Extension 5-p M12x1 750mm	Rallonge 5-p M12x1 750mm		1	1	1				
	20 083 934 0	Verlängerung 5-p M12x1 300mm	Extension 5-p M12x1 300mm	Rallonge 5-p M12x1 300mm		1	1	1				
19	00 286 945 0	Distanzhülse	Spacer bushing	Douille entretoise		x	x	x				Ro. 57 X 2,9 X 7,5
20	00 910 905 1	Passscheibe	Shim ring	Rondelle d'ajustage		x	x	x				50 X 62 X 2,0
	00 910 904 0	Passscheibe	Shim ring	Rondelle d'ajustage		x	x	x				50 X 62 X 1,0

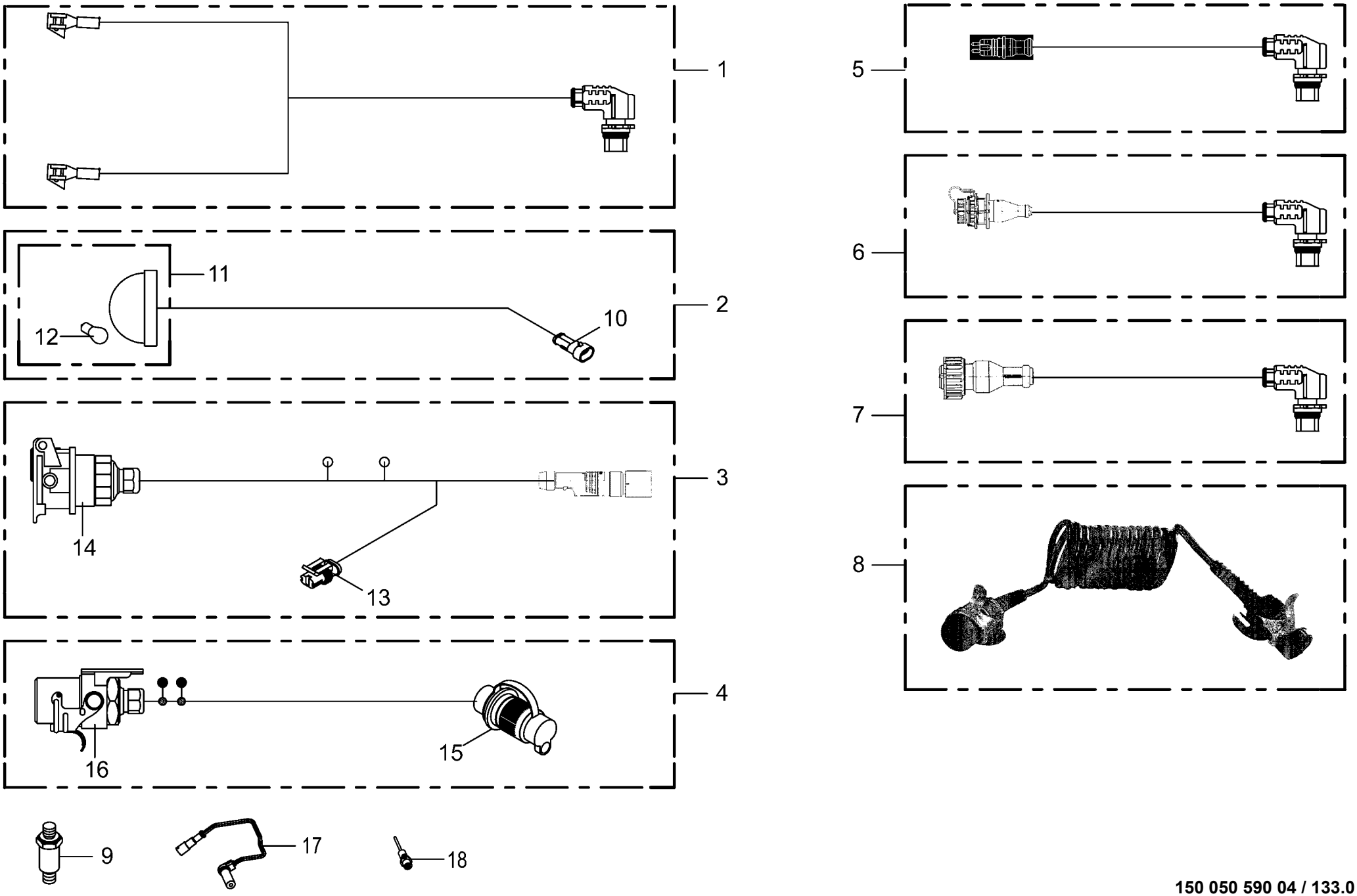

150 050 590 04 / 133.0

150 409 062 02

Elektronik -EBS **Electronics** **Électronique**					930001 - 939441	ZX 400 GL -1	ZX 450 GL -1	ZX 550 GL -1				**150 050 590 04** 150 409 062 2 **133.0**
Pos.	ID-Nr.	Benennung	Description	Description	Masch.-Nr-							Bemerkung/Remarks/Remarque
1	20 081 586 0	Kabelbaum IN/OUT-Notversorgung	Wiring Harness	Faisceau electrique		x	x	x				
2	20 081 581 0	Kabelbaum ABS Signalleuchte grün	Wiring Harness	Faisceau electrique		x	x	x				
3	20 081 551 1	Kabelbaum Versorgung EBS-System	Wiring Harness	Faisceau electrique		x	x	x				
4	20 081 552 2	Kabelbaum Anschusskabel DIN 9680 12V -Sonderausrüstung	CH connection cable DIN 9680 12V -special equipment	Fdc câble de raccordement DIN 9680 12V -equipement special		x	x	x				
5	27 007 668 0	Kabel - EBS Modulator bis EBS-Rad-Sensor	Cable - EBS modulator to EBS wheel sensor	Câble - Modulateur EBS jusqu'au capteur de roue EBS		x	x	x				
	27 012 678 0	Kabel EBS Modulator-EBS-Rad-Sensor 4m	Cable EBS modulator-LUC 4m	Câble Modulateur SEF-LUC 4m		x	x	x				
6	27 007 669 0	Diagnose-Kabel EBS-E Modulator	sensor cable	capteur câble		x	x	x				
7	27 007 667 0	Drucksensor f. EBS-E Modulator	sensor cable	capteur câble		x	x	x				
8	20 081 584 0	Kabelbaum Anschusskabel ISO 7638 12V	Wiring Harness	Faisceau electrique		x	x	x				
9	27 007 674 0	Elektr. Druckmessumformer HDA 4440	electr. Pressure transformer	Transformateur de pression - electr.		x	x	x				
10	00 302 356 0	Kupplungsdose -2-polig	Coupling socket -2-pole	Connecteur -2-pôle		x	x	x				
11	20 081 583 0	ABS Signalleuchte grün Kpl. 12V, 5W	Lamp	Voyant Lumineux		x	x	x				
	20 081 578 0	Signalleuchte mit Fassung grün	Signal light with socket green	Lampe-temoin avec douille vert		x	x	x				
12	00 924 736 0	Einfadenlampe	Singel filament buld	Lampe à l filament		x	x	x				12 V / 5 W
13	00 302 351 0	Stecker -2-polig	Plug -2-pole	Connecteur -2-pôle		x	x	x				
14	20 081 553 0	Steckdose ABS 7-polig Stiftgehäuse	Socket	Prise de courant		x	x	x				
15	00 924 675 0	Stecker -2-polig	Plug -2-pole	Connecteur -2-pôle		x	x	x				
16	20 081 554 0	Stecker ABS 7-polig Buchsengehäuse	Socket	Prise de courant		x	x	x				
17	27 010 462 0	ABS Sensor 0,7 mm - Fahrtrichtung rechts	Sensor für EBS-Bremse -Right driving direction	Capteur EBS-Bremse - Direction de voyage droite		x	x	x				
18	27 018 070 0	Drehzahlsensor PNP 5kHz - Fahrtrichtung links inkl. Montagematerial	Speed sensor PNP 5kHz -Left driving direction incl. Mounting material	Capteur de vitesse PNP 5kHz - Direction de voyage gauche incl. Matériel de montage		x	x	x				

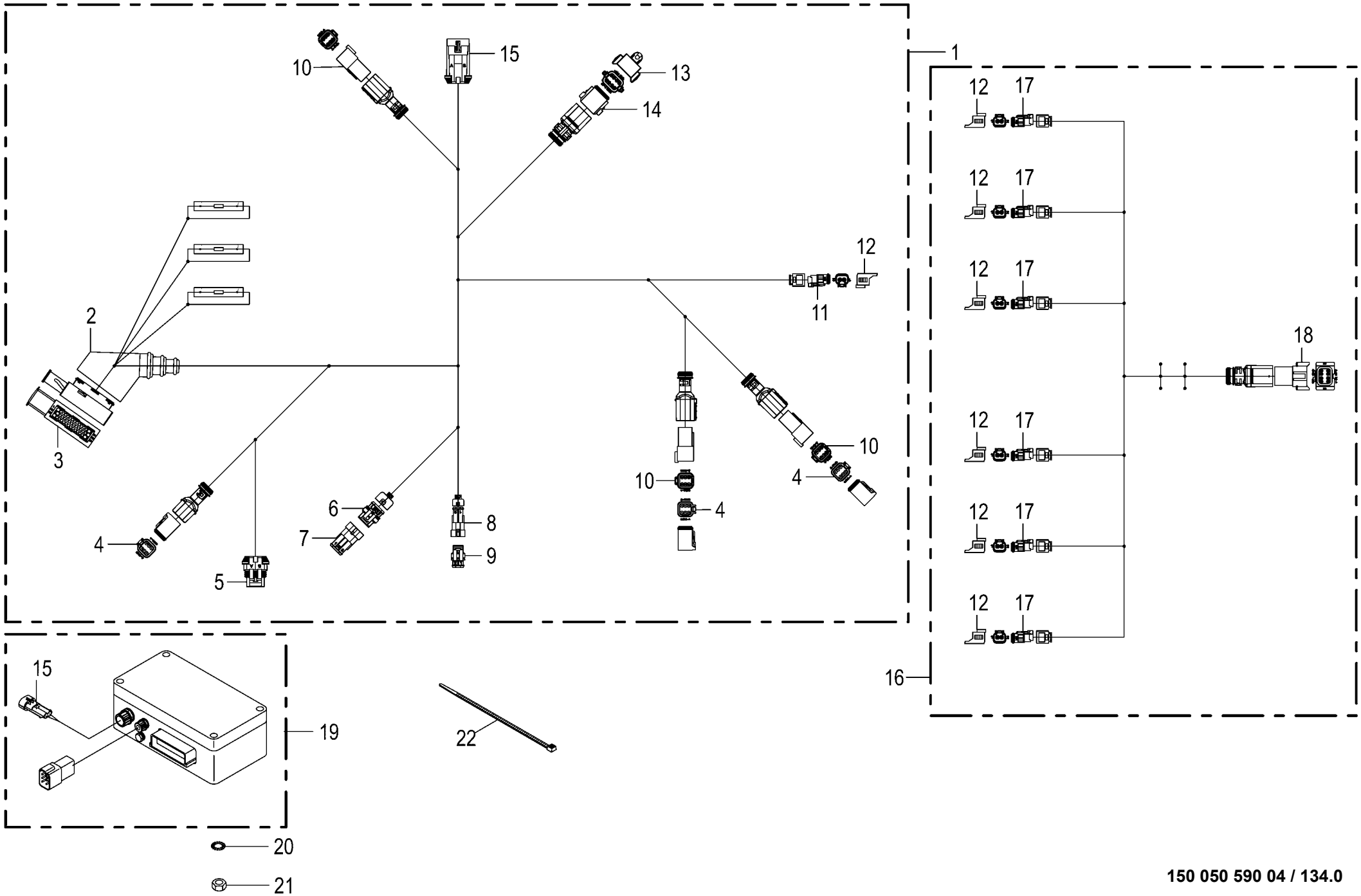

150 050 590 04 / 134.0

150 433 919 02

Elektronik - Messerschleifeinrichtung
Electronics - Blade sharpening equipment
Électronique - Equipement d'affûtage des couteaux

930001 - 939441

150 050 590 04

150 433 919 2 **134.0**

Pos.	ID-Nr.	Benennung	Description	Description	Masch.-Nr-	ZX 400 GL -1	ZX 450 GL -1	ZX 550 GL -1				Bemerkung/Remarks/Remarque
1	20 085 264 2	Kabelbaum ZX# Zusatzrechner	Cable harness ZX # additional computer	Fdc. ZX# ordi. supplémentaire		1	1	1				
2	00 302 235 0	Schutztülle	Protective grommet	Bec protecteur		x	x	x				
3	00 302 362 0	Stecker -42-polig	Plug -42-pole	Connecteur -42-pôle		x	x	x				
4	20 082 572 1	Stecker 6-p Bu grau	Plug 6-p Bu grey	Cavalier 6-p Bu gris		x	x	x				
5	20 080 373 0	Stecker -2-polig	Plug -2-pole	Connecteur -2-pôle		x	x	x				
6	00 302 352 0	Stecker -3-polig	Plug -3-pole	Connecteur -3-pôle		x	x	x				
7	00 302 355 0	Kupplungsdose -3-polig	Coupling socket -3-pole	Connecteur -3-pôle		x	x	x				
8	00 302 356 0	Kupplungsdose -2-polig	Coupling socket -2-pole	Connecteur -2-pôle		x	x	x				
9	00 302 351 0	Stecker -2-polig	Plug -2-pole	Connecteur -2-pôle		x	x	x				
10	20 082 571 1	Stecker 6-p St grau	Plug 6-p St grey	Cavalier 6-p St gris		x	x	x				
11	20 085 183 0	Stecker 2-p Bu transp./gelb	Plug 2-p Bu transparent/ yellow	Cavalier 2-p Bu transparent/ jaune		x	x	x				
12	20 081 938 0	Blindkappe 2-p DT	Blind Cover 2-p DT	Faux couvercle 2-p DT		x	x	x				
13	20 081 944 0	Blindkappe 8-p DT	Blind Cover 8-p DT	Faux couvercle 8-p DT		x	x	x				
14	20 080 169 2	Stecker 8-p Bu grau	Plug 8-p Bu grey	Cavalier 8-p Bu gris		x	x	x				
15	20 080 372 0	Buchsengehäuse -2-polig	Bushing housing -2-pole	Logement de douille -2-pôle		x	x	x				
16	20 083 703 3	Kabelbaum ZX# Zusatzventile	Cable harness ZX # additional valves	Fdc. ZX# va. supplémentaire		1	1	1				
17	20 085 183 0	Stecker 2-p Bu transp./gelb	Plug 2-p Bu transparent/ yellow	Cavalier 2-p Bu transparent/ jaune		x	x	x				
18	20 080 170 2	Stecker 8-p St grau	Plug 8-p St grey	Cavalier 8-p St gris		x	x	x				
19	20 083 816 0	ECU KMC 8bit 3ST 2014/03	ECU KMC 8bit 3ST 2014/03	ECU KMC 8 bit 3 con. 2014/03		1	1	1				
20	00 909 906 1	Sperrkantscheibe	Detent edged washer	Disque à bord d'arrêt		4	4	4				SKM 6
21	00 908 208 0	6kt-Mutter	Hex nut	Écrou hex		4	4	4				M 6
22	00 922 671 1	Kabelbinder	Cable band	Collier de serrage		x	x	x				Lg.= 300

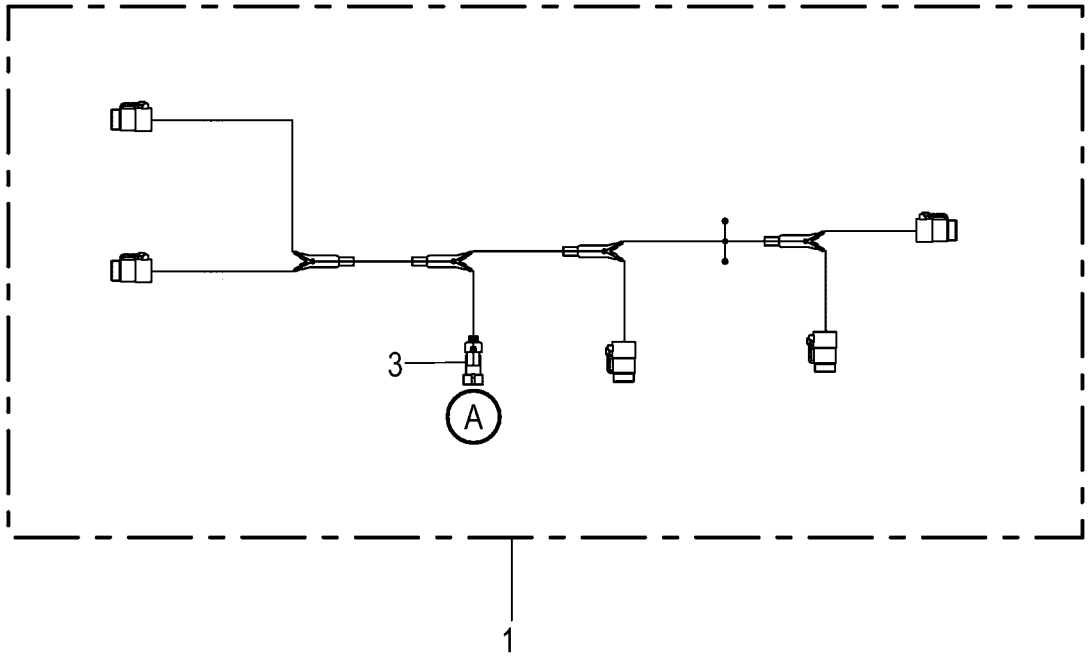
3
A
1

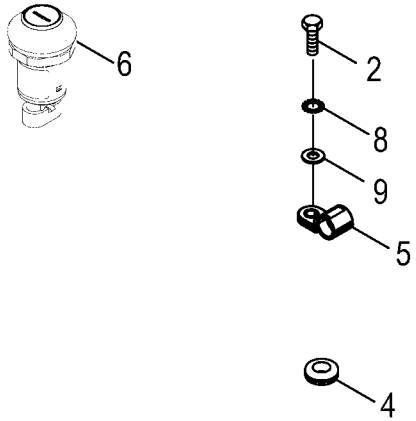
6
2
8
9
5
4

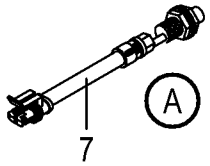
A
7

Elektronik - Messerschleifeinrichtung
Electronics - Blade sharpening equipment
Électronique - Equipement d'affûtage des couteaux

930001 - 939441

150 050 590 04

150 434 235 2 **135.0**

Pos.	ID-Nr.	Benennung	Description	Description	Masch.-Nr-	ZX 400 GL -1	ZX 450 GL -1	ZX 550 GL -1				Bemerkung/Remarks/Remarque
1	20 083 166 2	Kabelbaum elektr. Schleifeinheit	Cable harness electric grinding device	Faisceau de câbles unité d'affût. élect.		1	1	1				
2	00 900 608 0	6kt-Schraube	Hex head bolt	Boulon tête hex		x	x	x				M 6 X 20
3	00 302 356 0	Kupplungsdose	Coupling socket	Connecteur		1	1	1				
4	20 083 655 0	Kabelführungstülle 13,5mm 4mm Blech	Grommet 13,5mm 4mm panel	Passe-câble 13,5mm 4mm en tôle		x	x	x				
5	20 081 821 0	Wellschlauchschelle NW13 schraubbar	Corrugated hose clamp NW13 screwable	Collier du tuyau ondulé NW13 vissable		x	x	x				
	20 081 819 0	Wellschlauchschelle NW8,5 schraubbar	Corrugated hose clamp NW8,5 screwable	Collier du tuyau ondulé NW8,5 vissable		x	x	x				
6	20 083 169 1	Drucktaster on-off 1xS 0,1A	Push button on-off 1xS 0,1A	Bouton-poussoir on-off 1xS 0, 1A		1	1	1				
7	00 302 409 2	Ind. Näherungsschalter Namur M12 6mm	Namur sensor Namur M12	Capt. Namur		x	x	x				
8	00 909 906 1	Sperrkantscheibe	Detent edged washer	Disque à bord d'arrêt		x	x	x				SKM 6
9	00 910 411 1	Scheibe	Washer	Rondelle		x	x	x				6,4 X 12,5 X 1,6

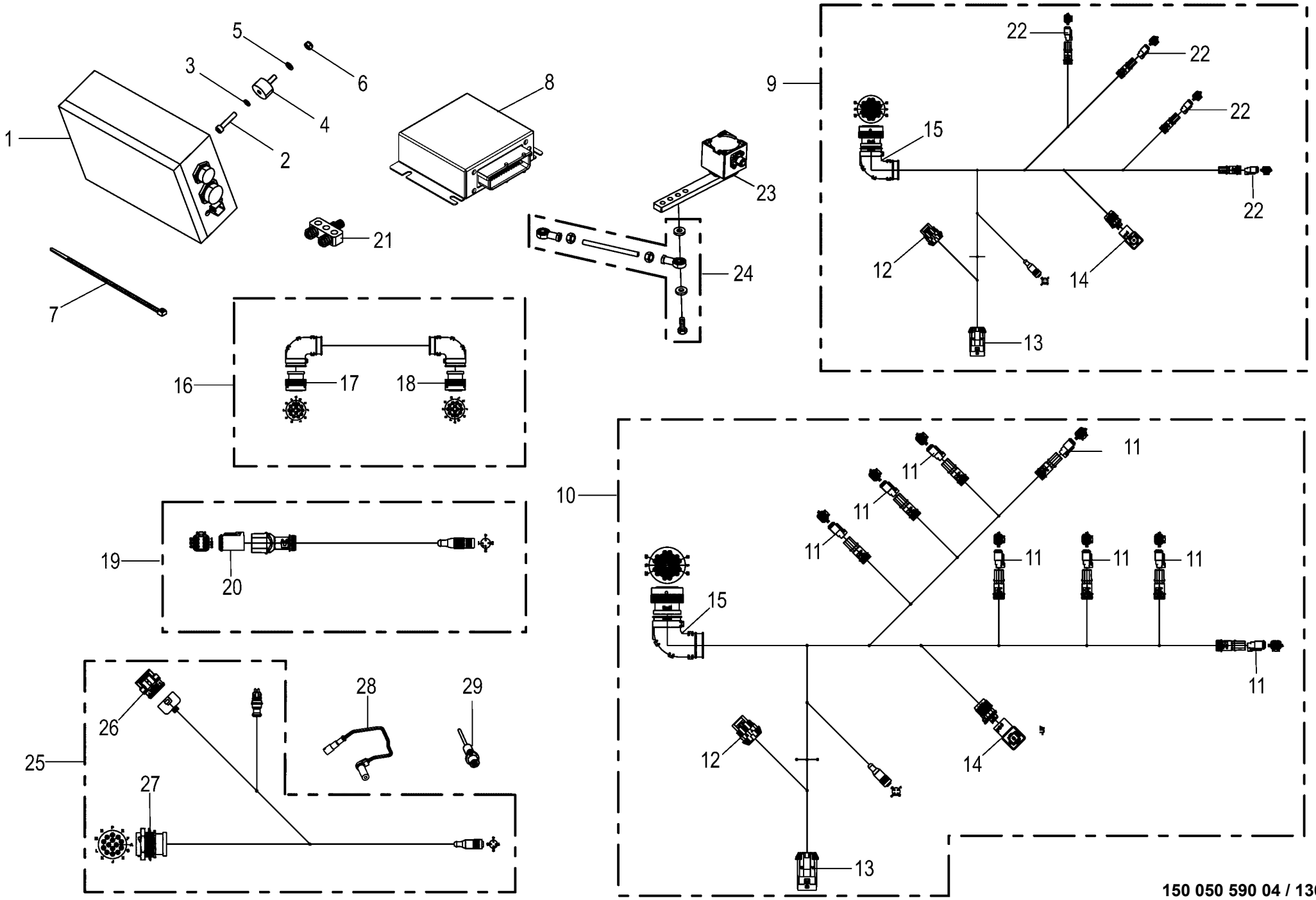

150 050 590 04 / 136.0

150 444 674 02

Elektronik - Elektronische Zwangslenkung
Electronics - Electronic self steer
Électronique - Essieu suiveur électronique

930001 - 939441

150 050 590 04

150 444 674 2 **136.0**

Pos.	ID-Nr.	Benennung	Description	Description	Masch.-Nr-	ZX 400 GL -1	ZX 450 GL -1	ZX 550 GL -1				Bemerkung/Remarks/Remarque
1	20 085 448 0	Verteiler elektr. Zwangslenkung Tandem	Distributor elec forced steering tandem	Distrib. essieu suiveur élec. tandem		x	x					
	00 302 287 0					x	x	x				
	00 303 728 0	Sicherungsklemme	Fuse clip	Borne fusible		x	x	x				
	00 303 373 0	Abschlussplatte	End plate	Plaque d'obturation		x	x	x				
	00 302 376 0	Abschlussplatte Klemme	End plate terminal	Plaque d´obturation borne		x	x	x				
	00 302 076 0	Flachstecksicherung	Flat fuse	Fusible plat		x	x	x				15 A
	20 085 450 0	Verteiler elektr. Zwangslenkung	Distributor elec. forced steering	Distrib. essieu suiveur élect.			x	x				
		Tridem	tridem	Tridem								
2	00 903 048 0	Zylinderschraube	Allen screw	Vis tête cylindrique		x	x	x				M 6 X 30
3	90 001 380 0	Sperrkantscheibe	Detent edged washer	Disque à bord d'arrêt		x	x	x				SKZ 6
4	00 924 211 0	Gummipuffer	Rubber pad	Tampon en caoutchouc		x	x	x				Rd. 25 X 15 M 6
5	00 910 411 1	Scheibe	Washer	Rondelle		x	x	x				6,4 X 12,5 X 1,6
6	00 908 704 1	Sicherungsmutter	Locknut	Écrou hex		x	x	x				M 6
7	00 922 671 1	Kabelbinder	Cable band	Collier de serrage		x	x	x				Lg.= 300
8	20 085 219 0	Jobr. elektr. Zwangslenk. Tan. m.	Job comp electr forced steering	Ordi. tâ. es. sui. élect. tand. av.		x	x					
		Softw	tan w sw	log.								
	20 082 827 0	ECU SLC 16bit 3ST 2012/48	ECU SLC 16bit 3ST 2012/48	ECU SLC 16bit 3ST 2012/48		x	x					
	20 085 220 0	Jobr. elektr. Zwangslenk. Tri. m. Softw	Job comb electr. posit. steer. Tri w. SW	Ordi. de tâches es. sui. élect. Tri			x	x				
	20 083 139 0	ECU SLC 16bit 1ST 2013/6	ECU SLC 16bit 1ST 2013/6	ECU SLC 16bit 1ST 2013/6			x	x				
9	20 082 863 2	Kabelbaum X1 elektr. Zwangslenk. Tandem	CH x1 elec. self steer Tandem	Fais. de câbles X1 ess. sui. élect. tan.		x	x					
10	20 083 156 2	Kabelbaum X1 elektr. Zwangslenk.	Kabelbaum X1 elektr. Zwangslenk.	Fais. de câbles X1 ess. sui. élect.			x	x				
		Tridem	Tridem	tri.								
11	20 085 183 0	Stecker 2-p Bu transp./gelb	Plug 2-p Bu transparent/ yellow	Cavalier 2-p Bu transparent/ jaune			x	x				
12	20 080 373 0	Stecker	Plug	Connecteur		x	x	x				
13	20 080 372 0	Buchsengehäuse	Bushing housing	Logement de douille		x	x	x				
14	00 302 359 0	Ventilstecker	Valve plug	Valve connecteur a dix fiches		x	x	x				
15	20 082 592 1	Stecker 31-p Bu schwarz	Plug 31-p Bu black	Cavalier 31-p Bu noir		x	x	x				
16	20 082 864 0	Verlängerung 14-p HDP20 5700mm	Extension 14-p HDP20 5700mm	Rallonge 14-p HDP20 5700mm		x	x	x				
17	20 083 113 0	Stecker 14-p Bu schwarz	Plug 14-p Bu black	Cavalier 14-p Bu noir		x	x	x				
18	20 083 114 0	Stecker 14-p St schwarz	Plug 14-p St black	Cavalier 14-p St noir		x	x	x				
19	20 082 867 1	Adapter 5-p M12x1 - 6-p DT	Adapter 5-p M12x1 - 6-p DT	Adaptateur 5-p M12x1 - 6-p DT		x	x	x				
20	20 082 572 1	Stecker 6-p Bu grau	Plug 6-p Bu grey	Cavalier 6-p Bu gris		x	x	x				
21	20 083 695 0	Y-Verteiler M12X1	Y-distributor M12X1	Distributeur en Y M12X1		x	x	x				
22	20 085 183 0	Stecker 2-p Bu transp./gelb	Plug 2-p Bu transparent/ yellow	Cavalier 2-p Bu transparent/ jaune		x	x					

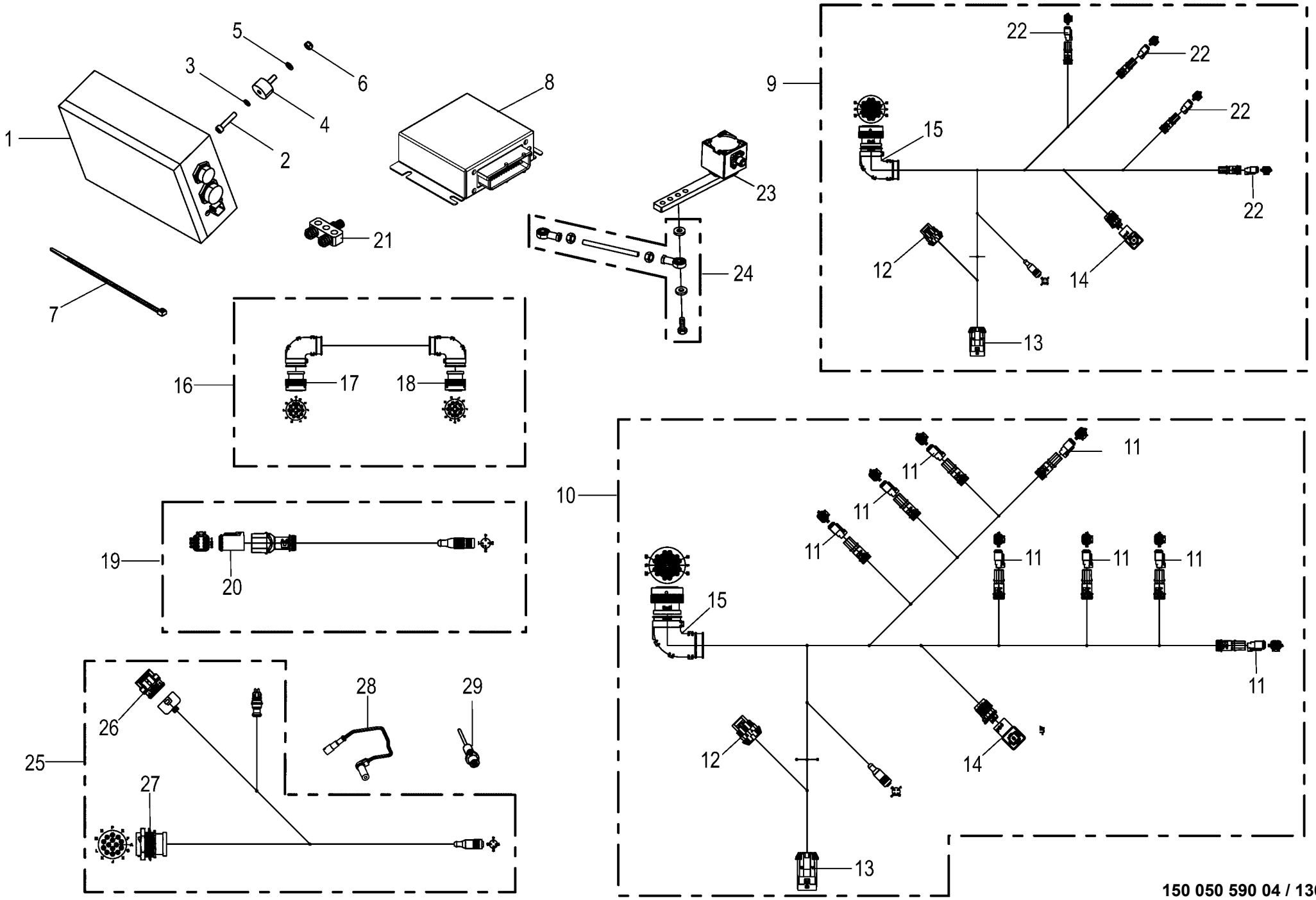

150 050 590 04 / 136.0

150 444 674 02

Elektronik - Elektronische Zwangslenkung
Electronics - Electronic self steer
Électronique - Essieu suiveur électronique

930001 - 939441

150 050 590 04

150 444 674 2 **136.0**

Pos.	ID-Nr.	Benennung	Description	Description	Masch.-Nr-	ZX 400 GL -1	ZX 450 GL -1	ZX 550 GL -1				Bemerkung/Remarks/Remarque
23	20 082 835 0	Winkelsensor Hall 120° 0,25-4, 75V	Angle sensor Hall 120deg 0,25-4,75V	Capteur d'angle Hall 120° 0, 25-4,75V		x	x	x				
24	20 082 836 0	Koppelstange 133mm	Coupling rod 133mm	Barre d'accouplement 133mm		x	x	x				
25	20 082 866 3	Kabelbaum X2 elektr. Zwangslenk.	Cable X2 elektr. Zwangslenk.	Fdc X2 essieu suiveur élect.		x	x					
		Tandem	Tandem	Tandem								
26	00 302 353 0	Stecker	Plug	Connecteur		x	x					
27	20 083 111 0	Stecker 14-p Bu schwarz	Plug 14-p Bu black	Cavalier 14-p Bu noir		x	x					
28	27 010 462 0	ABS Sensor 0,7 mm -	Sensor für EBS-Bremse -Right	Capteur EBS-Bremse - Direction		x	x					
		Fahrtrichtung rechts	driving direction	de voyage droite								
29	27 018 070 0	Drehzahlsensor PNP 5kHz - Fahrtrichtung links inkl. Montagematerial	Speed sensor PNP 5kHz -Left driving direction incl. Mounting material	Capteur de vitesse PNP 5kHz - Direction de voyage gauche incl. Matériel de montage		x	x					

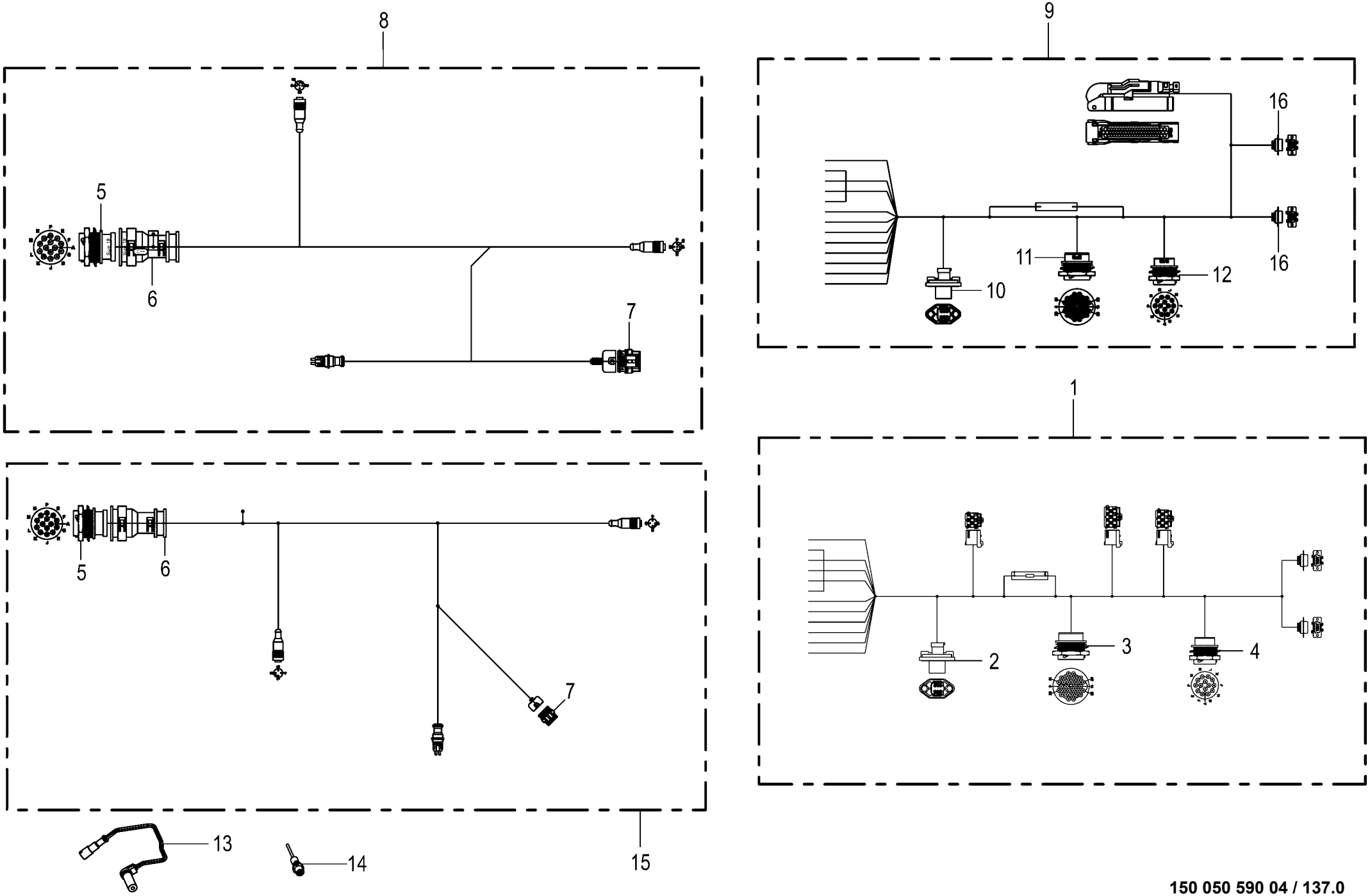

150 050 590 04 / 137.0

150 441 729 05

Elektronik - Elektronische Zwangslenkung
Electronics - Electronic self steer
Électronique - Essieu suiveur électronique

930001 - 939441

150 050 590 04

150 441 729 5 **137.0**

Pos.	ID-Nr.	Benennung	Description	Description	Masch.-Nr-	ZX 400 GL -1	ZX 450 GL -1	ZX 550 GL -1				Bemerkung/Remarks/Remarque
1	20 082 882 1	Kabelbaum Verteiler elektr Zwangslenkung	CH distributor electr. forced steering	Fdc distributeur essieu suiveur élect.		x	x					
2	20 082 675 1	Stecker 6-p St schwarz	Plug 6-p St black	Cavalier 6-p St noir		x	x					
3	00 302 430 1	Steckdose	Socket	Prise de courant		x	x					
4	20 083 112 0	Stecker 14-p St schwarz	Plug 14-p St black	Cavalier 14-p St noir		x	x					
5	20 083 111 0	Stecker 14-p Bu schwarz	Plug 14-p Bu black	Cavalier 14-p Bu noir			x	x				
6	00 303 907 0	Endkappe	End cap	Embout de fermeture			x	x				
7	00 302 353 0	Stecker	Plug	Connecteur			x	x				
8	20 085 492 0	Kabelbaum X2 elektr. Zwangsl. Trid. 30t	CH x2 electr. forced steering tridem 30t	Fdc. X2 essieu suiveur élec. Tridem 30t			x	x				
9	20 085 447 0	Kabelbaum Verteiler elektr Zwangsl.Trid.	CH distr. electr. forced steering tridem	Fdc. distr. essieu suiveur élec. Tridem			x	x				
10	20 082 675 1	Stecker 6-p St schwarz	Plug 6-p St black	Cavalier 6-p St noir			x	x				
11	00 302 430 1	Steckdose	Socket	Prise de courant			x	x				
12	20 083 112 0	Stecker 14-p St schwarz	Plug 14-p St black	Cavalier 14-p St noir			x	x				
13	27 010 462 0	ABS Sensor 0,7 mm - Fahrtrichtung rechts	Sensor für EBS-Bremse -Right driving direction	Capteur EBS-Bremse - Direction de voyage droite			x	x				
14	27 018 070 0	Drehzahlsensor PNP 5kHz - Fahrtrichtung links inkl. Montagematerial	Speed sensor PNP 5kHz -Left driving direction incl. Mounting material	Capteur de vitesse PNP 5kHz - Direction de voyage gauche incl. Matériel de montage			x	x				
15	20 083 157 2	Kabelbaum X2 elektr. Zwangslenk. Tridem	CH X2 electr. forced steering tridem	Faisc. de câbles X2 ess. suiv. élec. tri			x	x				
16	20 082 681 0	Stecker 9-p Bu silber	Plug 9-p Bu silver	Cavalier 9-p Bu argenté			x	x				

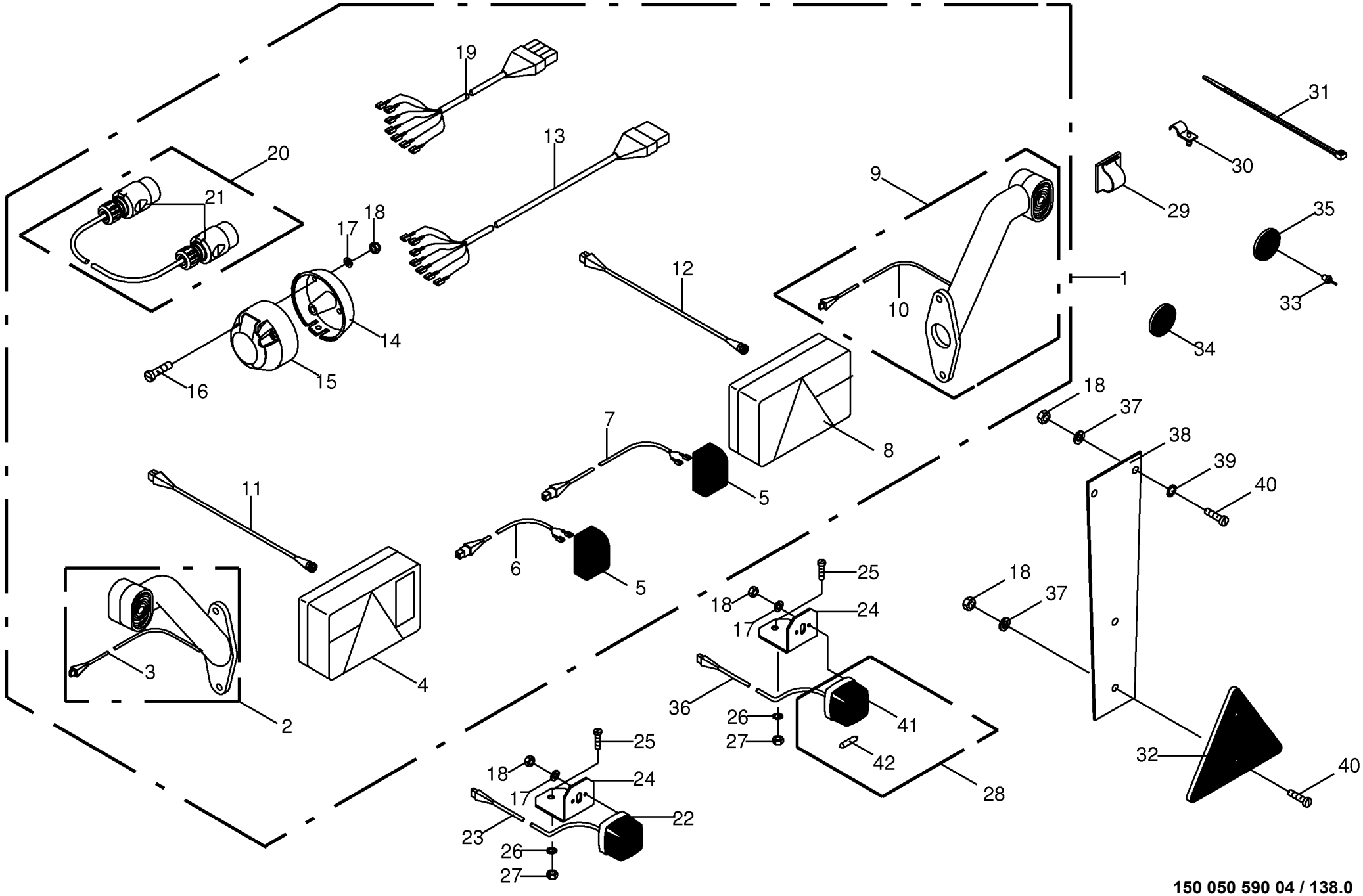

150 050 590 04 / 138.0

444 995 2

Beleuchtung
Lighting
Installation d'éclairage

930001 - 939441

150 050 590 04

444 995 2 **138.0**

Pos.	ID-Nr.	Benennung	Description	Description	Masch.-Nr-	ZX 400 GL -1	ZX 450 GL -1	ZX 550 GL -1				Bemerkung/Remarks/Remarque
1	00 343 695 1	Beleuchtungsanlage	Lightning system	Système d'illumination		x	x	x				
2	00 924 777 0	Umrissleuchte -links	End-outline marker lamp -left	Feu d'encombrement -gauche		x	x	x				
3	00 924 644 2	Kabel -2-polig	Cable -2-pole	Câble -2-pôle		x	x	x				Lg.= 800
4	00 924 773 0	Leuchte -links	Lamp -left	Voyant Lumineux -gauche		x	x	x				
	00 924 775 0	Ersatzhaube	Lens for lamp	Verre de lampe		x	x	x				
5	00 924 772 0	Kennzeichen-Leuchte	Licence plate lighting	Feu èclaire-plaque		x	x	x				
6	00 924 645 1	Kabel -2-polig	Cable -2-pole	Câble -2-pôle		x	x	x				Lg.= 2000
7	00 924 644 2	Kabel -2-polig	Cable -2-pole	Câble -2-pôle		x	x	x				Lg.= 800
8	00 924 774 0	Leuchte -rechts	Lamp -right	Voyant Lumineux -droite		x	x	x				
	00 924 776 0	Ersatzhaube	Lens for lamp	Verre de lampe		x	x	x				
9	00 924 778 0	Umrissleuchte -rechts	End-outline marker lamp -right	Feu d'encombrement -droite		x	x	x				
10	00 924 735 0	Kabel -2-polig	Cable -2-pole	Câble -2-pôle		x	x	x				Lg.= 3000
11	00 924 770 0	Kabel -4-polig	Cable -4-pole	Câble -4-pôle		x	x	x				Lg.= 300
12	00 924 771 0	Kabel -8-polig	Cable -8-pole	Câble -8-pôle		x	x	x				Lg.= 2000
13	00 924 769 0	Kabel -6-polig	Cable -6-pole	Câble -6-pôle		x	x	x				Lg.= 17000
14	00 924 517 0	Steckdosenuntersatz	Socket base	Base de prise de courant		x	x	x				
15	00 924 571 0	Steckdose -7-polig	Socket -7-pole	Prise de courant -7-pôle		x	x	x				
16	00 903 665 0	Zylinderschraube	Allen screw	Vis tête cylindrique		x	x	x				M 5 X 50
17	00 910 031 0	Federring	Spring washer	Rondelle elastique		x	x	x				B 5
18	00 908 207 1	6kt-Mutter	Hex nut	Écrou hex		x	x	x				M 5
19	00 924 779 0	Kabel -2-polig	Cable -2-pole	Câble -2-pôle		x	x	x				Lg.= 1000
20	00 924 610 2	Verlängerungskabel -7-polig	Extension cable -7-pole	Cable de rallonge -7-pôle		x	x	x				Lg.= 2800
21	00 924 576 0	Stecker -7-polig	Plug -7-pole	Connecteur -7-pôle		x	x	x				
22	00 924 780 0	Positionsleuchte -rot	Position light -red	Feu de position -rouge		x	x	x				
23	00 924 781 0	Kabel -2-polig	Cable -2-pole	Câble -2-pôle		x	x	x				Lg.= 9500
24	00 338 145 0	Halter	Support	Cadre support		x	x	x				
25	00 905 251 2	Flachrundschraube	Coach bolt	Vis a tête bombée		x	x	x				M 10 X 20
26	00 909 909 1	Sperrkantscheibe	Detent edged washer	Disque à bord d'arrêt		x	x	x				SKM 10
27	00 908 212 0	6kt-Mutter	Hex nut	Écrou hex		x	x	x				M 10
28	00 924 611 0	Positionsleuchte -weiss	Position light -white	Feu de position -blanc		x	x	x				
29	00 925 181 0	Kabelhalter	Cable support	Support de câble		x	x	x				Rd. 8
30	00 925 112 1	Rohrhalter	Tube support	Support de tube		x	x	x				
31	00 922 671 1	Kabelbinder	Cable band	Collier de serrage		x	x	x				Lg.= 300
	00 922 672 2	Kabelbinder	Cable band	Collier de serrage		x	x	x				Lg.= 450
32	00 924 532 0	Dreieck-Rückstrahler	Rear reflector	Catephote		x	x	x				
33	00 914 138 0	Blindniet	Blind rivet	Rivet aveugle		x	x	x				5 X 14.5
34	00 924 634 0	Begrenzungsstrahler -gelb - selbstklebend	Side light -yellow -self- adhesive	Feu d'encombrement -jaune - autoadhésif		x	x	x				Rd. 62

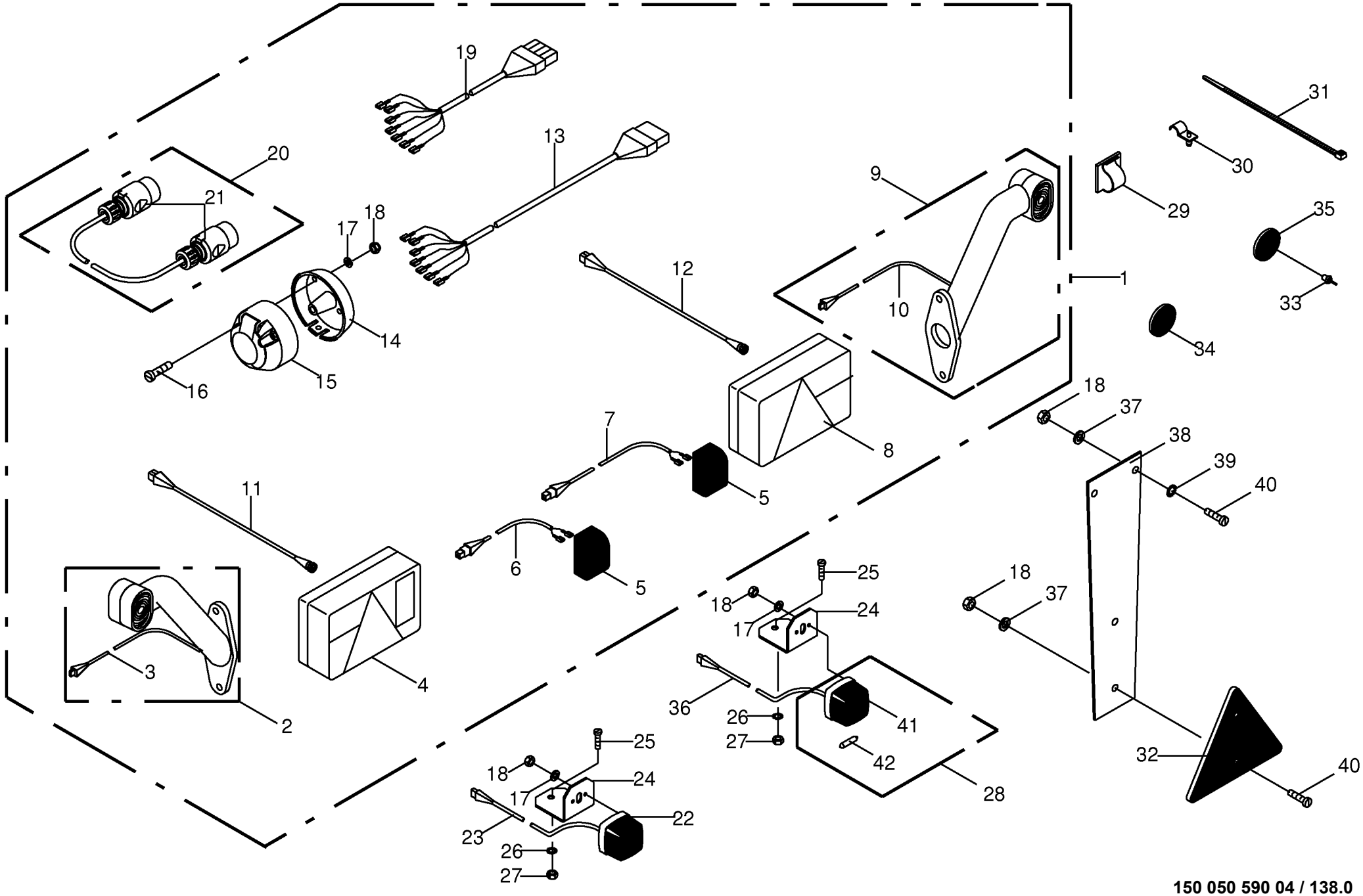

150 050 590 04 / 138.0

444 995 2

Beleuchtung
Lighting
Installation d'éclairage

930001 - 939441

150 050 590 04

444 995 2 **138.0**

Pos.	ID-Nr.	Benennung	Description	Description	Masch.-Nr-	ZX 400 GL -1	ZX 450 GL -1	ZX 550 GL -1				Bemerkung/Remarks/Remarque
35	00 924 537 0	Frontstrahler -weiss	Side lights -white	Catadiptre -blanc		x	x	x				Rd. 62
36	00 924 683 0	Kabel -2-polig	Cable -2-pole	Câble -2-pôle		x	x	x				Lg.= 7000
37	00 910 365 0	Scheibe	Washer	Rondelle		x	x	x				5,3 X 15 X 1
38	00 924 531 1	Rückstrahlerhalter	Reflector support	Support de catadioptre		x	x	x				
39	00 910 031 0	Federring	Spring washer	Rondelle elastique		x	x	x				B 5
40	00 903 745 0	Zylinderschraube	Allen screw	Vis tête cylindrique		x	x	x				M 5 X 16
41	00 924 623 0	Ersatzhaube	Lens for lamp	Verre de lampe		x	x	x				
42	00 924 709 0	Einfadenlampe	Singel filament buld	Lampe à l filament		x	x	x				12 V / 5 W

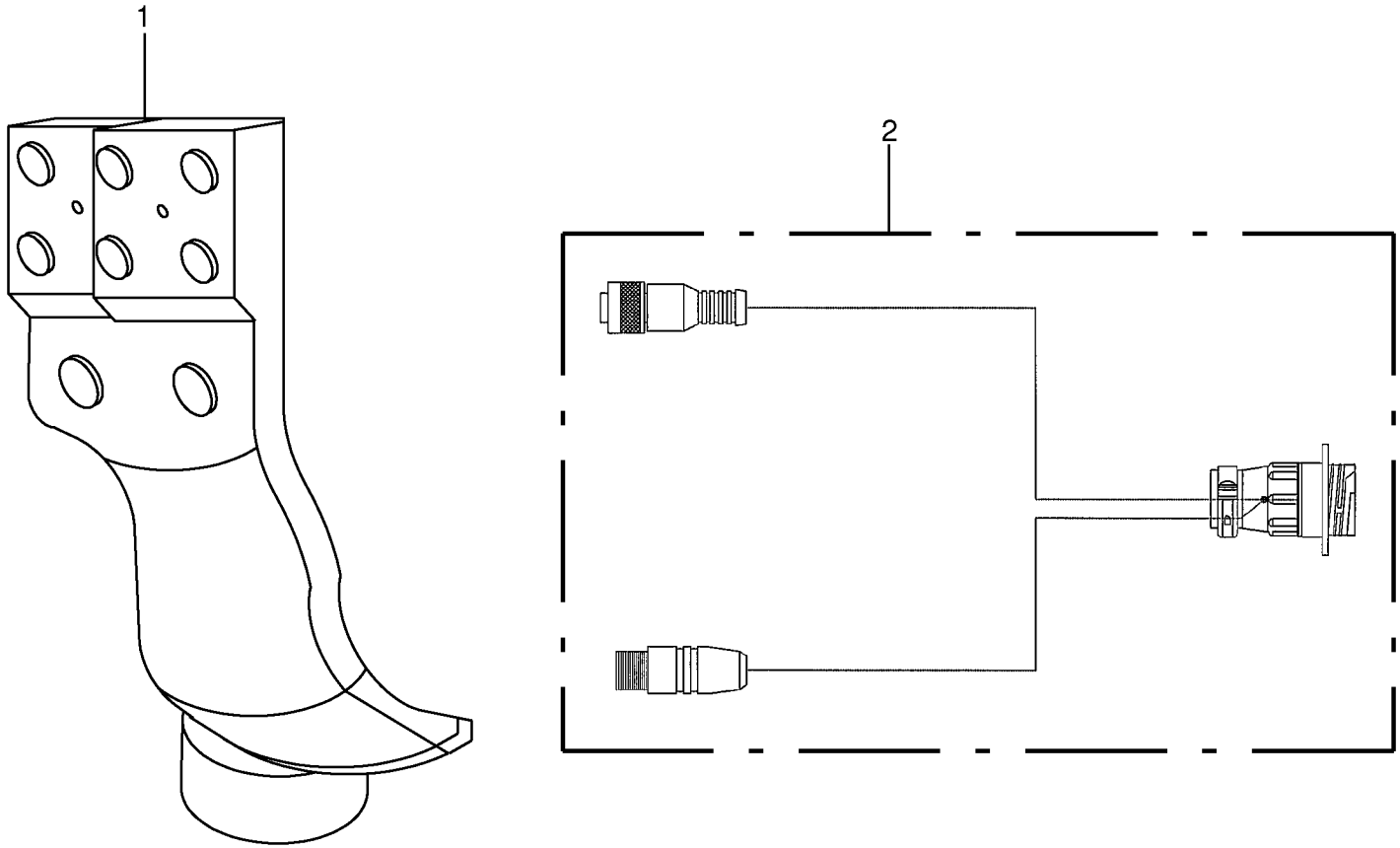
1
2

Multifunktionsjoystick -optional Multifunction joystick Manette levier d´avanc. multifonctions					930001 - 939441	ZX 400 GL -1	ZX 450 GL -1	ZX 550 GL -1				150 050 590 04 150 410 295 1 139.0
Pos.	ID-Nr.	Benennung	Description	Description	Masch.-Nr-							Bemerkung/Remarks/Remarque
1	20 082 182 2	Joystick MFG 2015/22	Joystick MFG 2015/22	Joystick MFG 2015/22		x	x	x				
2	20 081 676 0	Anschlußkabel Joystick	cable	cable		x	x	x				

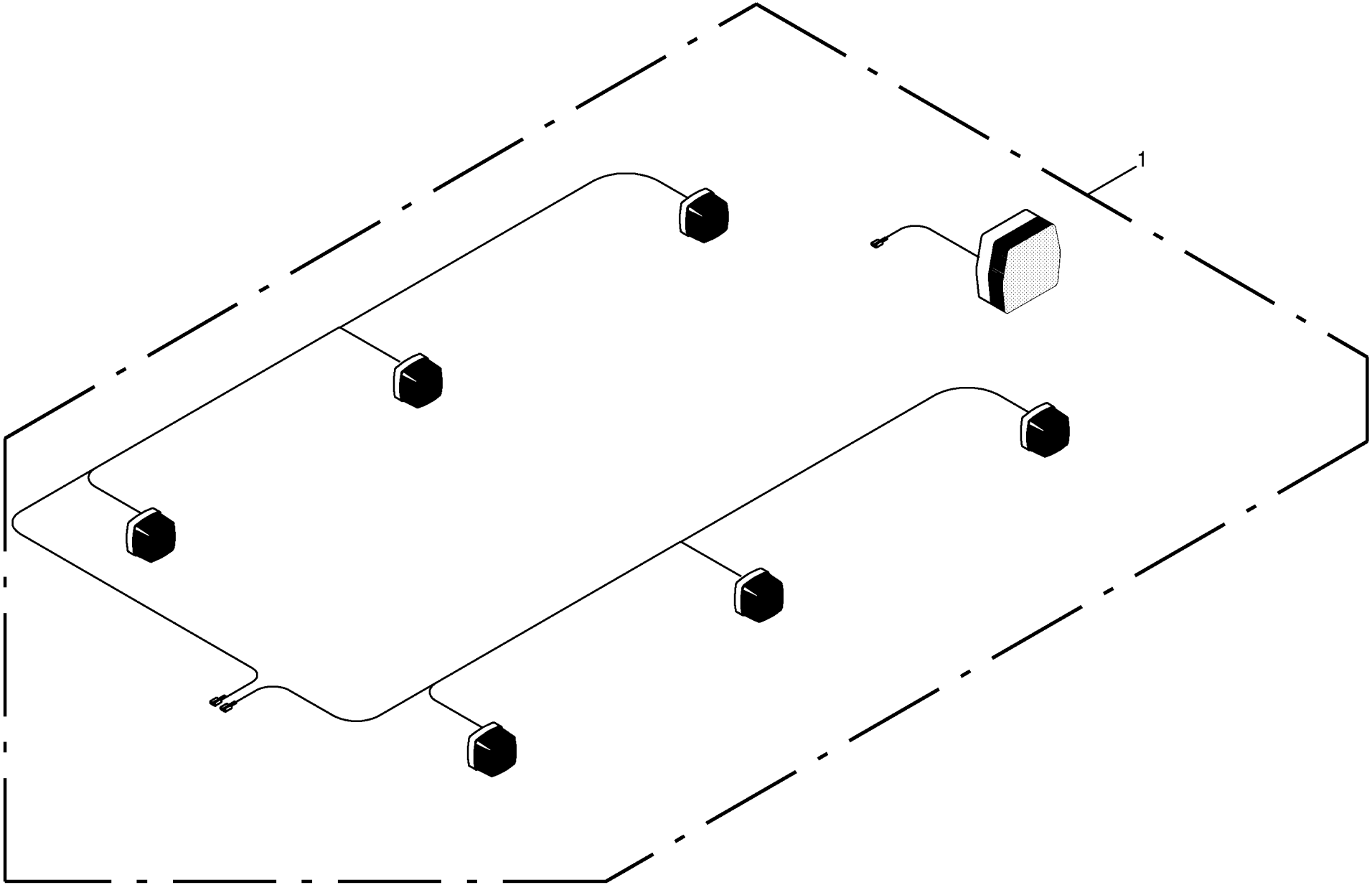

150 050 590 04 / 140.0

150 412 846 01

Seitenleuchten u. Nebelschlußleuchte kpl. -optional - 65 km/ Lamp Voyant Lumineux					930001 - 939441	ZX 400 GL -1	ZX 450 GL -1	ZX 550 GL -1				150 050 590 04 150 412 846 1 140.0
Pos.	ID-Nr.	Benennung	Description	Description	Masch.-Nr-							Bemerkung/Remarks/Remarque
1	27 000 381 0	Seitenleuchten u. Nebelschlußleuchte kpl	Border lights and rear fog lamp cpl	Feux lat. + feu antibrouill. arr cpl			x					

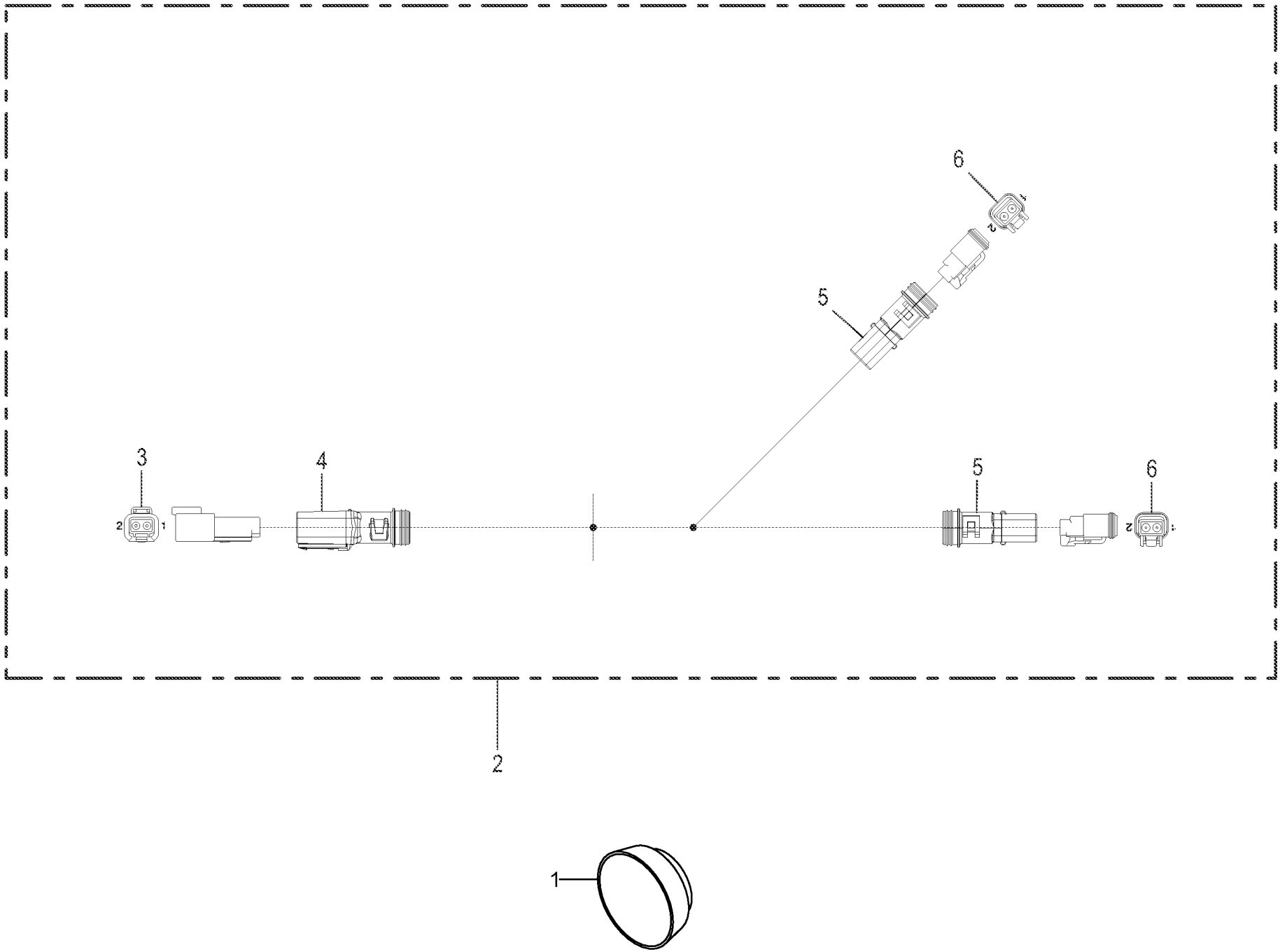

150 050 590 04 / 141.0

150 392 935 02

Arbeitsscheinwerfer - LED -optional
Work light - LED
Phare de travail - LED

930001 - 939441

150 050 590 04

150 392 935 2 **141.0**

Pos.	ID-Nr.	Benennung	Description	Description	Masch.-Nr-	ZX 400 GL -1	ZX 450 GL -1	ZX 550 GL -1				Bemerkung/Remarks/Remarque
1	20 081 119 0	Arbeitsscheinwerfer - LED	Work light - LED	Phare de travail - LED		x	x	x				12 V
2	20 081 653 2	Kabelbaum LED-Arbeitsscheinwerfer	Cable harness LED working lights	Faisceau de câbles phare de travail DEL		x	x	x				
3	00 303 315 2	Stecker 2-p St grau	Plug 2-p St grey	Cavalier 2-p St gris		x	x	x				
4	00 303 903 0	Endkappe	End cap	Embout de fermeture		x	x	x				
5	00 303 902 0	Endkappe	End cap	Embout de fermeture		x	x	x				
6	00 303 316 2	Stecker 2-p Bu grau	Plug 2-p Bu grey	Cavalier 2-p Bu gris		x	x	x				

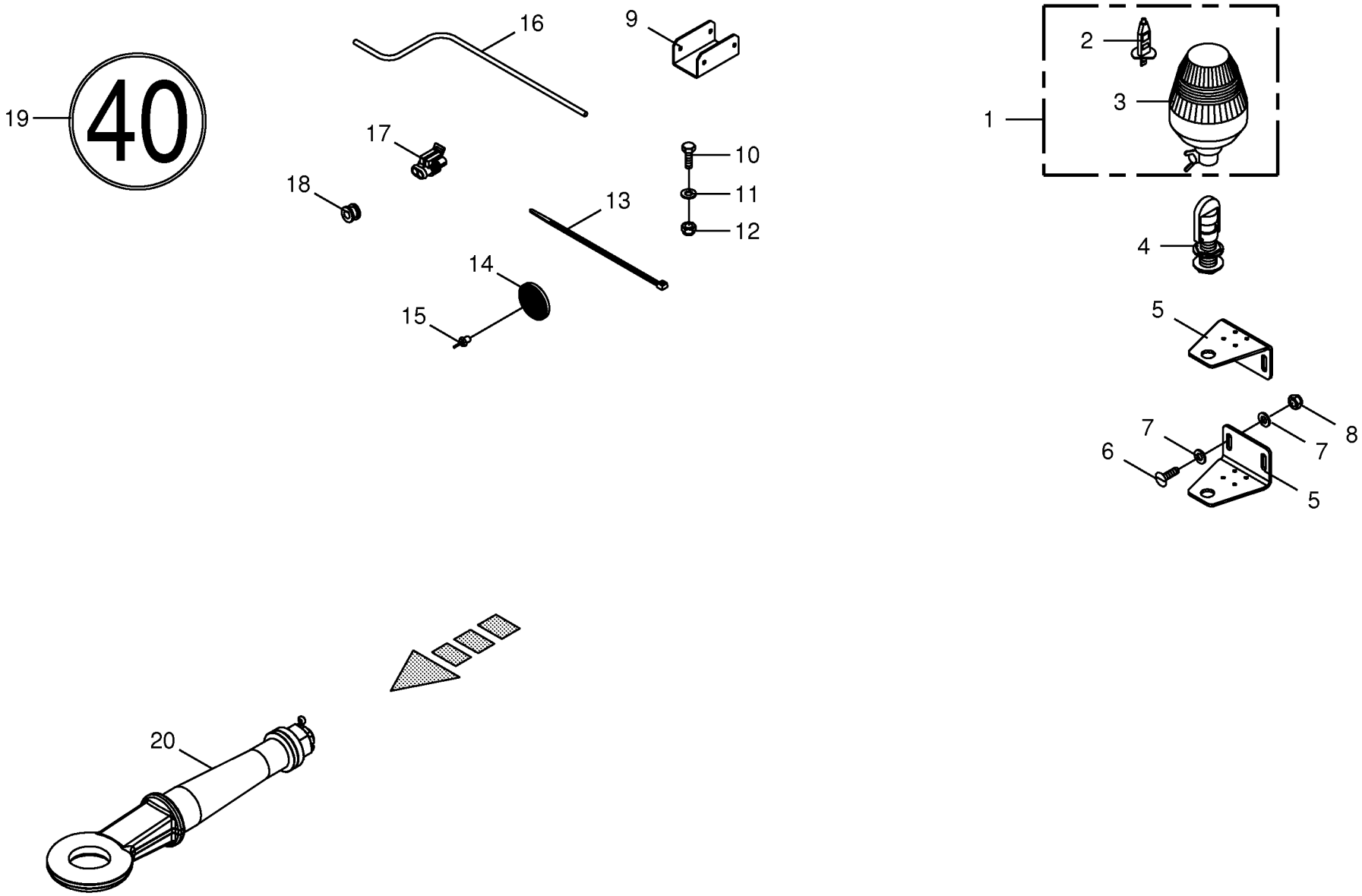

150 050 590 04 / 142.0

150 410 606 01

Anbauteile -optional -Italien
Mounting parts -optional -Italy
Pièces de montage -optionnel -Italie

930001 - 939441

150 050 590 04

150 410 606 1 **142.0**

Pos.	ID-Nr.	Benennung	Description	Description	Masch.-Nr-	ZX 400 GL -1	ZX 450 GL -1	ZX 550 GL -1				Bemerkung/Remarks/Remarque
1	00 924 638 0	Rundumleuchte -gelb	Beacon light -yellow	Gyrophare -jaune		x	x	x				12 V
2	20 080 766 0	Glühlampe	Bulb	Lampe		x	x	x				H1
3	20 080 763 0	Lichtscheibe -gelb	Pane -yellow	Vitre lumineux -jaune		x	x	x				
4	00 924 723 0	Aufsteckrohr	Extension tube	Tube relevable		x	x	x				
5	20 056 022 0	Befestigungswinkel	Fastening bracket	Equerre de fixation		x	x	x				
6	00 905 252 1	Flachrundschraube	Coach bolt	Vis a tête bombée		x	x	x				M 10 X 25
7	00 910 414 0	Scheibe	Washer	Rondelle		x	x	x				10,5 X 21 X 2
8	00 908 758 0	Sicherungsmutter	Locknut	Écrou hex		x	x	x				M 10
9	20 056 023 0	U-Profilverlängerung	U-profile extension	Rallonge du profilé en U		x	x	x				
10	00 900 616 0	6kt-Schraube	Hex head bolt	Boulon tête hex		x	x	x				M 8 X 25
11	00 910 364 0	Scheibe	Washer	Rondelle		x	x	x				8,4 X 17 X 1,6
12	00 908 706 0	Sicherungsmutter	Locknut	Écrou hex		x	x	x				M 8
13	00 922 671 1	Kabelbinder	Cable band	Collier de serrage		x	x	x				Lg.= 300
14	00 924 537 0	Frontstrahler -weiss	Side lights -white	Catadiptre -blanc		x	x	x				Rd. 62
15	00 914 138 0	Blindniet	Blind rivet	Rivet aveugle		x	x	x				5 X 14,5
16	00 301 022 1	Kabel -Id.-Nr.= 1m	Cable -Id.-no.= 1m	Câble -Id.-no.= 1m		x	x	x				2 X 1,0
17	00 302 351 0	Stecker	Plug	Connecteur		x	x	x				
18	00 924 207 0	Kabelführungstülle	Cable bushing	Passe cable		x	x	x				
19	00 939 145 1	Aufkleber	Tag	Autocollant		x	x	x				40
20	27 008 241 0	Drehbare Zugöse	Reversible hitch eye	Oeil d'attelage réversible		x	x	x				

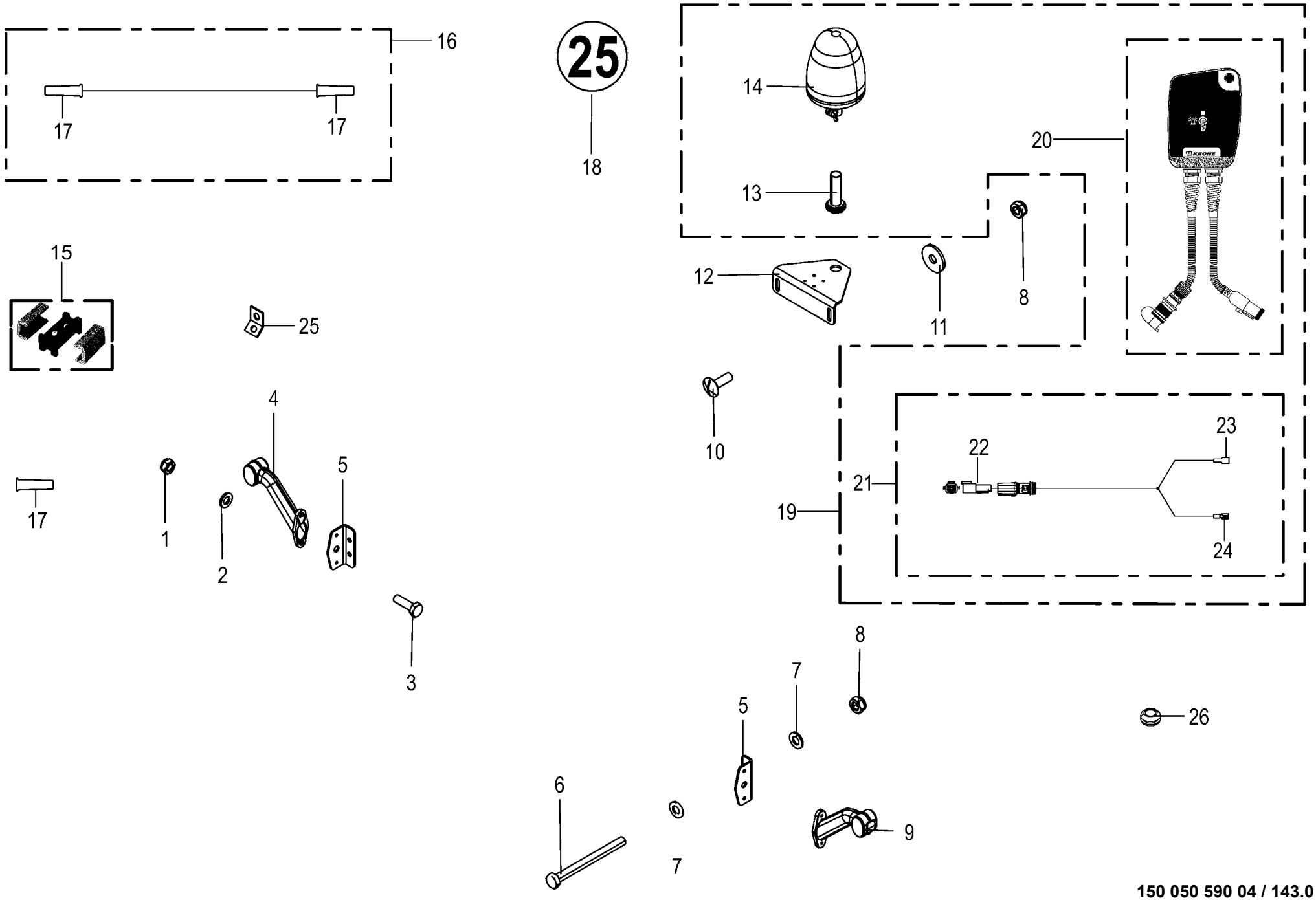

150 050 590 04 / 143.0

150 439 513 03

Anbauteile - optional - Frankreich
Mounting parts
Pièces de montage

930001 - 939441

150 050 590 04

150 439 513 3 **143.0**

Pos.	ID-Nr.	Benennung	Description	Description	Masch.-Nr-	ZX 400 GL -1	ZX 450 GL -1	ZX 550 GL -1				Bemerkung/Remarks/Remarque
1	00 908 704 1	Sicherungsmutter	Locknut	Écrou hex		x	x	x				M 6
2	00 910 411 1	Scheibe	Washer	Rondelle		x	x	x				6,4 X 12,5 X 1,6
3	00 900 608 0	6kt-Schraube	Hex head bolt	Boulon tête hex		x	x	x				M 6 X 20
4	00 924 777 0	Umrissleuchte	End-outline marker lamp	Feu d'encombrement		x	x	x				
5	20 057 069 0	Befestigungswinkel Positionsleuchte	Fastening bracket position lamp	Equerre de fixation feu de position		x	x	x				
6	00 901 073 1	6kt-Schraube	Hex head bolt	Boulon tête hex		x	x	x				M 10 X 110
7	00 910 414 0	Scheibe	Washer	Rondelle		x	x	x				10,5 X 21 X 2
8	00 908 758 0	Sicherungsmutter	Locknut	Écrou hex		x	x	x				M 10
9	00 924 778 0	Umrissleuchte	End-outline marker lamp	Feu d'encombrement		x	x	x				
10	00 905 253 1	Flachrundschraube	Coach bolt	Vis a tête bombée		x	x	x				M 10 X 30
11	00 910 353 0	Scheibe	Washer	Rondelle		x	x	x				11 X 34 X 3
12	20 057 046 0	Befestigungswinkel Rundumleuchte	Allround light fastening bracket	Equerre de fixation gyrophare		x	x	x				
13	00 924 723 0	Aufsteckrohr	Extension tube	Tube relevable		x	x	x				
14	00 924 638 0	Rundumleuchte	Beacon light	Gyrophare		x	x	x				12 V
15	20 082 417 0	Mehrfachverteiler	Distributor	Distributeur		x	x	x				
16	20 083 612 0	Verlängerung 2-p 17000mm	Extension 2-p 17000mm	Rallonge 2-p 17000mm		x	x	x				
17	20 083 183 0	Knickschutztülle 6,74mm	Anti-kink grommet 6,74mm	Manchon antiflambage 6,74mm		x	x	x				
18	00 939 218 1	Aufkleber	Tag	Autocollant		x	x	x				25
19	20 083 616 0	Bedienung Basis Rundumleuchte	Operation basic allround light	Commande base gyrophare		x	x	x				
20	20 083 614 0	Bedienung Basis Rundumleuchte	Operation basic allround light	Commande base gyrophare		x	x	x				
21	20 083 611 0	Kabelbaum Rundumleuchte Medium	CH allround light medium	Faisceau de câbles gyrophare médium		x	x	x				
22	00 303 315 2	Stecker 2-p St grau	Plug 2-p St grey	Cavalier 2-p St gris		x	x	x				
23	00 302 689 0	Flachsteckhülse -blau	Flat sleeve -blue	Douille plate -bleue		x	x	x				6,3 X 0,8
24	00 924 695 0	Flachsteckhülse -blau	Flat sleeve -blue	Douille plate -bleue		x	x	x				
25	00 336 735 1	Halteblech	Holding plate	Tôle de fixation		x	x	x				
26	00 924 207 0	Kabelführungstülle	Cable bushing	Passe cable		x	x	x				

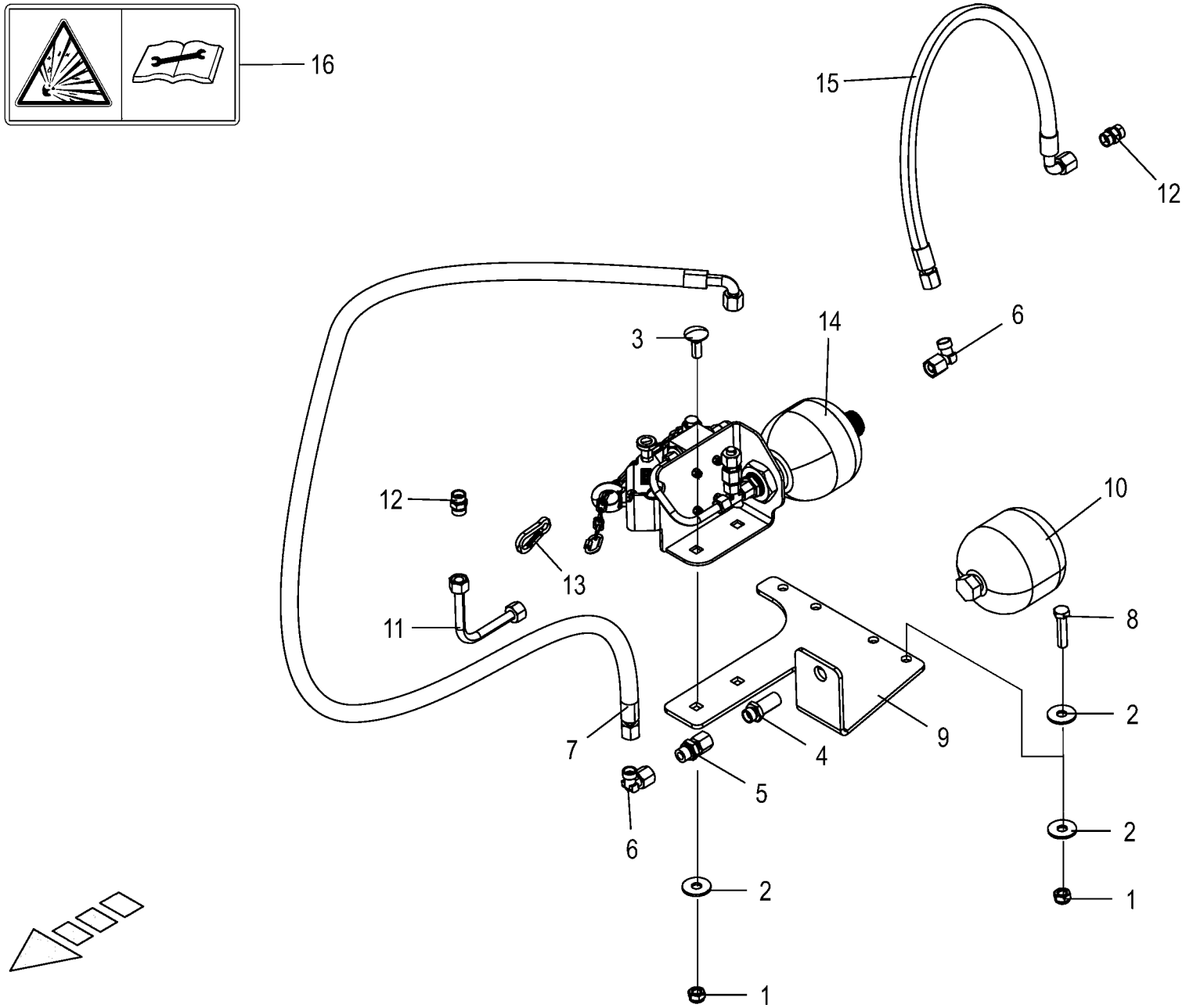

150 050 590 04 / 144.0

150 439 525 01

Notbremsventil -Frankreich - Zwangslenkung
Emergency brake valve
Vanne de frein d'urgence

930001 - 939441

150 050 590 04

150 439 525 1 **144.0**

Pos.	ID-Nr.	Benennung	Description	Description	Masch.-Nr-	ZX 400 GL -1	ZX 450 GL -1	ZX 550 GL -1				Bemerkung/Remarks/Remarque
1	00 908 701 0	Sicherungsmutter	Locknut	Écrou hex		x	x	x				M 12
2	00 910 609 0	Scheibe	Washer	Rondelle		x	x	x				13 X 37 X 3
3	90 002 064 0	Flachrundschr.4kt M12x35 Zn8	Coach bolt	Vis a tête bombée		x	x	x				
4	00 921 087 1	Gerade-Schottstutzen	Straight 2-way connector	Coupleur droit deux raccords		x	x	x				M 18 X 1,5
5	00 921 093 1	Einschraubstutzen	Male connector	Raccord filet		x	x	x				M 18 X 1,5
6	00 921 067 1	Winkelstutzen	Angle lug	Jarret tubulure		x	x	x				M 18 X 1,5
7	00 920 095 0	Hochdruckschlauchleitung	High pressure hose line	Conduite de tuyau haute pression		x	x	x				Lg.= 350
8	00 900 302 1	6kt-Schraube	Hex head bolt	Boulon tête hex		x	x	x				M 12 X 50
9	20 056 066 0	Halter Notbremsventil	Support emergency brake valve	Support vanne de frein d'urgence		x	x	x				
10	00 919 997 0	Hydro-Speicher	Hydraulic - reservoir	Reservoir hydraulique		x	x	x				0,75 Ltr.
11	20 056 925 0	Hyd.-Leitung 12 x 1,5 x 201 1 Bogen	Hydraulic line 12 x 1,5 x 201 1	Conduite hydraulique 12 x 1,5 x 201 1		x	x	x				
12	00 921 054 1	Verbindungsstutzen	Connector	Raccord		x	x	x				M 18 X 1,5
13	00 917 901 1	Karabinerhaken	Spring hook	Porte- mousqueton		x	x	x				C 60
14	27 010 888 0	Notbremsventil	Emergency brake valve	Vanne de frein d'urgence		x	x	x				
15	00 920 083 0	Hochdruckschlauchleitung	High pressure hose line	Conduite de tuyau haute pression		x	x	x				Lg.= 750
16	00 939 529 0	Aufkleber	Tag	Autocollant		x	x	x				

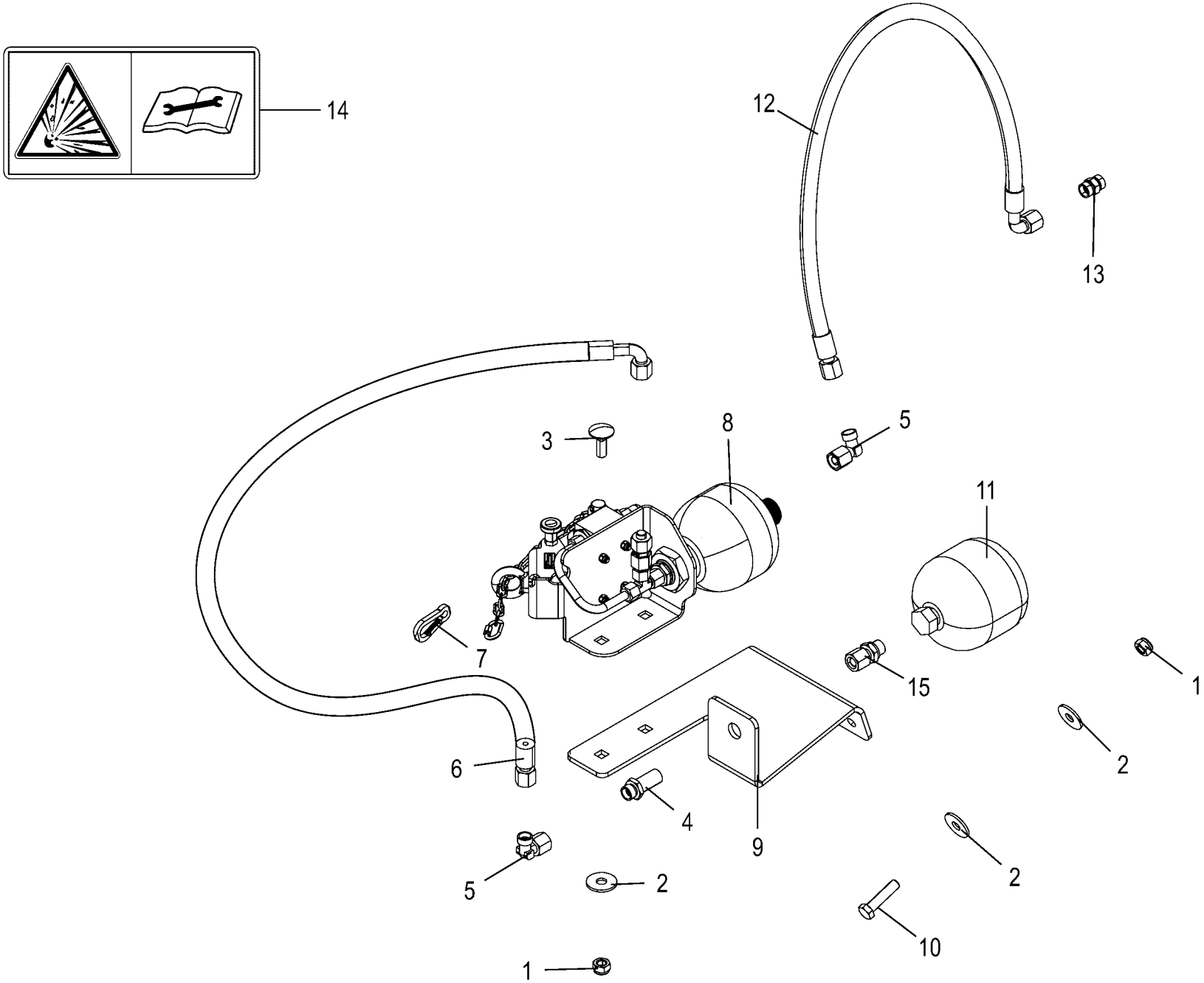

150 050 590 04 / 145.0

150 439 529 02

Notbremsventil Frankreich - Nachlauflenkung Emergency brake valve Vanne de frein d'urgence					930001 - 939441	ZX 400 GL -1	ZX 450 GL -1	ZX 550 GL -1				150 050 590 04 150 439 529 2 145.0
Pos.	ID-Nr.	Benennung	Description	Description	Masch.-Nr-							Bemerkung/Remarks/Remarque
1	00 908 701 0	Sicherungsmutter	Locknut	Écrou hex		x	x	x				M 12
2	00 910 609 0	Scheibe	Washer	Rondelle		x	x	x				13 X 37 X 3
3	90 002 064 0	Flachrundschr.4kt M12x35 Zn8	Coach bolt	Vis a tête bombée		x	x	x				
4	00 921 087 1	Gerade-Schottstutzen	Straight 2-way connector	Coupleur droit deux raccords		x	x	x				M 18 X 1,5
5	00 921 067 1	Winkelstutzen	Angle lug	Jarret tubulure		x	x	x				M 18 X 1,5
6	00 920 095 0	Hochdruckschlauchleitung	High pressure hose line	Conduite de tuyau haute pression		x	x	x				Lg.= 350
7	00 917 901 1	Karabinerhaken	Spring hook	Porte- mousqueton		x	x	x				C 60
8	27 010 888 0	Notbremsventil	Emergency brake valve	Vanne de frein d'urgence		x	x	x				
9	20 056 069 0	Halter Notbremsventil	Support emergency brake valve	Support vanne de frein d'urgence		x	x	x				
10	00 900 302 1	6kt-Schraube	Hex head bolt	Boulon tête hex		x	x	x				M 12 X 50
11	00 919 997 0	Hydro-Speicher	Hydraulic - reservoir	Reservoir hydraulique		x	x	x				0,75 Ltr.
12	00 919 864 0	Hochdruckschlauchleitung	High pressure hose line	Conduite de tuyau haute pression		x	x	x				Lg. = 950
13	00 921 054 1	Verbindungsstutzen	Connector	Raccord		x	x	x				M 18 X 1,5
14	00 939 529 0	Aufkleber	Tag	Autocollant		x	x	x				
15	00 921 093 1	Einschraubstutzen	Male connector	Raccord filet		x	x	x				M 18 X 1,5

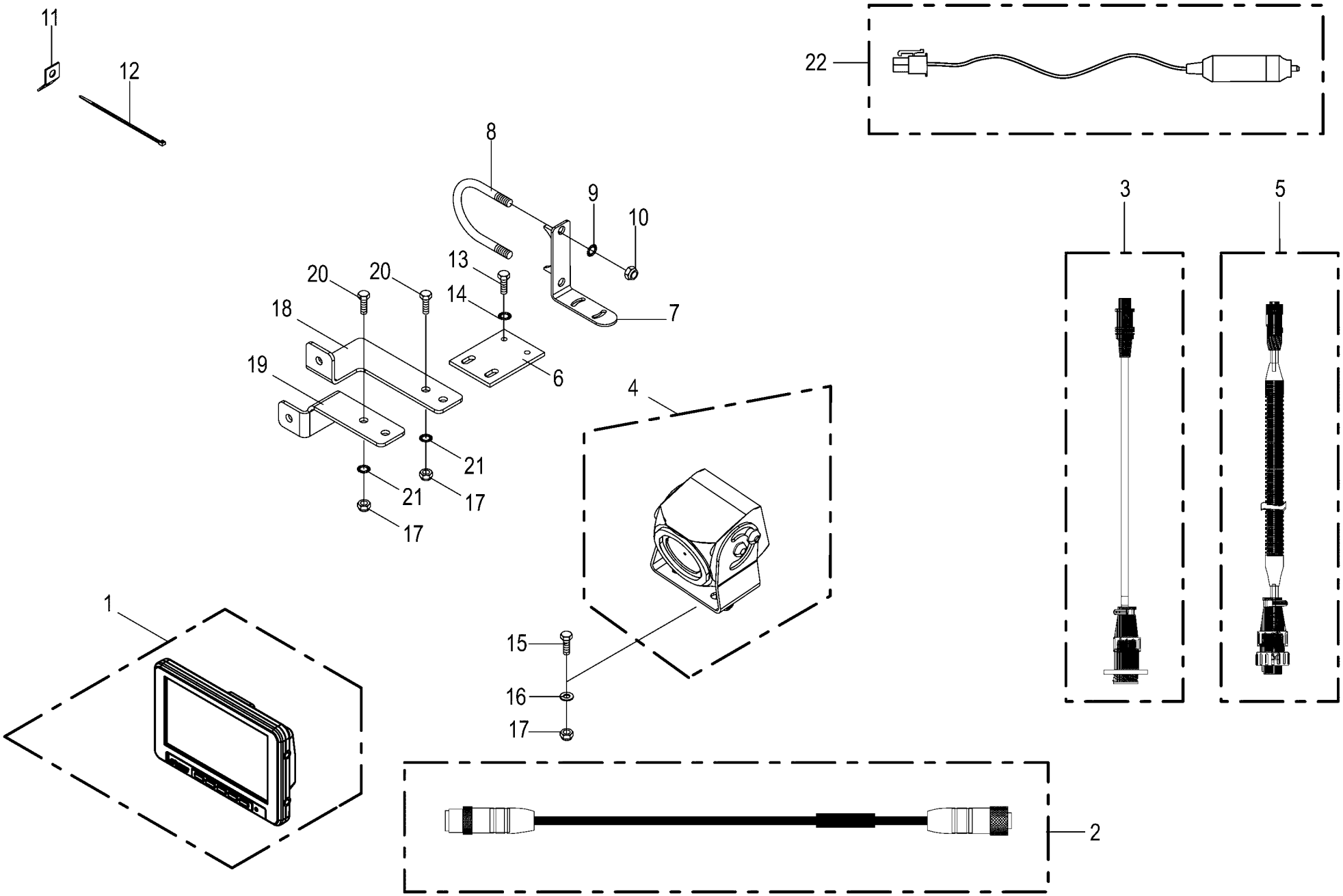

150 050 590 04 / 146.0

150 357 701 11

Videosystem -optional
Video system
System vidéo

930001 - 939441

150 050 590 04

150 357 701 11 **146.0**

Pos.	ID-Nr.	Benennung	Description	Description	Masch.-Nr-	ZX 400 GL-1	ZX 450 GL-1	ZX 550 GL-1				Bemerkung/Remarks/Remarque
1	20 085 156 0	Monitor 7"	Monitor 7"	Moniteur 7"		x	x	x				
2	20 083 028 0	Verlängerung 5-p M12x1 5000mm	Extension 5-p M12x1 5000mm	Rallonge 5-p M12x1 5000mm		x	x	x				
	20 083 025 0	Verlängerung 5-p M12x1 10000mm	Extension 5-p M12x1 10000mm	Rallonge 5-p M12x1 10000mm		x	x	x				
3	20 084 470 0	Adapter 4-p Mini DIN - 7-p CPC	Adapter 4-p Mini DIN - 7-p CPC	Adaptateur 4-p Mini DIN - 7-p CPC		x	x	x				
4	20 084 360 0	Kamera 90° CCD	Camera 90° CCD	Caméra 90° CCD		x	x	x				
5	20 084 476 0	Adapter 7-p CPC - 5-p M12x1	Adapter 7-p CPC - 5-p M12x1	Adaptateur 7-p CPC - 5-p M12x1		x	x	x				
6	20 053 605 0	Befestigungsplatte	Attatching plate	Plateau de fixation		x	x	x				
7	20 062 586 0	Winkel	Angle	Angle		x	x	x				
8	00 291 147 1	Bügelschraube	Stirrup bolt	Vis d'étrier		x	x	x				M 10 X 229
9	00 909 909 1	Sperrkantscheibe	Detent edged washer	Disque à bord d'arrêt		x	x	x				SKM 10
10	00 908 758 0	Sicherungsmutter	Locknut	Écrou hex		x	x	x				M 10
11	00 336 735 1	Halteblech	Holding plate	Tôle de fixation		x	x	x				
12	00 922 671 1	Kabelbinder	Cable band	Collier de serrage		x	x	x				Lg.= 300
	00 922 674 0	Kabelbinder	Cable band	Collier de serrage		x	x	x				Lg.= 200
13	00 900 616 0	6kt-Schraube	Hex head bolt	Boulon tête hex		x	x	x				M 8 X 25
14	00 909 908 1	Sperrkantscheibe	Detent edged washer	Disque à bord d'arrêt		x	x	x				SKM 8
15	00 900 608 0	6kt-Schraube	Hex head bolt	Boulon tête hex		x	x	x				M 6 X 20
16	00 910 411 1	Scheibe	Washer	Rondelle		x	x	x				6,4 X 12,5 X 1,6
17	00 908 704 1	Sicherungsmutter	Locknut	Écrou hex		x	x	x				M 6
18	20 062 923 0	Winkel	Angle	Angle		x	x	x				
19	20 062 924 0	Winkel	Angle	Angle		x	x	x				
20	00 901 028 1	6kt-Schraube	Hex head bolt	Boulon tête hex		x	x	x				M 6 X 30
21	00 909 906 1	Sperrkantscheibe	Detent edged washer	Disque à bord d'arrêt		x	x	x				SKM 6
22	20 083 763 0	Kabel Spannungsversorgung-Monitor 2m	Cable power supply monitor 2m	Câble moniteur alimentation en tension 2		x	x	x				

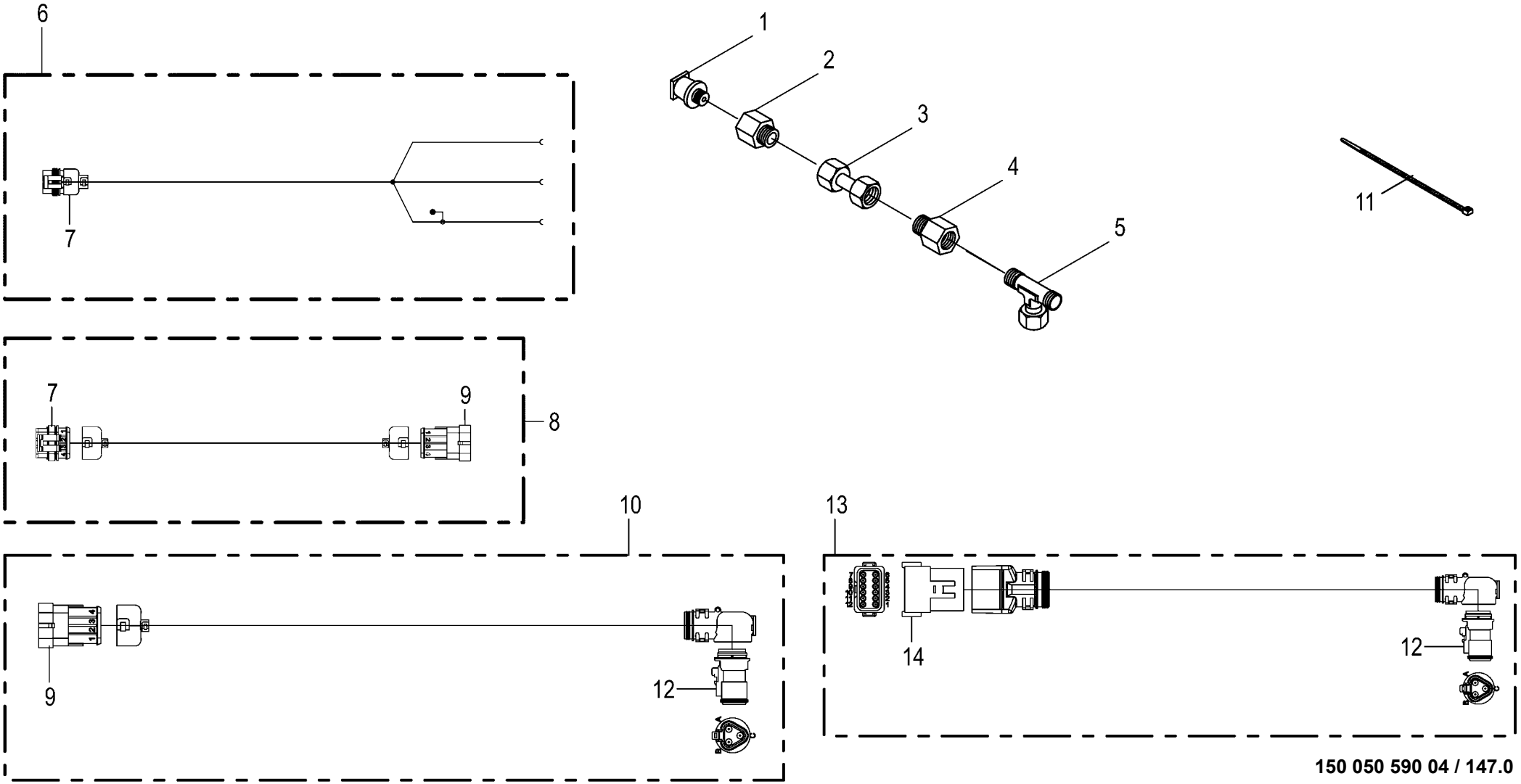

150 050 590 04 / 147.0

150 437 223 02

Kratzbodengeschwindigkeit -optional **floor conveyor speed** **vitesse du fond mouvant**					930001 - 939441	ZX 400 GL -1	ZX 450 GL -1	ZX 550 GL -1				**150 050 590 04** 150 437 223 2 **147.0**
Pos.	ID-Nr.	Benennung	Description	Description	Masch.-Nr-							Bemerkung/Remarks/Remarque
1	27 011 778 0	Drucksensor analog	Pressure sensor analogue	Capteur de pression analogue		x	x	x				
2	00 920 919 0	Manometerverschraubung	Connector	Coude		x	x	x				MAVL 12 R1/4"
3	00 230 743 0	Doppelnippel	Double nipple	Double raccord		x	x	x				L 12
4	00 920 902 0	Reduzier-Verschraubung	Reducer fitting	Réduction		x	x	x				M 26 X 1,5 / M 18 X 1,5
5	90 000 032 0	T-Stutzen	T connector	Raccord T réglable		x	x	x				M 26 X 1,5
6	20 083 248 0	Kabelbaum Eilgangautomatik nachrüstbar	CH auto. rapid traverse retro- fitted	Fdc vitesse rapide automatique modifi.		x	x	x				
7	00 302 353 0	Stecker	Plug	Connecteur		x	x	x				
8	00 303 436 0	Verlängerung 4-p Supers. 1.5 2000mm	Extension 4-p Supers. 1.5 2000mm	Rallonge 4-p Supers. 1.5 2000mm		x	x	x				
9	00 302 354 0	Kupplungsdose	Coupling socket	Connecteur		x	x	x				
10	20 085 281 0	Adapter 4-p Supers.1.5 - 3-p DT	Adapter 4-p Supers.1.5 - 3-p DT	Adaptateur 4-p Supers.1.5 - 3- p DT		x	x	x				
11	00 922 671 1	Kabelbinder	Cable band	Collier de serrage		x	x	x				Lg.= 300
12	20 082 567 1	Stecker 3-p Bu schwarz	Plug 3-p Bu black	Cavalier 3-p Bu noir		x	x	x				
13	20 085 260 0	Adapter 12-p DT - 3-p DT	Adapter 12-p DT - 3-p DT	Adaptateur 12-p DT - 3-p DT		x	x	x				
14	20 080 788 2	Stecker 12-p St grau	Plug 12-p St grey	Cavalier 12-p St gris		x	x	x				

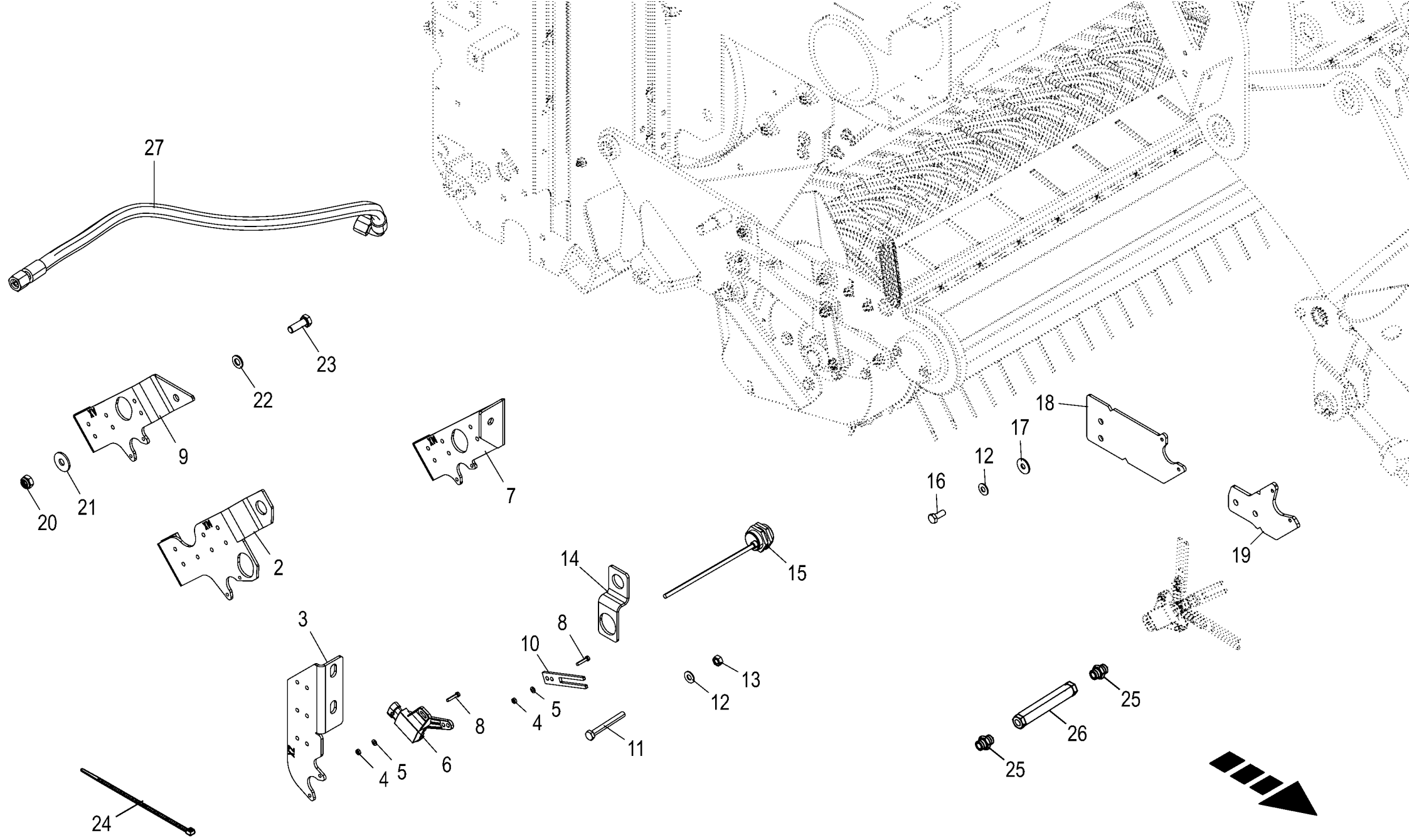

150 050 590 04 / 148.0

150 443 299 02

Deichselautomatik -optional Drawbar control system Automatisme de timon					930001 - 939441	ZX 400 GL -1	ZX 450 GL -1	ZX 550 GL -1				150 050 590 04 150 443 299 2 148.0
Pos.	ID-Nr.	Benennung	Description	Description	Masch.-Nr-							Bemerkung/Remarks/Remarque
2	20 056 034 0	Sensorhalter	Sensor support	Support de capteur		x	x	x				
3	20 057 178 0	Sensorhalter	Sensor support	Support de capteur		x	x	x				
4	00 908 006 1	6kt-Mutter	Hex nut	Écrou hex		x	x	x				M 4
5	00 910 325 0	Scheibe	Washer	Rondelle		x	x	x				4,3 X 9 X 0,8
6	00 303 732 0	Hallsensor	Hall sensor	Capteur de Hall		x	x	x				120°
	00 303 873 0	Betätigungshebel Winkelsensor	Actuation lever angle sensor	Levier d'activation capteur d'angle		x	x	x				
7	20 057 240 0	Sensorhalter	Sensor support	Support de capteur		x	x	x				
8	00 903 427 1	Zylinderschraube	Allen screw	Vis tête cylindrique		x	x	x				M 4 X 20
9	20 057 215 0	Sensorhalter	Sensor support	Support de capteur		x	x	x				
10	20 057 175 0	Sensorgabel	Sensor fork	Fourche de capteur		x	x	x				
11	00 900 622 0	6kt-Schraube	Hex head bolt	Boulon tête hex		x	x	x				M 8 X 70
12	00 909 908 1	Sperrkantscheibe	Detent edged washer	Disque à bord d'arrêt		x	x	x				SKM 8
13	00 908 210 0	6kt-Mutter	Hex nut	Écrou hex		x	x	x				M 8
14	20 057 177 0	Sensorhalter	Sensor support	Support de capteur		x	x	x				
15	00 303 469 1	Ind. Näherungsschalter Namur M30 10mm	Namur sensor Namur M30	Capt. Namur Namur M30		x	x	x				
16	00 900 614 0	6kt-Schraube	Hex head bolt	Boulon tête hex		x	x	x				M 8 X 20
17	00 910 603 0	Scheibe	Washer	Rondelle		x	x	x				8,4 X 24 X 2
18	20 057 216 0	Sensorhalter Deichsel	Sensor support drawbar	Support de capteur timon		x	x	x				
19	20 057 176 0	Sensorhalter Deichsel	Sensor support drawbar	Support de capteur timon		x	x	x				
20	00 908 758 0	Sicherungsmutter	Locknut	Écrou hex		x	x	x				M 10
21	90 000 121 0	Scheibe	Washer	Rondelle		x	x	x				10,5 X 30 X 2,5
22	90 000 587 0	Scheibe	Washer	Rondelle		x	x	x				10,5 X 21 X 2
23	00 900 637 0	6kt-Schraube	Hex head bolt	Boulon tête hex		x	x	x				M 10 X 30
24	00 922 671 1	Kabelbinder	Cable band	Collier de serrage		x	x	x				Lg.= 300
25	00 919 602 1	Einschraubstutzen	Male connector	Raccord filet		x	x	x				L 12 E R 1/2"
26	27 011 017 0	2-Wege-Stromregelventil eins. fest	Two-way flow control valve one-s. fixed	Régulateur de débit à 2 voies unilat		x	x	x				
27	00 920 083 0	Hochdruckschlauchleitung	High pressure hose line	Conduite de tuyau haute pression		x	x	x				Lg.= 750

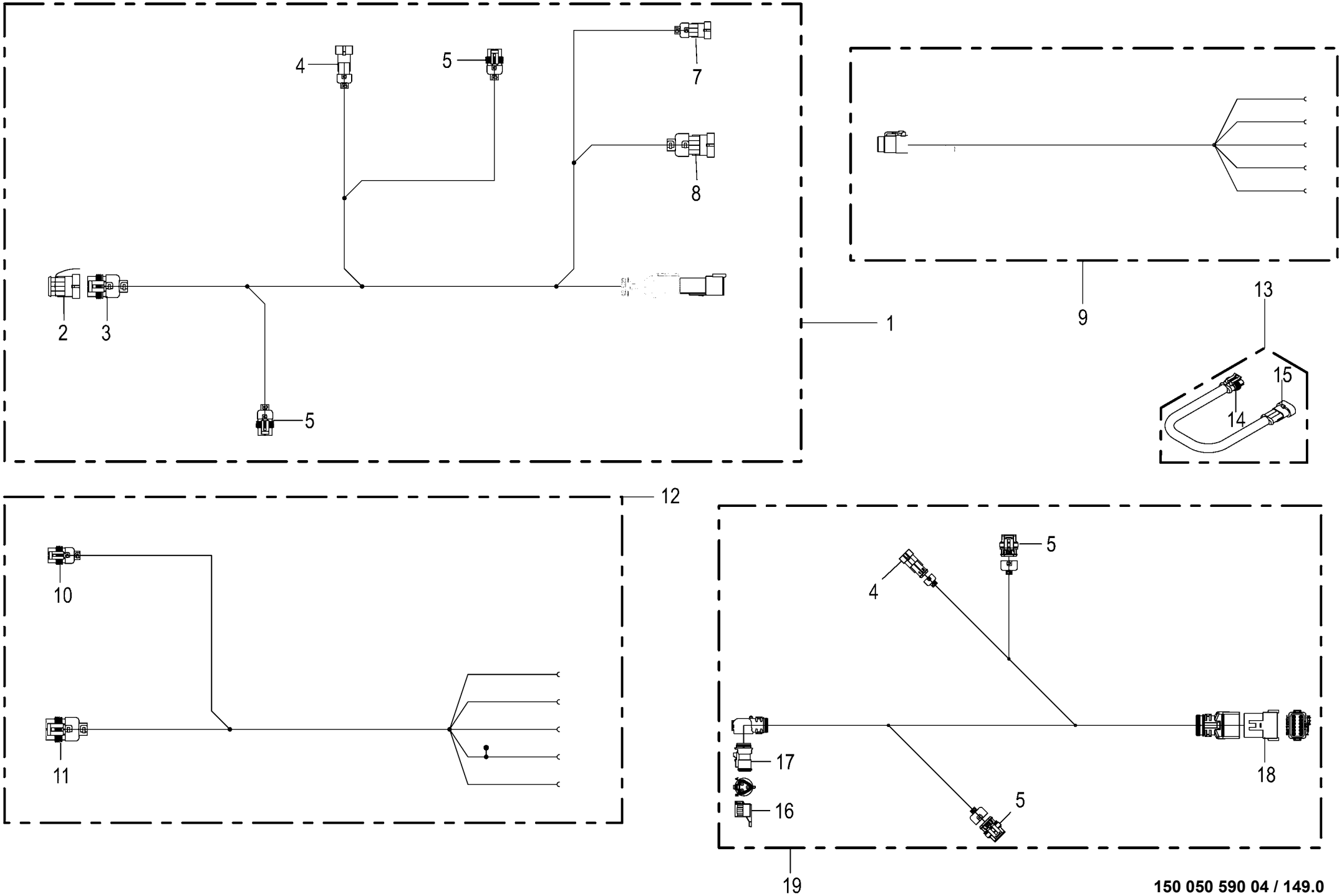

150 050 590 04 / 149.0

150 425 532 03

Deichselautomatik -optional **Drawbar control system** **Automatisme de timon**					930001 - 939441	ZX 400 GL -1	ZX 450 GL -1	ZX 550 GL -1				**150 050 590 04** 150 425 532 3 **149.0**
Pos.	ID-Nr.	Benennung	Description	Description	Masch.-Nr-							Bemerkung/Remarks/Remarque
1	20 083 246 0	Kabelbaum Deichselautomatik	Cable harness for automatic drawbar	Fdc. automatisme du timon		x	x	x				
2	00 302 982 0	Blindstiftgehäuse	Blind-pin casing	Caisse de goupille aveugle		x	x	x				
3	00 302 353 0	Stecker	Plug	Connecteur		x	x	x				
4	00 302 356 0	Kupplungsdose	Coupling socket	Connecteur		x	x	x				
5	00 302 352 0	Stecker	Plug	Connecteur		x	x	x				
7	00 302 355 0	Kupplungsdose	Coupling socket	Connecteur		x	x	x				
8	00 302 354 0	Kupplungsdose	Coupling socket	Connecteur		x	x	x				
9	20 083 245 0	Kabelbaum Deichselautomatik1 nachrüstbar	Cable drawbar control sys1 can be retrof	Fdc automat. timon 1 rééquipable		x	x	x				
10	00 302 352 0	Stecker -3-polig	Plug -3-pole	Connecteur -3-pôle		x	x	x				
11	00 302 353 0	Stecker -4-polig	Plug -4-pole	Connecteur -4-pôle		x	x	x				
12	20 083 247 0	Kabelbaum Deichselautomatik2 nachrüstbar	Ch drawbar contr syst2 can be retrof	Fdc automatisme du timon 2 modifi.		x	x	x				
13	00 303 433 0	Verlängerungskabel	Extension cable	Cable de rallonge		x	x	x				Lg.= 2000
14	00 302 352 0	Stecker	Plug	Connecteur		x	x	x				
15	00 302 355 0	Kupplungsdose	Coupling socket	Connecteur		x	x	x				
16	20 081 940 0	Blindkappe 3-p DT	Blind Cover 3-p DT	Faux couvercle 3-p DT		x	x	x				
17	20 082 567 1	Stecker 3-p Bu schwarz	Plug 3-p Bu black	Cavalier 3-p Bu noir		x	x	x				
18	20 080 788 2	Stecker 12-p St grau	Plug 12-p St grey	Cavalier 12-p St gris		x	x	x				
19	20 085 210 0	Kabelbaum Deichselautomatik AX,MX,ZX	CH automatic drawbar AX,MX,ZX#	Fdc. automatisme du timon AX, MX,ZX		x	x	x				

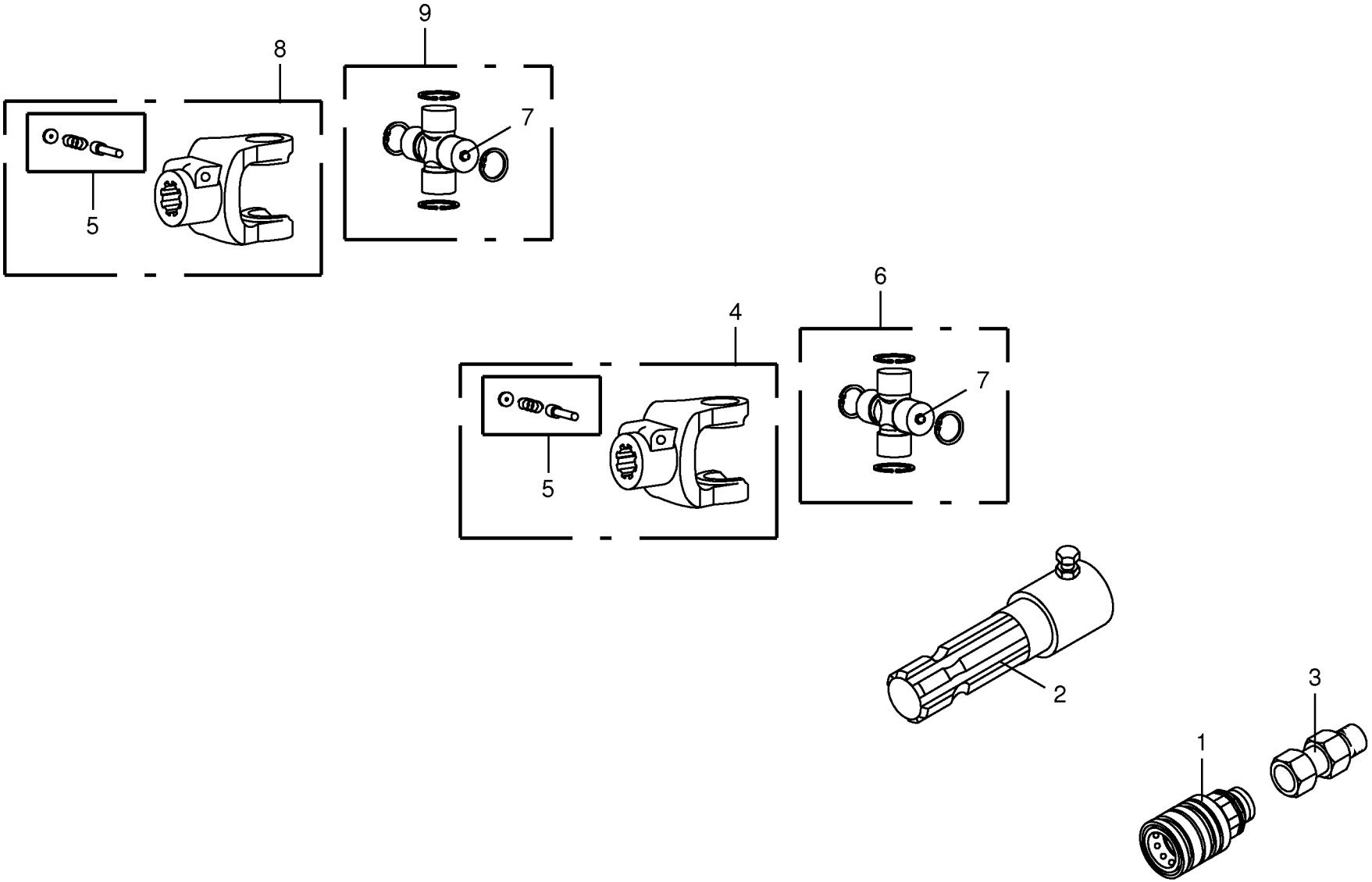

150 050 590 04 / 150.0

449 397 3

Zubehörteile Osteuropäische Staaten -optional
Accessories for East European countries
Accessoires pour est-europeens

930001 - 939441

150 050 590 04

449 397 3 **150.0**

Pos.	ID-Nr.	Benennung	Description	Description	Masch.-Nr-	ZX 400 GL -1	ZX 450 GL -1	ZX 550 GL -1				Bemerkung/Remarks/Remarque
1	00 921 131 2	Kupplungsmuffe	Sleeve	Cache poussiere		x	x	x				
2	00 949 445 1	Reduzierstück	Reducing piece	Element reducteur		x	x	x				1 3/8" Z= 6
3	27 001 397 0	Einschraubstutzen	Male connector	Raccord filet		x	x	x				M 22 X 1,5 / M 20 X 1,5
4	27 003 453 0	Aufsteckgabel	Outer yoke	Machoire exterieure		x	x	x				AG 2500 Z= 8
5	00 949 630 0	Schiebestift	Locking pin	Poussoir		x	x	x				
6	00 949 447 0	Kreuzgarnitur	Cross assy	Croisillon		x	x	x				
7	00 919 103 0	Kegelschmiernippel	Grease niple	Graisseur à cone		x	x	x				M 8 X 1
8	27 003 452 0	Aufsteckgabel	Outer yoke	Machoire exterieure		x	x	x				AG 2400 Z= 8
9	00 949 521 0	Kreuzgarnitur	Cross assy	Croisillon		x	x	x				

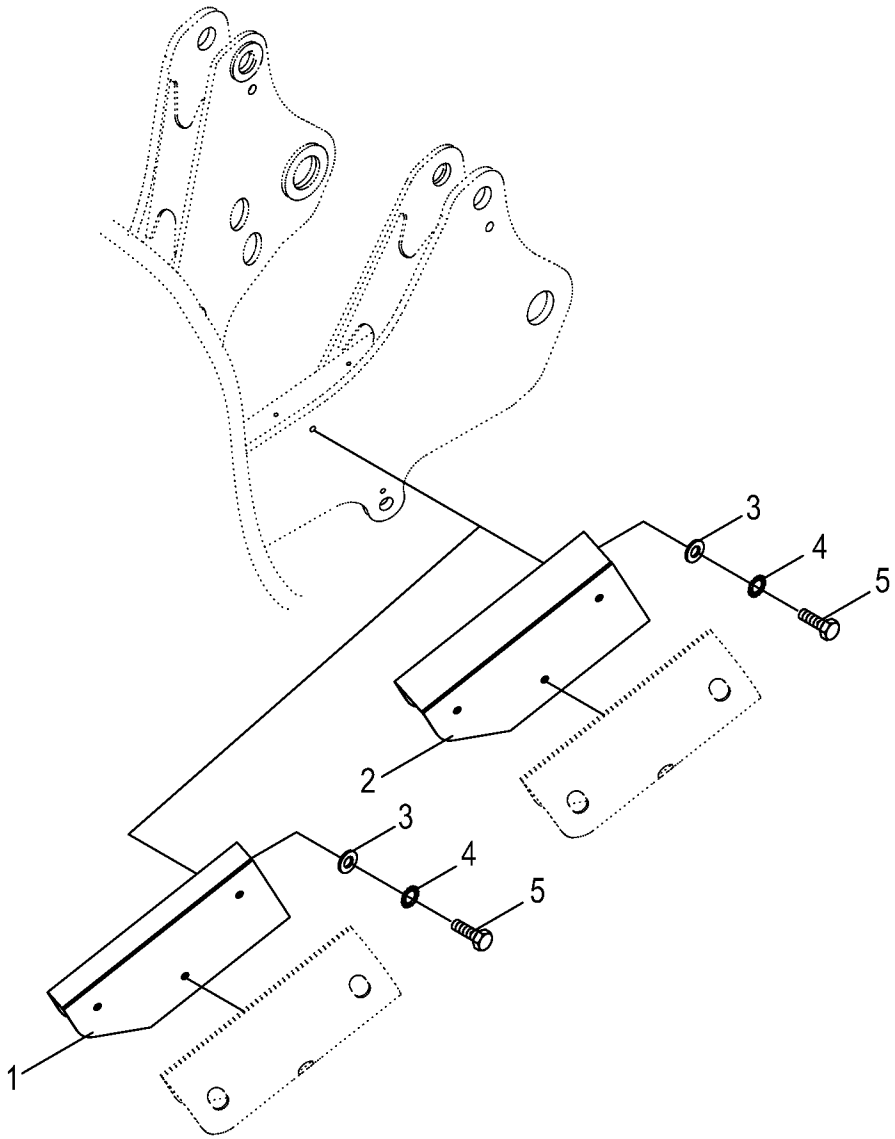

150 050 590 04 / 151.0

150 446 809 01

Verbreiterung Anfahrschutz -optional
Enlargement collision guard
Élargissement protection de collision

930001 - 939441

150 050 590 04

150 446 809 1 **151.0**

Pos.	ID-Nr.	Benennung	Description	Description	Masch.-Nr-	ZX 400 GL -1	ZX 450 GL -1	ZX 550 GL -1				Bemerkung/Remarks/Remarque
1	20 050 037 0	Verbreiterung	Broadening	Èlargirement		2	2	2				b = 50
2	00 348 608 0	Verbreiterung	Broadening	Èlargirement		2	2	2				b = 100
3	00 910 609 0	Scheibe	Washer	Rondelle		x	x	x				13 X 37 X 3
4	00 909 910 1	Sperrkantscheibe	Detent edged washer	Disque à bord d'arrêt		x	x	x				SKM 12
5	00 900 655 0	6kt-Schraube	Hex head bolt	Boulon tête hex		x	x	x				M 12 X 25

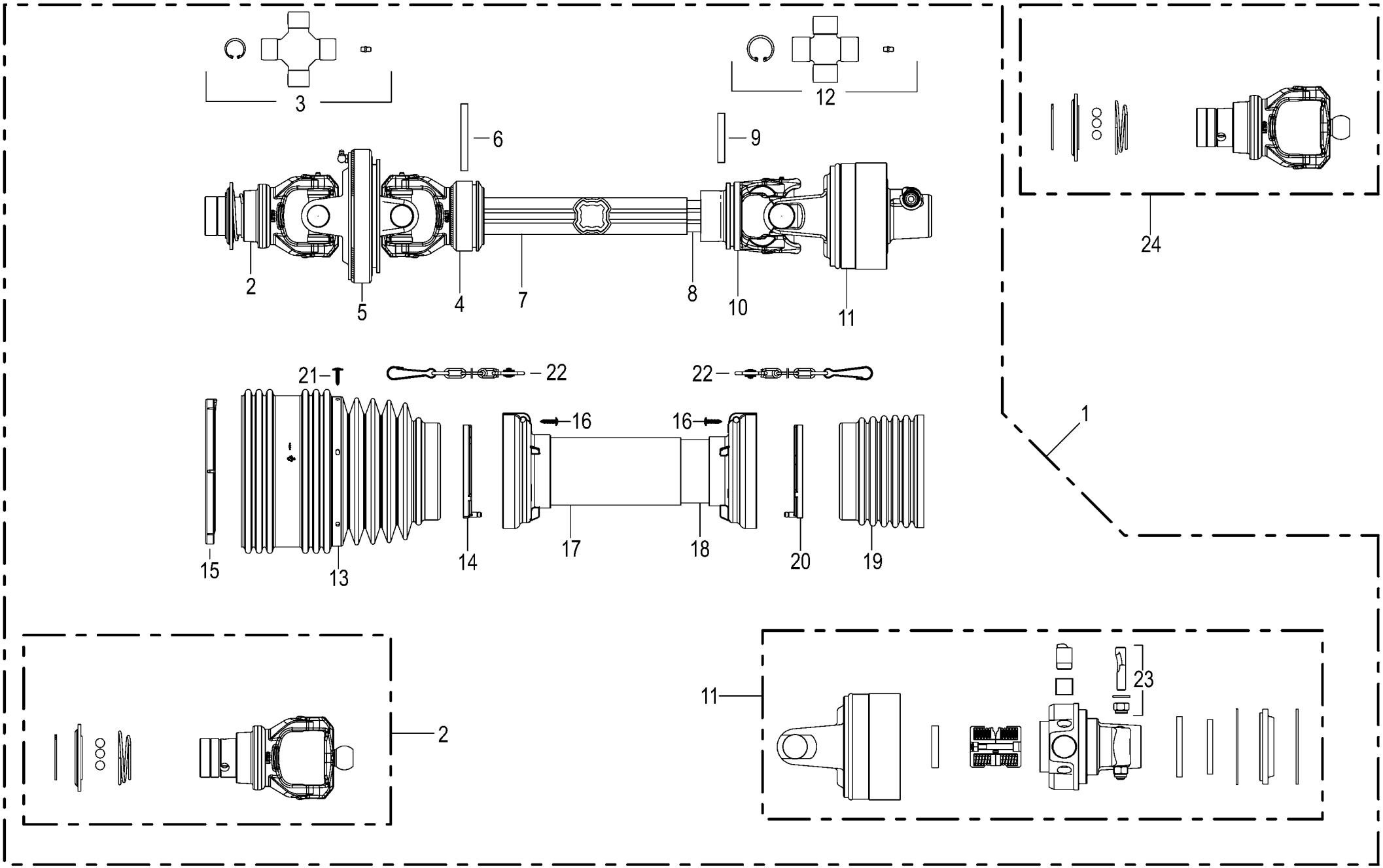

150 050 590 04 / 152.0

150 448 833 02

Hauptgelenkwelle
Main Pto shaft
Arbre à cardans primaire

930001 - 939441

150 050 590 04

150 448 833 2 **152.0**

Pos.	ID-Nr.	Benennung	Description	Description	Masch.-Nr-	ZX 400 GL -1	ZX 450 GL -1	ZX 550 GL -1				Bemerkung/Remarks/Remarque
1	27 008 092 1	Gelenkw. SFT S8 1330 LR24 2000Nm	Universal shaft SFT S8	Arbre à cardan SFT S8		1	1	1				
2	27 007 653 0	Aufsteckgabel	Outer yoke	Machoire exterieure		2	2	2				1 3/8" Z= 6
3	27 007 654 0	Kreuzgarnitur	Cross assy	Croisillon		2	2	2				
4	27 007 656 0	Innengabel für Aussenrohr	Inner yoke for female tube	Machoire int. pour tube ext.		1	1	1				
5	27 007 657 0	Zentralgabel	Centric yoke	Appui central		1	1	1				
6	90 001 727 0	Spannstift	Roll pin	Goupille de serrage		1	1	1				10 X 95
7	27 007 699 0	Profilrohr - aussen	Profile tube - outside	Tube profilé - extérieur		1	1	1				Lg.= 1250
8	27 007 700 0	Profilrohr - innen	Profile tube - inside	Tube profilé - intérieure		1	1	1				Lg.= 1250
9	00 912 720 2	Spannstift	Roll pin	Goupille de serrage		1	1	1				10 X 70
10	27 006 756 0	Innengabel für Innenrohr	Inner yoke for male tube	Machoire int. pour tube int.		1	1	1				
11	27 009 589 1	Nockenschaltkup. SFT S8 LR24 2000Nm	Cam clutch 30 LR24 2000NMR	Accouplement de coup à cames 30 LR24		1	1	1				
12	27 006 262 0	Kreuzgarnitur	Cross assy	Croisillon		1	1	1				
13	27 007 715 0	Schutzmanschette	Dust boot	Manchette de protection		1	1	1				
14	00 955 452 0	Laufring	Ball race	Anneau de roulement		1	1	1				
15	27 002 652 1	Laufring	Ball race	Anneau de roulement		1	1	1				
16	00 955 453 0	Schraube	Screw	Boulon		x	x	x				4,8 X 22
17	27 006 758 0	Schutzrohr -aussen	Protective tube -outside	Garant tubulure -extérieur		1	1	1				Lg.= 1210
18	27 006 759 0	Schutzrohr -innen	Protective tube -inside	Garant tubulure -intérieure		1	1	1				Lg.= 1210
19	27 006 757 0	Schutzmanschette	Dust boot	Manchette de protection		1	1	1				
20	00 955 456 0	Laufring	Ball race	Anneau de roulement		1	1	1				
21	00 955 453 0	Schraube	Screw	Boulon		6	6	6				4,8 X 22
22	27 010 883 0	Haltekette	Chain	Chainette		2	2	2				
23	27 009 577 0	Klemmschraube	Clamping screw	Vis de serrage		1	1	1				M 14 X 1,5
24	27 005 932 0	Aufsteckgabel -optional	Outer yoke -optional	Machoire exterieure -optionnel		1	1	1				1 3/4" Z= 6
	27 007 749 0	Aufsteckgabel -optional	Outer yoke -optional	Machoire exterieure -optionnel		1	1	1				1 3/8 Z= 21
	27 005 933 0	Aufsteckgabel -optional	Outer yoke -optional	Machoire exterieure -optionnel		1	1	1				1 3/4" Z= 20

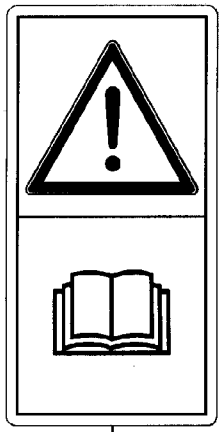

1

2

3

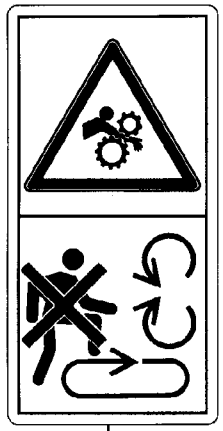

4

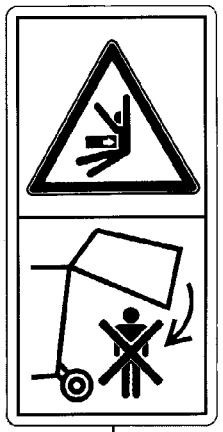

5

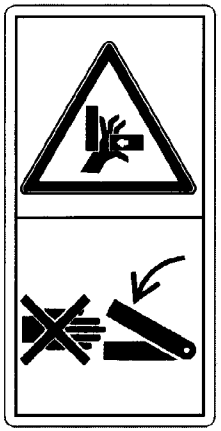

6

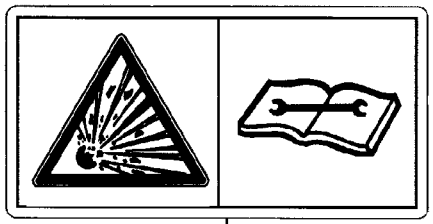

7

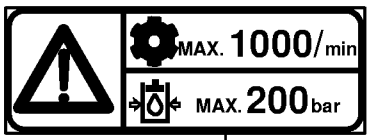

8

9

150 050 590 04 / 153.0

443 008 0

Sicherheitsaufkleber
Warning signs
Plaque indicatrices de securite

930001 - 939441

150 050 590 04

443 008 0 **153.0**

Pos.	ID-Nr.	Benennung	Description	Description	Masch.-Nr-	ZX 400 GL -1	ZX 450 GL -1	ZX 550 GL -1				Bemerkung/Remarks/Remarque
1	00 939 471 1	Aufkleber	Tag	Autocollant		x	x	x				
2	00 939 407 1	Aufkleber	Tag	Autocollant		x	x	x				
3	00 939 412 2	Aufkleber	Tag	Autocollant		x	x	x				
4	00 939 414 2	Aufkleber	Tag	Autocollant		x	x	x				
5	00 939 521 1	Aufkleber	Tag	Autocollant		x	x	x				
6	00 942 196 1	Aufkleber	Tag	Autocollant		x	x	x				
7	00 939 529 0	Aufkleber	Tag	Autocollant		x	x	x				
8	00 939 101 4	Aufkleber	Tag	Autocollant		x	x	x				
9	00 939 516 0	Aufkleber	Tag	Autocollant		x	x	x				

1

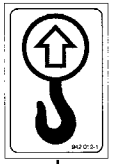

20

23

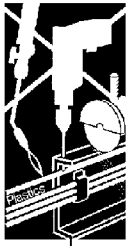

6

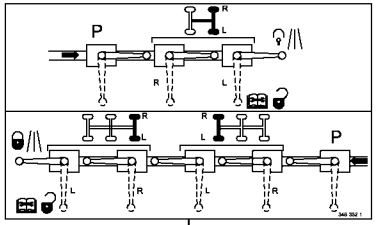

2

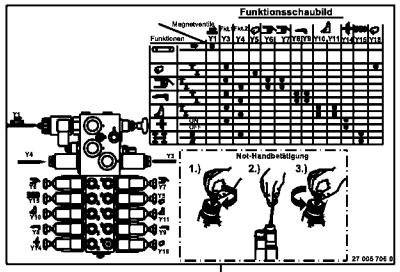

10

22

17

7

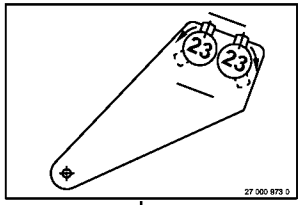

8

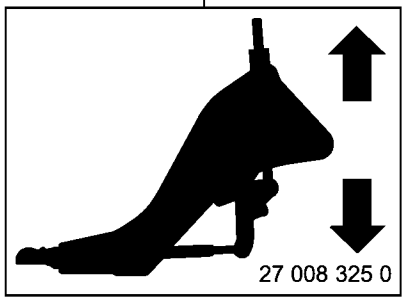

21

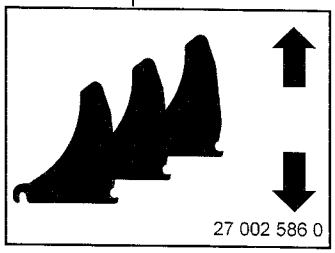

16

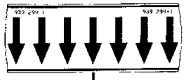

4

12

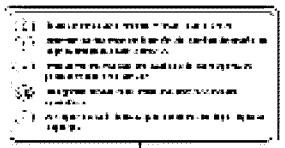

3

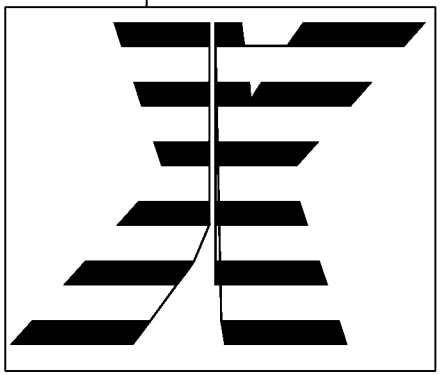

13

14

15

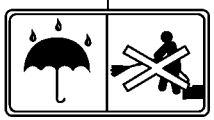

24

KRONE

11

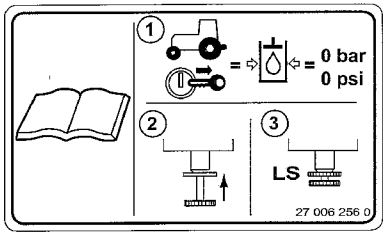

19

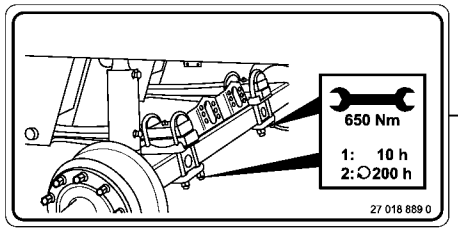

25

150 050 590 04 / 154.0

150 392 558 08

Hinweisaufkleber
General information labels
Plaque indicatrices generales

930001 - 939441

150 050 590 04

150 392 558 8 **154.0**

Pos.	ID-Nr.	Benennung	Description	Description	Masch.-Nr-	ZX 400 GL -1	ZX 450 GL -1	ZX 550 GL -1				Bemerkung/Remarks/Remarque
1	00 939 218 1	Aufkleber	Tag	Autocollant		x	x	x				25
	00 939 145 1	Aufkleber	Tag	Autocollant		x	x	x				40
	00 939 175 1	Aufkleber	Tag	Autocollant		x	x	x				60
	00 939 159 1	Aufkleber	Tag	Autocollant			x					62
	00 942 364 0	Aufkleber	Tag	Autocollant		x	x	x				65
2	00 348 352 1	Aufkleber	Tag	Autocollant		x	x	x				
3	00 942 134 0	Aufkleber	Tag	Autocollant		x	x	x				
4	00 939 299 2	Aufkleber	Tag	Autocollant		x	x	x				
6	00 939 573 0	Aufkleber	Tag	Autocollant		x	x	x				
7	00 939 478 3	Aufkleber	Tag	Autocollant		x	x	x				
8	27 000 973 0	Aufkleber	Tag	Autocollant		x	x	x				
10	27 005 706 0	Aufkleber	Tag	Autocollant		x	x	x				
11	00 942 393 0	Aufkleber -beige	Tag -beige	Autocollant -beige		x	x	x				Lg.= 1400
	27 000 067 0	Aufkleber	Tag	Autocollant		x	x	x				Lg.= 2100
	27 008 120 0	Aufkleber -grün	Tag -green	Autocollant -vert		x	x	x				Lg.= 1400
12	00 942 557 0	Aufkleber	Tag	Autocollant		x	x	x				
13	00 942 558 0	Aufkleber	Tag	Autocollant		x	x	x				
14	27 000 814 0	Aufkleber	Tag	Autocollant		x						
	27 000 815 0	Aufkleber	Tag	Autocollant			x					
	27 002 576 0	Aufkleber	Tag	Autocollant				x				
15	27 001 015 0	Aufkleber GL grün	lable	plaque		x	x	x				
16	27 002 586 0	Aufkleber	Tag	Autocollant		x	x	x				
17	00 939 124 1	Aufkleber	Tag	Autocollant		x	x	x				
19	27 006 256 0	Aufkleber	Tag	Autocollant		x	x	x				
20	00 942 012 1	Aufkleber	Tag	Autocollant		x	x	x				
21	27 008 325 0	Aufkleber	Tag	Autocollant		x	x	x				
22	27 019 234 0	Aufkleber Schutzbrille Schallschutz blau	Label Schutzbrille Schallschutz blue	Autocollant Schutzbrille Schallschutz		x	x	x				
23	27 014 587 0	Aufkleber Bef. nur mit RENOLIN Unisyn	Label Bef. nur mit RENOLIN Unisyn white	Autocollant Bef. nur mit RENOLIN Unisyn		x	x	x				
24	00 942 038 1	Aufkleber	Tag	Autocollant		x	x	x				
25	27 018 889 0	Aufkleber Federeinbindung	Label Federeinbindung	Autocollant Federeinbindung		x	x	x				
		nachziehen	nachziehen blue	nachziehen								

ID-NR. ID-NO.	TAFEL DIAG.	POS. POS.	ID-NR. ID-NO.	TAFEL DIAG.	POS. POS.	ID-NR. ID-NO.	TAFEL DIAG.	POS. POS.	ID-NR. ID-NO.	TAFEL DIAG.	POS. POS.	ID-NR. ID-NO.	TAFEL DIAG.	POS. POS.
00 000 001 0	6.0	46	00 230 743 0	77.0	11	00 302 351 0	134.0	9	00 302 745 4	47.0	32	00 332 014 3	122.0	2
00 000 001 0	6.0	47	00 230 743 0	91.0	15	00 302 351 0	142.0	17	00 302 745 4	76.0	32	00 333 026 3	99.0	3
00 000 001 0	22.0	46	00 230 743 0	92.0	4	00 302 352 0	128.0	24	00 302 959 0	127.0	3	00 333 027 0	96.0	36
00 000 001 0	22.0	47	00 230 743 0	106.0	15	00 302 352 0	134.0	6	00 302 982 0	149.0	2	00 333 158 2	99.0	11
00 000 001 0	37.0	48	00 230 743 0	126.0	15	00 302 352 0	149.0	5	00 302 983 0	128.0	9	00 333 162 3	97.0	18
00 000 001 0	54.0	48	00 230 743 0	147.0	3	00 302 352 0	149.0	10	00 303 174 0	127.0	3	00 333 276 3	96.0	22
00 000 001 0	84.0	34	00 230 744 0	19.0	22	00 302 352 0	149.0	14	00 303 293 0	123.0	28	00 333 620 0	104.0	30
00 000 001 0	85.0	15	00 230 744 0	105.0	31	00 302 353 0	136.0	26	00 303 315 2	141.0	3	00 333 767 2	84.0	36
00 000 001 0	86.0	15	00 230 747 0	105.0	10	00 302 353 0	137.0	7	00 303 315 2	143.0	22	00 333 767 2	85.0	62
00 000 001 0	129.0	1	00 233 744 0	110.0	29	00 302 353 0	147.0	7	00 303 316 2	128.0	27	00 333 767 2	86.0	62
00 015 066 2	102.0	30	00 250 067 4	108.0	39	00 302 353 0	149.0	3	00 303 316 2	141.0	6	00 333 767 2	87.0	52
00 015 145 1	121.0	25	00 250 067 4	111.0	25	00 302 353 0	149.0	11	00 303 373 0	136.0	1	00 334 370 0	116.0	8
00 045 507 1	18.0	22	00 270 040 2	85.0	33	00 302 354 0	147.0	9	00 303 379 0	128.0	29	00 334 371 1	116.0	10
00 143 556 2	100.0	47	00 270 040 2	86.0	33	00 302 354 0	149.0	8	00 303 432 0	47.0	32	00 334 375 0	116.0	11
00 144 143 1	117.0	17	00 270 040 2	93.0	4	00 302 355 0	134.0	7	00 303 432 0	76.0	32	00 334 830 3	100.0	42
00 153 206 0	110.0	17	00 276 337 1	90.0	19	00 302 355 0	149.0	7	00 303 433 0	149.0	13	00 334 913 1	100.0	35
00 153 531 1	2.0	40	00 276 337 1	91.0	19	00 302 355 0	149.0	15	00 303 436 0	147.0	8	00 336 248 1	120.0	21
00 185 523 3	112.0	2	00 276 337 1	115.0	2	00 302 356 0	47.0	34	00 303 469 1	47.0	31	00 336 735 1	143.0	25
00 187 960 0	20.0	2	00 280 604 0	115.0	35	00 302 356 0	76.0	34	00 303 469 1	76.0	31	00 336 735 1	146.0	11
00 187 960 0	52.0	7	00 281 248 1	116.0	12	00 302 356 0	128.0	13	00 303 469 1	121.0	19	00 336 988 1	6.0	6
00 187 960 0	81.0	7	00 282 970 2	109.0	11	00 302 356 0	129.0	8	00 303 469 1	129.0	3	00 336 988 1	22.0	6
00 228 822 0	111.0	14	00 286 945 0	132.0	19	00 302 356 0	129.0	9	00 303 469 1	148.0	15	00 337 102 2	124.0	4
00 228 822 0	111.0	39	00 291 147 1	146.0	8	00 302 356 0	133.0	10	00 303 545 0	123.0	15	00 338 013 1	110.0	42
00 230 743 0	5.0	29	00 292 135 0	111.0	36	00 302 356 0	134.0	8	00 303 704 0	128.0	14	00 338 015 0	110.0	35
00 230 743 0	10.0	10	00 301 022 1	142.0	16	00 302 356 0	135.0	3	00 303 728 0	136.0	1	00 338 016 4	100.0	45
00 230 743 0	13.0	3	00 301 856 0	127.0	16	00 302 356 0	149.0	4	00 303 732 0	148.0	6	00 338 143 0	21.0	4
00 230 743 0	14.0	8	00 301 977 0	128.0	45	00 302 359 0	136.0	14	00 303 747 1	94.0	43	00 338 143 0	36.0	4
00 230 743 0	15.0	27	00 301 987 0	128.0	5	00 302 362 0	128.0	34	00 303 747 1	123.0	22	00 338 143 0	53.0	4
00 230 743 0	20.0	23	00 302 051 0	127.0	6	00 302 362 0	134.0	3	00 303 747 1	128.0	19	00 338 143 0	82.0	4
00 230 743 0	26.0	10	00 302 076 0	136.0	1	00 302 376 0	136.0	1	00 303 873 0	148.0	6	00 338 145 0	138.0	24
00 230 743 0	29.0	3	00 302 235 0	128.0	33	00 302 409 2	128.0	17	00 303 902 0	141.0	5	00 338 159 4	84.0	24
00 230 743 0	30.0	8	00 302 235 0	134.0	2	00 302 409 2	129.0	4	00 303 903 0	141.0	4	00 338 161 0	94.0	18
00 230 743 0	31.0	19	00 302 287 0	136.0	1	00 302 409 2	135.0	7	00 303 906 0	128.0	37	00 338 162 1	94.0	16
00 230 743 0	31.0	27	00 302 300 0	127.0	21	00 302 430 1	131.0	3	00 303 906 0	130.0	4	00 338 163 0	94.0	14
00 230 743 0	41.0	10	00 302 351 0	47.0	33	00 302 430 1	137.0	3	00 303 907 0	137.0	6	00 338 164 0	94.0	11
00 230 743 0	45.0	17	00 302 351 0	76.0	33	00 302 430 1	137.0	11	00 303 914 0	127.0	15	00 338 165 0	94.0	10
00 230 743 0	46.0	14	00 302 351 0	128.0	12	00 302 472 0	128.0	2	00 303 969 0	16.0	31	00 338 166 2	94.0	7
00 230 743 0	70.0	10	00 302 351 0	129.0	7	00 302 647 0	5.0	43	00 303 969 0	32.0	31	00 338 167 1	94.0	3
00 230 743 0	74.0	17	00 302 351 0	129.0	11	00 302 689 0	143.0	23	00 332 014 3	103.0	2	00 338 168 0	94.0	12
00 230 743 0	75.0	14	00 302 351 0	133.0	13	00 302 723 0	128.0	8	00 332 014 3	109.0	23	00 338 169 0	94.0	9

ID-NR. ID-NO.	TAFEL DIAG.	POS. POS.	ID-NR. ID-NO.	TAFEL DIAG.	POS. POS.	ID-NR. ID-NO.	TAFEL DIAG.	POS. POS.	ID-NR. ID-NO.	TAFEL DIAG.	POS. POS.	ID-NR. ID-NO.	TAFEL DIAG.	POS. POS.
00 338 325 1	84.0	26	00 343 694 0	53.0	29	00 348 469 0	117.0	13	00 900 264 1	38.0	83	00 900 318 1	57.0	19
00 338 356 0	96.0	38	00 343 694 0	82.0	29	00 348 574 0	13.0	40	00 900 264 1	40.0	83	00 900 326 0	99.0	5
00 338 825 1	113.0	26	00 343 695 1	138.0	1	00 348 574 0	29.0	40	00 900 264 1	55.0	83	00 900 345 1	101.0	22
00 338 825 1	121.0	2	00 343 759 1	94.0	42	00 348 604 0	113.0	11	00 900 264 1	57.0	83	00 900 380 1	99.0	13
00 339 880 1	84.0	19	00 343 759 1	128.0	18	00 348 608 0	151.0	2	00 900 264 1	60.0	17	00 900 380 1	108.0	38
00 340 687 2	109.0	2	00 343 777 0	128.0	20	00 348 612 1	85.0	6	00 900 264 1	63.0	17	00 900 384 1	99.0	7
00 340 687 2	118.0	3	00 343 947 0	1.0	15	00 348 612 1	86.0	6	00 900 264 1	66.0	17	00 900 391 1	2.0	10
00 343 137 0	116.0	15	00 343 966 2	116.0	1	00 348 612 1	87.0	6	00 900 264 1	69.0	17	00 900 607 0	123.0	20
00 343 138 1	116.0	19	00 343 995 0	117.0	7	00 348 658 0	108.0	14	00 900 272 0	24.0	49	00 900 608 0	113.0	44
00 343 144 0	116.0	14	00 343 996 1	117.0	18	00 348 820 2	111.0	20	00 900 272 2	8.0	59	00 900 608 0	132.0	10
00 343 192 0	5.0	18	00 343 999 1	117.0	19	00 348 835 0	111.0	9	00 900 272 2	24.0	45	00 900 608 0	135.0	2
00 343 231 0	84.0	14	00 344 892 3	117.0	26	00 348 879 0	121.0	20	00 900 272 2	38.0	20	00 900 608 0	143.0	3
00 343 231 0	85.0	59	00 345 478 2	104.0	18	00 348 891 0	14.0	14	00 900 272 2	39.0	33	00 900 608 0	146.0	15
00 343 231 0	86.0	59	00 347 212 3	116.0	25	00 348 891 0	30.0	14	00 900 272 2	40.0	20	00 900 612 0	61.0	61
00 343 231 0	87.0	32	00 348 040 0	121.0	13	00 348 891 0	46.0	16	00 900 272 2	55.0	20	00 900 612 0	100.0	7
00 343 231 0	116.0	22	00 348 076 1	120.0	16	00 348 891 0	75.0	16	00 900 272 2	56.0	33	00 900 612 0	102.0	18
00 343 231 0	116.0	28	00 348 077 1	121.0	24	00 348 899 1	20.0	16	00 900 272 2	57.0	20	00 900 612 0	125.0	9
00 343 250 0	84.0	15	00 348 086 0	121.0	16	00 348 899 1	52.0	22	00 900 272 2	59.0	44	00 900 614 0	1.0	21
00 343 250 0	85.0	55	00 348 112 1	120.0	7	00 348 899 1	81.0	22	00 900 272 2	61.0	33	00 900 614 0	17.0	2
00 343 250 0	86.0	55	00 348 250 0	100.0	36	00 348 974 0	109.0	13	00 900 272 2	62.0	44	00 900 614 0	23.0	58
00 343 250 0	87.0	30	00 348 252 0	97.0	13	00 348 975 0	108.0	10	00 900 272 2	65.0	44	00 900 614 0	33.0	2
00 343 273 2	84.0	2	00 348 275 2	99.0	1	00 900 201 0	13.0	45	00 900 272 2	67.0	33	00 900 614 0	47.0	28
00 343 273 2	85.0	49	00 348 278 0	99.0	2	00 900 201 0	29.0	45	00 900 272 2	68.0	44	00 900 614 0	49.0	2
00 343 273 2	86.0	49	00 348 279 2	97.0	11	00 900 201 0	43.0	16	00 900 280 0	96.0	29	00 900 614 0	56.0	58
00 343 273 2	87.0	22	00 348 282 2	97.0	12	00 900 201 0	45.0	51	00 900 284 1	6.0	9	00 900 614 0	61.0	58
00 343 275 0	84.0	8	00 348 288 0	112.0	23	00 900 201 0	46.0	29	00 900 284 1	22.0	9	00 900 614 0	61.0	70
00 343 275 0	85.0	35	00 348 352 1	154.0	2	00 900 201 0	72.0	16	00 900 284 1	108.0	16	00 900 614 0	67.0	58
00 343 275 0	85.0	56	00 348 355 0	2.0	37	00 900 201 0	74.0	51	00 900 287 1	101.0	56	00 900 614 0	67.0	70
00 343 275 0	86.0	35	00 348 358 0	2.0	15	00 900 201 0	75.0	29	00 900 291 0	37.0	45	00 900 614 0	76.0	28
00 343 275 0	86.0	56	00 348 361 0	2.0	6	00 900 214 0	14.0	23	00 900 291 0	54.0	45	00 900 614 0	78.0	2
00 343 275 0	87.0	35	00 348 369 0	2.0	25	00 900 214 0	15.0	34	00 900 291 0	58.0	45	00 900 614 0	94.0	1
00 343 320 0	117.0	30	00 348 376 0	117.0	1	00 900 214 0	30.0	23	00 900 291 0	64.0	45	00 900 614 0	100.0	68
00 343 378 1	117.0	28	00 348 378 0	117.0	35	00 900 214 0	31.0	34	00 900 302 1	144.0	8	00 900 614 0	108.0	30
00 343 443 0	21.0	2	00 348 381 0	2.0	4	00 900 214 0	101.0	26	00 900 302 1	145.0	10	00 900 614 0	112.0	5
00 343 443 0	36.0	2	00 348 382 1	2.0	5	00 900 225 0	6.0	25	00 900 303 0	5.0	17	00 900 614 0	113.0	38
00 343 443 0	53.0	2	00 348 385 0	113.0	29	00 900 225 0	22.0	25	00 900 304 1	100.0	12	00 900 614 0	121.0	17
00 343 443 0	82.0	2	00 348 386 0	113.0	32	00 900 253 1	111.0	11	00 900 304 1	115.0	24	00 900 614 0	121.0	28
00 343 692 0	112.0	37	00 348 390 2	2.0	1	00 900 263 1	112.0	29	00 900 318 1	38.0	19	00 900 614 0	148.0	16
00 343 694 0	21.0	29	00 348 415 0	121.0	9	00 900 264 1	9.0	9	00 900 318 1	40.0	19	00 900 616 0	7.0	42
00 343 694 0	36.0	29	00 348 431 0	117.0	16	00 900 264 1	25.0	9	00 900 318 1	55.0	19	00 900 616 0	8.0	28

ID-NR. ID-NO.	TAFEL DIAG.	POS. POS.	ID-NR. ID-NO.	TAFEL DIAG.	POS. POS.	ID-NR. ID-NO.	TAFEL DIAG.	POS. POS.	ID-NR. ID-NO.	TAFEL DIAG.	POS. POS.	ID-NR. ID-NO.	TAFEL DIAG.	POS. POS.
00 900 616 0	23.0	38	00 900 617 0	116.0	23	00 900 637 0	102.0	49	00 900 658 0	65.0	48	00 901 035 0	40.0	30
00 900 616 0	24.0	33	00 900 622 0	148.0	11	00 900 637 0	104.0	9	00 900 658 0	68.0	48	00 901 035 0	55.0	30
00 900 616 0	33.0	16	00 900 632 0	7.0	53	00 900 637 0	106.0	22	00 900 658 0	82.0	16	00 901 035 0	57.0	30
00 900 616 0	34.0	35	00 900 632 0	23.0	50	00 900 637 0	107.0	17	00 900 658 0	110.0	32	00 901 042 1	16.0	30
00 900 616 0	38.0	50	00 900 632 0	39.0	42	00 900 637 0	108.0	20	00 900 658 0	113.0	19	00 901 042 1	32.0	30
00 900 616 0	39.0	27	00 900 632 0	43.0	4	00 900 637 0	148.0	23	00 900 674 0	107.0	8	00 901 048 1	114.0	15
00 900 616 0	40.0	50	00 900 632 0	56.0	42	00 900 638 0	18.0	24	00 900 674 0	113.0	3	00 901 048 1	119.0	27
00 900 616 0	48.0	37	00 900 632 0	61.0	42	00 900 638 0	50.0	2	00 900 674 0	116.0	16	00 901 049 1	37.0	40
00 900 616 0	55.0	50	00 900 632 0	67.0	42	00 900 638 0	97.0	39	00 900 675 0	8.0	49	00 901 049 1	54.0	40
00 900 616 0	56.0	27	00 900 632 0	72.0	4	00 900 653 0	21.0	30	00 900 675 0	20.0	22	00 901 049 1	58.0	40
00 900 616 0	57.0	50	00 900 632 0	84.0	37	00 900 653 0	36.0	30	00 900 675 0	52.0	26	00 901 049 1	64.0	40
00 900 616 0	58.0	52	00 900 632 0	85.0	63	00 900 653 0	53.0	38	00 900 675 0	81.0	26	00 901 073 1	143.0	6
00 900 616 0	59.0	25	00 900 632 0	86.0	63	00 900 653 0	82.0	38	00 900 675 0	97.0	8	00 901 137 1	120.0	15
00 900 616 0	61.0	27	00 900 632 0	87.0	54	00 900 655 0	59.0	57	00 900 675 0	116.0	20	00 901 141 1	37.0	33
00 900 616 0	62.0	25	00 900 632 0	101.0	2	00 900 655 0	62.0	57	00 900 675 0	120.0	8	00 901 141 1	54.0	33
00 900 616 0	64.0	52	00 900 634 0	84.0	3	00 900 655 0	65.0	57	00 900 676 0	94.0	28	00 901 141 1	58.0	33
00 900 616 0	65.0	25	00 900 634 0	85.0	52	00 900 655 0	68.0	57	00 900 676 0	97.0	8	00 901 141 1	64.0	33
00 900 616 0	67.0	27	00 900 634 0	86.0	52	00 900 655 0	85.0	9	00 900 677 0	98.0	18	00 901 142 1	52.0	25
00 900 616 0	68.0	25	00 900 634 0	87.0	19	00 900 655 0	86.0	9	00 900 677 0	98.0	27	00 901 142 1	81.0	25
00 900 616 0	77.0	21	00 900 634 0	112.0	12	00 900 655 0	87.0	9	00 900 677 0	100.0	23	00 901 421 1	101.0	34
00 900 616 0	78.0	16	00 900 636 0	18.0	32	00 900 655 0	151.0	5	00 900 677 0	116.0	21	00 901 422 0	101.0	39
00 900 616 0	79.0	35	00 900 636 0	21.0	19	00 900 656 0	97.0	36	00 900 678 0	104.0	12	00 901 423 0	20.0	34
00 900 616 0	85.0	16	00 900 636 0	34.0	3	00 900 656 0	108.0	44	00 900 678 0	117.0	4	00 901 423 0	47.0	23
00 900 616 0	86.0	16	00 900 636 0	36.0	19	00 900 656 0	111.0	21	00 900 721 0	124.0	2	00 901 423 0	48.0	40
00 900 616 0	88.0	8	00 900 636 0	50.0	27	00 900 657 0	13.0	14	00 900 816 0	110.0	40	00 901 423 0	52.0	3
00 900 616 0	97.0	23	00 900 636 0	53.0	19	00 900 657 0	29.0	14	00 901 008 1	14.0	23	00 901 423 0	76.0	23
00 900 616 0	102.0	46	00 900 636 0	79.0	3	00 900 657 0	45.0	27	00 901 008 1	15.0	34	00 901 423 0	77.0	24
00 900 616 0	117.0	32	00 900 636 0	82.0	19	00 900 657 0	74.0	27	00 901 008 1	30.0	23	00 901 423 0	81.0	3
00 900 616 0	118.0	22	00 900 636 0	97.0	29	00 900 657 0	85.0	21	00 901 008 1	31.0	34	00 901 423 0	124.0	2
00 900 616 0	119.0	22	00 900 636 0	108.0	1	00 900 657 0	86.0	21	00 901 008 1	45.0	51	00 901 425 0	18.0	44
00 900 616 0	120.0	23	00 900 636 0	115.0	41	00 900 657 0	100.0	52	00 901 008 1	52.0	3	00 901 425 0	20.0	34
00 900 616 0	142.0	10	00 900 637 0	5.0	14	00 900 657 0	105.0	30	00 901 008 1	74.0	51	00 901 425 0	43.0	16
00 900 616 0	146.0	13	00 900 637 0	21.0	13	00 900 657 0	108.0	6	00 901 008 1	81.0	3	00 901 425 0	52.0	3
00 900 617 0	13.0	41	00 900 637 0	33.0	29	00 900 658 0	1.0	16	00 901 008 1	102.0	20	00 901 425 0	72.0	16
00 900 617 0	21.0	10	00 900 637 0	36.0	13	00 900 658 0	2.0	30	00 901 010 0	102.0	23	00 901 425 0	81.0	3
00 900 617 0	29.0	41	00 900 637 0	53.0	13	00 900 658 0	21.0	16	00 901 014 0	98.0	24	00 901 425 0	103.0	25
00 900 617 0	36.0	10	00 900 637 0	78.0	29	00 900 658 0	36.0	16	00 901 023 0	98.0	10	00 901 425 0	125.0	26
00 900 617 0	53.0	10	00 900 637 0	82.0	13	00 900 658 0	53.0	16	00 901 028 1	146.0	20	00 901 434 0	4.0	4
00 900 617 0	82.0	10	00 900 637 0	97.0	32	00 900 658 0	59.0	48	00 901 034 2	88.0	19	00 901 434 0	37.0	30
00 900 617 0	88.0	27	00 900 637 0	101.0	46	00 900 658 0	62.0	48	00 901 035 0	38.0	30	00 901 434 0	54.0	30

ID-NR. ID-NO.	TAFEL DIAG.	POS. POS.	ID-NR. ID-NO.	TAFEL DIAG.	POS. POS.	ID-NR. ID-NO.	TAFEL DIAG.	POS. POS.	ID-NR. ID-NO.	TAFEL DIAG.	POS. POS.	ID-NR. ID-NO.	TAFEL DIAG.	POS. POS.
00 901 434 0	58.0	30	00 903 047 1	123.0	17	00 904 708 0	58.0	43	00 905 230 1	121.0	14	00 908 039 1	54.0	19
00 901 434 0	64.0	30	00 903 048 0	136.0	2	00 904 708 0	64.0	43	00 905 231 1	112.0	36	00 908 055 0	84.0	33
00 901 435 0	2.0	21	00 903 077 1	102.0	11	00 904 708 0	113.0	23	00 905 232 1	104.0	1	00 908 055 0	85.0	47
00 901 451 0	88.0	7	00 903 077 1	122.0	21	00 904 708 0	120.0	3	00 905 233 1	84.0	31	00 908 055 0	86.0	47
00 901 451 0	94.0	27	00 903 079 1	122.0	21	00 904 723 0	1.0	12	00 905 251 2	113.0	15	00 908 055 0	87.0	26
00 901 451 0	100.0	27	00 903 106 1	84.0	44	00 904 723 0	6.0	2	00 905 251 2	116.0	3	00 908 055 0	90.0	3
00 901 451 0	113.0	19	00 903 109 1	107.0	27	00 904 723 0	22.0	2	00 905 251 2	120.0	10	00 908 055 0	91.0	3
00 901 451 0	115.0	20	00 903 111 1	102.0	34	00 904 723 0	37.0	43	00 905 251 2	121.0	6	00 908 058 0	111.0	7
00 901 451 0	116.0	6	00 903 116 1	3.0	22	00 904 723 0	54.0	43	00 905 251 2	138.0	25	00 908 077 0	7.0	23
00 901 452 0	108.0	23	00 903 139 1	3.0	30	00 904 723 0	58.0	43	00 905 252 1	113.0	14	00 908 077 0	23.0	23
00 901 452 0	115.0	27	00 903 139 1	4.0	14	00 904 723 0	64.0	43	00 905 252 1	117.0	29	00 908 077 0	38.0	46
00 901 453 0	59.0	70	00 903 139 1	96.0	24	00 904 731 2	112.0	25	00 905 252 1	120.0	10	00 908 077 0	39.0	3
00 901 453 0	62.0	70	00 903 147 1	96.0	12	00 904 732 2	111.0	4	00 905 252 1	121.0	3	00 908 077 0	39.0	32
00 901 453 0	65.0	70	00 903 151 1	115.0	26	00 904 732 2	115.0	34	00 905 252 1	142.0	6	00 908 077 0	40.0	46
00 901 453 0	68.0	70	00 903 340 1	115.0	7	00 904 741 1	121.0	10	00 905 253 1	2.0	11	00 908 077 0	55.0	46
00 901 453 0	101.0	32	00 903 427 1	148.0	8	00 904 743 1	122.0	22	00 905 253 1	21.0	3	00 908 077 0	56.0	3
00 901 455 0	117.0	8	00 903 665 0	138.0	16	00 904 745 1	97.0	34	00 905 253 1	36.0	3	00 908 077 0	56.0	32
00 901 490 0	20.0	19	00 903 745 0	21.0	20	00 904 745 1	111.0	18	00 905 253 1	53.0	3	00 908 077 0	57.0	46
00 902 135 0	8.0	83	00 903 745 0	36.0	20	00 904 755 2	111.0	13	00 905 253 1	82.0	3	00 908 077 0	59.0	16
00 902 135 0	24.0	80	00 903 745 0	53.0	20	00 904 779 1	115.0	21	00 905 253 1	105.0	22	00 908 077 0	61.0	3
00 902 135 0	38.0	28	00 903 745 0	82.0	20	00 904 817 1	122.0	22	00 905 253 1	143.0	10	00 908 077 0	61.0	32
00 902 135 0	40.0	28	00 903 745 0	138.0	40	00 904 836 1	111.0	31	00 905 255 1	2.0	11	00 908 077 0	62.0	16
00 902 135 0	55.0	28	00 904 006 0	95.0	6	00 904 839 0	113.0	34	00 905 338 0	108.0	40	00 908 077 0	65.0	16
00 902 135 0	57.0	28	00 904 006 0	96.0	37	00 904 850 1	1.0	4	00 905 922 1	100.0	48	00 908 077 0	67.0	3
00 902 135 0	60.0	6	00 904 010 1	96.0	46	00 904 850 1	2.0	38	00 906 007 1	18.0	16	00 908 077 0	67.0	32
00 902 135 0	63.0	6	00 904 026 0	6.0	36	00 904 850 1	97.0	24	00 906 007 1	19.0	25	00 908 077 0	68.0	16
00 902 135 0	66.0	6	00 904 026 0	22.0	36	00 904 850 1	104.0	25	00 906 007 1	34.0	26	00 908 207 1	20.0	4
00 902 135 0	69.0	6	00 904 049 0	1.0	7	00 904 882 3	2.0	16	00 906 007 1	35.0	4	00 908 207 1	21.0	23
00 903 021 0	8.0	72	00 904 049 0	104.0	6	00 904 882 3	18.0	54	00 906 007 1	51.0	13	00 908 207 1	36.0	23
00 903 043 1	9.0	1	00 904 332 1	121.0	21	00 904 884 2	98.0	13	00 906 007 1	79.0	26	00 908 207 1	52.0	9
00 903 043 1	25.0	1	00 904 347 1	20.0	1	00 904 884 2	113.0	6	00 906 007 1	80.0	4	00 908 207 1	53.0	23
00 903 043 1	38.0	78	00 904 347 1	52.0	6	00 904 983 1	113.0	6	00 906 039 0	3.0	24	00 908 207 1	81.0	9
00 903 043 1	40.0	78	00 904 347 1	81.0	6	00 904 983 1	117.0	20	00 906 039 0	94.0	6	00 908 207 1	82.0	23
00 903 043 1	55.0	78	00 904 702 0	113.0	30	00 905 154 2	84.0	48	00 906 040 1	3.0	21	00 908 207 1	138.0	18
00 903 043 1	57.0	78	00 904 708 0	1.0	12	00 905 154 2	85.0	11	00 908 006 1	123.0	5	00 908 208 0	127.0	10
00 903 043 1	60.0	23	00 904 708 0	2.0	18	00 905 154 2	86.0	11	00 908 006 1	132.0	16	00 908 208 0	134.0	21
00 903 043 1	63.0	23	00 904 708 0	6.0	2	00 905 154 2	87.0	11	00 908 006 1	148.0	4	00 908 210 0	7.0	35
00 903 043 1	66.0	23	00 904 708 0	22.0	2	00 905 157 2	2.0	11	00 908 019 1	98.0	3	00 908 210 0	8.0	19
00 903 043 1	69.0	23	00 904 708 0	37.0	43	00 905 159 2	101.0	5	00 908 030 0	121.0	12	00 908 210 0	9.0	8
00 903 045 1	63.0	28	00 904 708 0	54.0	43	00 905 159 2	113.0	13	00 908 031 1	54.0	15	00 908 210 0	18.0	14

ID-NR. ID-NO.	TAFEL DIAG.	POS. POS.	ID-NR. ID-NO.	TAFEL DIAG.	POS. POS.	ID-NR. ID-NO.	TAFEL DIAG.	POS. POS.	ID-NR. ID-NO.	TAFEL DIAG.	POS. POS.	ID-NR. ID-NO.	TAFEL DIAG.	POS. POS.
00 908 210 0	23.0	46	00 908 500 0	100.0	11	00 908 540 1	98.0	23	00 908 703 0	57.0	27	00 908 706 0	87.0	15
00 908 210 0	24.0	41	00 908 500 0	101.0	15	00 908 620 0	97.0	43	00 908 703 0	59.0	73	00 908 706 0	88.0	25
00 908 210 0	25.0	8	00 908 500 0	104.0	10	00 908 620 0	98.0	30	00 908 703 0	60.0	4	00 908 706 0	97.0	21
00 908 210 0	34.0	29	00 908 501 0	85.0	43	00 908 620 0	120.0	20	00 908 703 0	62.0	73	00 908 706 0	101.0	28
00 908 210 0	38.0	48	00 908 501 0	86.0	43	00 908 701 0	1.0	18	00 908 703 0	63.0	4	00 908 706 0	102.0	22
00 908 210 0	38.0	85	00 908 501 0	87.0	58	00 908 701 0	2.0	7	00 908 703 0	65.0	73	00 908 706 0	103.0	27
00 908 210 0	39.0	25	00 908 507 0	88.0	3	00 908 701 0	8.0	77	00 908 703 0	66.0	4	00 908 706 0	104.0	3
00 908 210 0	40.0	48	00 908 515 1	108.0	43	00 908 701 0	13.0	16	00 908 703 0	68.0	73	00 908 706 0	111.0	26
00 908 210 0	40.0	85	00 908 521 2	18.0	40	00 908 701 0	18.0	53	00 908 703 0	69.0	4	00 908 706 0	112.0	7
00 908 210 0	55.0	48	00 908 521 2	19.0	18	00 908 701 0	21.0	17	00 908 704 1	88.0	21	00 908 706 0	114.0	8
00 908 210 0	55.0	85	00 908 521 2	35.0	8	00 908 701 0	24.0	89	00 908 704 1	113.0	47	00 908 706 0	115.0	32
00 908 210 0	56.0	25	00 908 521 2	49.0	24	00 908 701 0	29.0	16	00 908 704 1	132.0	12	00 908 706 0	116.0	27
00 908 210 0	57.0	48	00 908 521 2	50.0	8	00 908 701 0	34.0	34	00 908 704 1	136.0	6	00 908 706 0	117.0	34
00 908 210 0	57.0	85	00 908 521 2	80.0	8	00 908 701 0	36.0	17	00 908 704 1	143.0	1	00 908 706 0	119.0	30
00 908 210 0	60.0	19	00 908 524 2	13.0	11	00 908 701 0	45.0	29	00 908 704 1	146.0	17	00 908 706 0	120.0	26
00 908 210 0	61.0	25	00 908 524 2	14.0	24	00 908 701 0	53.0	17	00 908 706 0	6.0	38	00 908 706 0	122.0	24
00 908 210 0	63.0	19	00 908 524 2	16.0	15	00 908 701 0	74.0	29	00 908 706 0	13.0	44	00 908 706 0	142.0	12
00 908 210 0	66.0	19	00 908 524 2	18.0	3	00 908 701 0	79.0	34	00 908 706 0	15.0	37	00 908 707 0	54.0	23
00 908 210 0	67.0	25	00 908 524 2	20.0	9	00 908 701 0	82.0	17	00 908 706 0	17.0	3	00 908 714 0	37.0	46
00 908 210 0	69.0	19	00 908 524 2	29.0	11	00 908 701 0	85.0	23	00 908 706 0	18.0	47	00 908 714 0	54.0	46
00 908 210 0	79.0	29	00 908 524 2	30.0	24	00 908 701 0	86.0	23	00 908 706 0	22.0	38	00 908 714 0	58.0	46
00 908 210 0	101.0	35	00 908 524 2	32.0	15	00 908 701 0	87.0	28	00 908 706 0	29.0	44	00 908 714 0	64.0	46
00 908 210 0	148.0	13	00 908 524 2	45.0	24	00 908 701 0	97.0	15	00 908 706 0	31.0	37	00 908 716 1	37.0	27
00 908 212 0	2.0	39	00 908 524 2	49.0	21	00 908 701 0	98.0	17	00 908 706 0	33.0	3	00 908 717 1	54.0	27
00 908 212 0	18.0	26	00 908 524 2	74.0	24	00 908 701 0	100.0	24	00 908 706 0	34.0	37	00 908 717 1	58.0	27
00 908 212 0	100.0	10	00 908 524 2	92.0	3	00 908 701 0	101.0	31	00 908 706 0	37.0	23	00 908 717 1	64.0	27
00 908 212 0	108.0	41	00 908 524 2	106.0	19	00 908 701 0	110.0	15	00 908 706 0	47.0	27	00 908 718 0	121.0	23
00 908 212 0	112.0	3	00 908 531 2	8.0	73	00 908 701 0	111.0	23	00 908 706 0	48.0	13	00 908 719 0	1.0	14
00 908 212 0	128.0	23	00 908 531 2	24.0	70	00 908 701 0	113.0	8	00 908 706 0	49.0	3	00 908 719 0	2.0	20
00 908 212 0	138.0	27	00 908 531 2	38.0	31	00 908 701 0	113.0	22	00 908 706 0	58.0	23	00 908 719 0	6.0	5
00 908 215 0	100.0	13	00 908 531 2	40.0	31	00 908 701 0	115.0	8	00 908 706 0	58.0	54	00 908 719 0	20.0	21
00 908 215 0	104.0	28	00 908 531 2	55.0	31	00 908 701 0	116.0	9	00 908 706 0	64.0	23	00 908 719 0	22.0	5
00 908 215 0	105.0	19	00 908 531 2	57.0	31	00 908 701 0	117.0	12	00 908 706 0	64.0	54	00 908 719 0	37.0	44
00 908 220 0	4.0	13	00 908 531 2	59.0	75	00 908 701 0	144.0	1	00 908 706 0	76.0	27	00 908 719 0	52.0	23
00 908 220 0	37.0	36	00 908 531 2	62.0	75	00 908 701 0	145.0	1	00 908 706 0	77.0	23	00 908 719 0	54.0	36
00 908 220 0	98.0	28	00 908 531 2	65.0	75	00 908 703 0	8.0	81	00 908 706 0	78.0	3	00 908 719 0	54.0	44
00 908 220 0	104.0	13	00 908 531 2	68.0	75	00 908 703 0	24.0	78	00 908 706 0	79.0	37	00 908 719 0	58.0	36
00 908 220 0	107.0	11	00 908 540 1	85.0	41	00 908 703 0	38.0	27	00 908 706 0	84.0	47	00 908 719 0	58.0	44
00 908 225 0	2.0	9	00 908 540 1	86.0	41	00 908 703 0	40.0	27	00 908 706 0	85.0	18	00 908 719 0	64.0	36
00 908 500 0	2.0	29	00 908 540 1	88.0	5	00 908 703 0	55.0	27	00 908 706 0	86.0	18	00 908 719 0	64.0	44

ID-NR. ID-NO.	TAFEL DIAG.	POS. POS.	ID-NR. ID-NO.	TAFEL DIAG.	POS. POS.	ID-NR. ID-NO.	TAFEL DIAG.	POS. POS.	ID-NR. ID-NO.	TAFEL DIAG.	POS. POS.	ID-NR. ID-NO.	TAFEL DIAG.	POS. POS.
00 908 719 0	81.0	23	00 908 758 0	21.0	8	00 909 507 0	94.0	24	00 909 908 1	36.0	11	00 909 908 1	114.0	9
00 908 719 0	97.0	43	00 908 758 0	22.0	11	00 909 902 1	24.0	64	00 909 908 1	38.0	49	00 909 908 1	119.0	29
00 908 719 0	98.0	22	00 908 758 0	33.0	31	00 909 903 0	23.0	57	00 909 908 1	39.0	26	00 909 908 1	120.0	25
00 908 719 0	100.0	21	00 908 758 0	34.0	5	00 909 903 0	56.0	57	00 909 908 1	40.0	49	00 909 908 1	121.0	15
00 908 719 0	113.0	25	00 908 758 0	36.0	8	00 909 903 0	61.0	58	00 909 908 1	43.0	17	00 909 908 1	121.0	18
00 908 719 0	116.0	18	00 908 758 0	37.0	32	00 909 903 0	61.0	72	00 909 908 1	45.0	50	00 909 908 1	124.0	3
00 908 719 0	117.0	6	00 908 758 0	50.0	4	00 909 903 0	67.0	58	00 909 908 1	46.0	28	00 909 908 1	146.0	14
00 908 719 0	120.0	6	00 908 758 0	50.0	29	00 909 903 0	67.0	72	00 909 908 1	47.0	24	00 909 908 1	148.0	12
00 908 721 0	8.0	84	00 908 758 0	53.0	8	00 909 903 0	100.0	67	00 909 908 1	48.0	41	00 909 909 1	1.0	6
00 908 721 0	24.0	87	00 908 758 0	54.0	32	00 909 903 0	102.0	10	00 909 908 1	49.0	30	00 909 909 1	2.0	13
00 908 721 0	38.0	34	00 908 758 0	58.0	32	00 909 906 1	9.0	2	00 909 908 1	53.0	11	00 909 909 1	4.0	3
00 908 721 0	40.0	34	00 908 758 0	64.0	32	00 909 906 1	25.0	2	00 909 908 1	55.0	49	00 909 909 1	18.0	25
00 908 721 0	55.0	34	00 908 758 0	78.0	31	00 909 906 1	38.0	79	00 909 908 1	56.0	26	00 909 909 1	50.0	3
00 908 721 0	57.0	34	00 908 758 0	79.0	5	00 909 906 1	40.0	79	00 909 908 1	57.0	49	00 909 909 1	84.0	4
00 908 721 0	60.0	10	00 908 758 0	82.0	8	00 909 906 1	55.0	79	00 909 908 1	59.0	19	00 909 909 1	85.0	50
00 908 721 0	63.0	10	00 908 758 0	84.0	50	00 909 906 1	57.0	79	00 909 908 1	61.0	26	00 909 909 1	86.0	50
00 908 721 0	66.0	10	00 908 758 0	85.0	14	00 909 906 1	60.0	21	00 909 908 1	62.0	19	00 909 909 1	87.0	20
00 908 721 0	69.0	10	00 908 758 0	86.0	14	00 909 906 1	63.0	21	00 909 908 1	65.0	19	00 909 909 1	96.0	30
00 908 721 0	99.0	14	00 908 758 0	87.0	14	00 909 906 1	66.0	21	00 909 908 1	67.0	26	00 909 909 1	97.0	25
00 908 721 0	108.0	35	00 908 758 0	97.0	19	00 909 906 1	69.0	21	00 909 908 1	68.0	19	00 909 909 1	101.0	10
00 908 726 2	6.0	33	00 908 758 0	97.0	26	00 909 906 1	123.0	21	00 909 908 1	72.0	17	00 909 909 1	102.0	48
00 908 726 2	8.0	90	00 908 758 0	101.0	44	00 909 906 1	127.0	9	00 909 908 1	74.0	50	00 909 909 1	104.0	20
00 908 726 2	24.0	81	00 908 758 0	104.0	4	00 909 906 1	134.0	20	00 909 908 1	75.0	28	00 909 909 1	104.0	26
00 908 726 2	38.0	22	00 908 758 0	105.0	25	00 909 906 1	135.0	8	00 909 908 1	76.0	24	00 909 909 1	105.0	24
00 908 726 2	40.0	22	00 908 758 0	106.0	24	00 909 906 1	146.0	21	00 909 908 1	77.0	25	00 909 909 1	107.0	16
00 908 726 2	55.0	22	00 908 758 0	108.0	26	00 909 907 0	3.0	23	00 909 908 1	78.0	27	00 909 909 1	108.0	2
00 908 726 2	57.0	22	00 908 758 0	110.0	37	00 909 907 0	56.0	61	00 909 908 1	79.0	30	00 909 909 1	108.0	15
00 908 726 2	60.0	14	00 908 758 0	111.0	12	00 909 907 0	101.0	3	00 909 908 1	82.0	11	00 909 909 1	110.0	39
00 908 726 2	63.0	14	00 908 758 0	113.0	18	00 909 907 0	102.0	33	00 909 908 1	84.0	32	00 909 909 1	111.0	10
00 908 726 2	66.0	14	00 908 758 0	113.0	48	00 909 908 1	1.0	22	00 909 908 1	85.0	17	00 909 909 1	112.0	13
00 908 726 2	69.0	14	00 908 758 0	115.0	13	00 909 908 1	7.0	36	00 909 908 1	86.0	17	00 909 909 1	113.0	35
00 908 726 2	98.0	12	00 908 758 0	116.0	5	00 909 908 1	8.0	20	00 909 908 1	87.0	16	00 909 909 1	128.0	22
00 908 730 0	6.0	28	00 908 758 0	117.0	24	00 909 908 1	13.0	42	00 909 908 1	88.0	32	00 909 909 1	138.0	26
00 908 730 0	22.0	28	00 908 758 0	120.0	12	00 909 908 1	18.0	13	00 909 908 1	94.0	2	00 909 909 1	146.0	9
00 908 730 0	84.0	21	00 908 758 0	121.0	5	00 909 908 1	21.0	11	00 909 908 1	100.0	6	00 909 910 1	1.0	17
00 908 758 0	1.0	5	00 908 758 0	142.0	8	00 909 908 1	23.0	45	00 909 908 1	101.0	36	00 909 910 1	34.0	33
00 908 758 0	2.0	14	00 908 758 0	143.0	8	00 909 908 1	24.0	40	00 909 908 1	102.0	19	00 909 910 1	79.0	33
00 908 758 0	5.0	16	00 908 758 0	146.0	10	00 909 908 1	29.0	42	00 909 908 1	108.0	29	00 909 910 1	85.0	8
00 908 758 0	6.0	11	00 908 758 0	148.0	20	00 909 908 1	33.0	27	00 909 908 1	112.0	11	00 909 910 1	86.0	8
00 908 758 0	18.0	34	00 909 502 0	113.0	43	00 909 908 1	34.0	30	00 909 908 1	113.0	39	00 909 910 1	87.0	8

ID-NR. ID-NO.	TAFEL DIAG.	POS. POS.	ID-NR. ID-NO.	TAFEL DIAG.	POS. POS.	ID-NR. ID-NO.	TAFEL DIAG.	POS. POS.	ID-NR. ID-NO.	TAFEL DIAG.	POS. POS.	ID-NR. ID-NO.	TAFEL DIAG.	POS. POS.
00 909 910 1	88.0	24	00 909 912 1	97.0	42	00 910 217 0	40.0	60	00 910 324 0	39.0	9	00 910 361 1	110.0	38
00 909 910 1	94.0	26	00 909 912 1	98.0	21	00 910 217 0	55.0	60	00 910 324 0	40.0	63	00 910 362 0	94.0	30
00 909 910 1	97.0	9	00 909 912 1	99.0	4	00 910 217 0	56.0	4	00 910 324 0	55.0	63	00 910 362 0	98.0	19
00 909 910 1	98.0	16	00 909 912 1	100.0	31	00 910 217 0	57.0	60	00 910 324 0	56.0	9	00 910 362 0	100.0	22
00 909 910 1	104.0	29	00 909 912 1	101.0	21	00 910 217 0	59.0	9	00 910 324 0	57.0	63	00 910 362 0	101.0	20
00 909 910 1	105.0	20	00 909 912 1	107.0	10	00 910 217 0	61.0	4	00 910 324 0	59.0	12	00 910 364 0	142.0	11
00 909 910 1	108.0	7	00 909 912 1	113.0	4	00 910 217 0	62.0	9	00 910 324 0	61.0	9	00 910 365 0	138.0	37
00 909 910 1	110.0	31	00 909 912 1	120.0	14	00 910 217 0	65.0	9	00 910 324 0	62.0	12	00 910 369 0	7.0	22
00 909 910 1	113.0	7	00 909 913 1	99.0	6	00 910 217 0	67.0	4	00 910 324 0	65.0	12	00 910 369 0	8.0	18
00 909 910 1	113.0	21	00 909 913 1	99.0	17	00 910 217 0	68.0	9	00 910 324 0	67.0	9	00 910 369 0	23.0	22
00 909 910 1	115.0	11	00 909 917 1	22.0	32	00 910 235 0	7.0	7	00 910 324 0	68.0	12	00 910 369 0	24.0	42
00 909 910 1	151.0	4	00 909 929 0	24.0	67	00 910 235 0	8.0	11	00 910 325 0	121.0	22	00 910 369 0	38.0	45
00 909 911 0	3.0	29	00 909 929 0	38.0	18	00 910 235 0	23.0	7	00 910 325 0	123.0	3	00 910 369 0	39.0	31
00 909 911 0	4.0	15	00 909 929 0	40.0	18	00 910 235 0	24.0	12	00 910 325 0	132.0	14	00 910 369 0	40.0	45
00 909 911 0	8.0	50	00 909 929 0	55.0	18	00 910 235 0	38.0	61	00 910 325 0	148.0	5	00 910 369 0	55.0	45
00 909 911 0	21.0	26	00 909 929 0	57.0	18	00 910 235 0	40.0	61	00 910 327 0	110.0	41	00 910 369 0	56.0	31
00 909 911 0	36.0	26	00 910 001 0	123.0	4	00 910 235 0	55.0	61	00 910 330 0	120.0	4	00 910 369 0	57.0	45
00 909 911 0	53.0	26	00 910 001 0	132.0	15	00 910 235 0	57.0	61	00 910 331 0	14.0	25	00 910 369 0	59.0	17
00 909 911 0	59.0	49	00 910 031 0	21.0	22	00 910 235 0	59.0	10	00 910 331 0	30.0	25	00 910 369 0	61.0	31
00 909 911 0	62.0	49	00 910 031 0	36.0	22	00 910 235 0	62.0	10	00 910 344 0	84.0	20	00 910 369 0	62.0	17
00 909 911 0	65.0	49	00 910 031 0	53.0	22	00 910 235 0	65.0	10	00 910 351 1	113.0	46	00 910 369 0	65.0	17
00 909 911 0	68.0	49	00 910 031 0	82.0	22	00 910 235 0	68.0	10	00 910 351 1	132.0	11	00 910 369 0	67.0	31
00 909 911 0	82.0	26	00 910 031 0	138.0	17	00 910 303 1	4.0	11	00 910 353 0	33.0	30	00 910 369 0	68.0	17
00 909 911 0	96.0	11	00 910 031 0	138.0	39	00 910 303 1	6.0	3	00 910 353 0	78.0	30	00 910 369 0	111.0	15
00 909 911 0	101.0	33	00 910 033 0	9.0	10	00 910 303 1	20.0	20	00 910 353 0	84.0	49	00 910 371 0	97.0	40
00 909 912 1	1.0	13	00 910 033 0	25.0	10	00 910 303 1	22.0	3	00 910 353 0	85.0	13	00 910 411 1	88.0	20
00 909 912 1	2.0	19	00 910 033 0	38.0	84	00 910 303 1	37.0	25	00 910 353 0	86.0	13	00 910 411 1	135.0	9
00 909 912 1	4.0	12	00 910 033 0	40.0	84	00 910 303 1	52.0	24	00 910 353 0	87.0	13	00 910 411 1	136.0	5
00 909 912 1	6.0	4	00 910 033 0	55.0	84	00 910 303 1	54.0	25	00 910 353 0	101.0	14	00 910 411 1	143.0	2
00 909 912 1	22.0	4	00 910 033 0	57.0	84	00 910 303 1	58.0	25	00 910 353 0	108.0	13	00 910 411 1	146.0	16
00 909 912 1	37.0	35	00 910 033 0	60.0	20	00 910 303 1	64.0	25	00 910 353 0	110.0	36	00 910 413 0	37.0	22
00 909 912 1	54.0	35	00 910 033 0	63.0	20	00 910 303 1	81.0	24	00 910 353 0	111.0	19	00 910 413 0	47.0	29
00 909 912 1	58.0	35	00 910 033 0	66.0	20	00 910 303 1	98.0	29	00 910 353 0	112.0	30	00 910 413 0	54.0	22
00 909 912 1	64.0	35	00 910 033 0	69.0	20	00 910 303 1	113.0	24	00 910 353 0	113.0	17	00 910 413 0	58.0	22
00 909 912 1	84.0	13	00 910 217 0	7.0	8	00 910 303 1	116.0	17	00 910 353 0	116.0	4	00 910 413 0	64.0	22
00 909 912 1	85.0	60	00 910 217 0	8.0	10	00 910 303 1	117.0	5	00 910 353 0	120.0	11	00 910 413 0	76.0	29
00 909 912 1	86.0	60	00 910 217 0	23.0	8	00 910 303 1	120.0	5	00 910 353 0	121.0	4	00 910 413 0	88.0	26
00 909 912 1	87.0	33	00 910 217 0	24.0	11	00 910 320 0	100.0	25	00 910 353 0	143.0	11	00 910 413 0	100.0	66
00 909 912 1	94.0	29	00 910 217 0	38.0	60	00 910 320 0	108.0	22	00 910 361 1	97.0	20	00 910 413 0	101.0	27
00 909 912 1	96.0	32	00 910 217 0	39.0	4	00 910 324 0	38.0	63	00 910 361 1	100.0	40	00 910 413 0	103.0	26

ID-NR. ID-NO.	TAFEL DIAG.	POS. POS.	ID-NR. ID-NO.	TAFEL DIAG.	POS. POS.	ID-NR. ID-NO.	TAFEL DIAG.	POS. POS.	ID-NR. ID-NO.	TAFEL DIAG.	POS. POS.	ID-NR. ID-NO.	TAFEL DIAG.	POS. POS.
00 910 413 0	104.0	2	00 910 500 1	36.0	21	00 910 514 1	98.0	11	00 910 609 0	86.0	7	00 910 865 1	100.0	2
00 910 413 0	111.0	6	00 910 500 1	52.0	8	00 910 514 1	104.0	16	00 910 609 0	87.0	7	00 910 871 0	4.0	16
00 910 413 0	112.0	6	00 910 500 1	53.0	21	00 910 515 2	6.0	27	00 910 609 0	100.0	53	00 910 882 1	102.0	3
00 910 413 0	114.0	14	00 910 500 1	81.0	8	00 910 515 2	22.0	27	00 910 609 0	110.0	14	00 910 883 1	102.0	3
00 910 413 0	115.0	33	00 910 500 1	82.0	21	00 910 515 2	37.0	18	00 910 609 0	110.0	30	00 910 884 1	102.0	3
00 910 413 0	116.0	26	00 910 506 1	2.0	31	00 910 515 2	54.0	18	00 910 609 0	113.0	20	00 910 885 0	110.0	25
00 910 413 0	119.0	28	00 910 506 1	8.0	79	00 910 515 2	58.0	18	00 910 609 0	115.0	19	00 910 904 0	6.0	19
00 910 413 0	120.0	24	00 910 506 1	13.0	15	00 910 515 2	64.0	18	00 910 609 0	117.0	10	00 910 904 0	132.0	20
00 910 413 0	121.0	27	00 910 506 1	21.0	15	00 910 515 2	93.0	3	00 910 609 0	144.0	2	00 910 905 1	6.0	19
00 910 413 0	122.0	23	00 910 506 1	24.0	90	00 910 515 2	120.0	17	00 910 609 0	145.0	2	00 910 905 1	22.0	19
00 910 413 0	125.0	10	00 910 506 1	29.0	15	00 910 603 0	6.0	37	00 910 609 0	151.0	3	00 910 905 1	93.0	7
00 910 414 0	5.0	15	00 910 506 1	36.0	15	00 910 603 0	13.0	43	00 910 613 0	48.0	14	00 910 905 1	132.0	20
00 910 414 0	6.0	10	00 910 506 1	45.0	28	00 910 603 0	21.0	32	00 910 613 0	77.0	22	00 911 025 0	94.0	39
00 910 414 0	18.0	33	00 910 506 1	53.0	15	00 910 603 0	22.0	37	00 910 624 0	97.0	17	00 911 027 0	94.0	39
00 910 414 0	21.0	7	00 910 506 1	74.0	28	00 910 603 0	29.0	43	00 910 624 0	117.0	11	00 911 029 0	94.0	39
00 910 414 0	22.0	10	00 910 506 1	82.0	15	00 910 603 0	33.0	17	00 910 639 1	84.0	5	00 911 134 0	107.0	20
00 910 414 0	34.0	4	00 910 506 1	85.0	22	00 910 603 0	34.0	36	00 910 639 1	85.0	51	00 911 134 0	108.0	12
00 910 414 0	36.0	7	00 910 506 1	86.0	22	00 910 603 0	36.0	32	00 910 639 1	86.0	51	00 911 136 1	85.0	36
00 910 414 0	50.0	28	00 910 506 1	97.0	37	00 910 603 0	37.0	41	00 910 639 1	87.0	21	00 911 136 1	86.0	36
00 910 414 0	53.0	7	00 910 506 1	100.0	26	00 910 603 0	54.0	41	00 910 639 1	102.0	47	00 911 136 1	107.0	19
00 910 414 0	79.0	4	00 910 506 1	101.0	52	00 910 603 0	58.0	41	00 910 639 1	113.0	36	00 911 136 1	110.0	20
00 910 414 0	82.0	7	00 910 506 1	105.0	21	00 910 603 0	58.0	53	00 910 643 1	88.0	10	00 911 165 0	3.0	4
00 910 414 0	84.0	38	00 910 506 1	111.0	22	00 910 603 0	64.0	41	00 910 702 1	97.0	2	00 911 165 0	94.0	34
00 910 414 0	85.0	64	00 910 506 1	115.0	9	00 910 603 0	64.0	53	00 910 702 1	100.0	4	00 911 166 0	3.0	4
00 910 414 0	86.0	64	00 910 506 1	116.0	7	00 910 603 0	78.0	17	00 910 704 0	100.0	75	00 911 166 0	94.0	34
00 910 414 0	87.0	55	00 910 506 1	117.0	9	00 910 603 0	79.0	36	00 910 716 0	96.0	17	00 911 168 0	3.0	4
00 910 414 0	101.0	24	00 910 511 1	98.0	26	00 910 603 0	88.0	9	00 910 718 1	108.0	32	00 911 168 0	94.0	34
00 910 414 0	104.0	5	00 910 512 2	88.0	11	00 910 603 0	97.0	22	00 910 718 1	108.0	37	00 911 518 0	7.0	43
00 910 414 0	106.0	23	00 910 512 2	99.0	18	00 910 603 0	101.0	48	00 910 718 1	110.0	44	00 911 518 0	8.0	29
00 910 414 0	108.0	25	00 910 512 2	100.0	17	00 910 603 0	102.0	21	00 910 727 1	84.0	9	00 911 518 0	23.0	37
00 910 414 0	111.0	37	00 910 512 2	110.0	22	00 910 603 0	117.0	33	00 910 727 1	85.0	30	00 911 518 0	38.0	42
00 910 414 0	112.0	35	00 910 512 2	117.0	14	00 910 603 0	121.0	11	00 910 727 1	86.0	30	00 911 518 0	39.0	41
00 910 414 0	113.0	42	00 910 514 1	4.0	5	00 910 603 0	148.0	17	00 910 727 1	87.0	36	00 911 518 0	40.0	42
00 910 414 0	115.0	14	00 910 514 1	6.0	32	00 910 604 0	100.0	5	00 910 746 0	94.0	33	00 911 518 0	55.0	42
00 910 414 0	117.0	23	00 910 514 1	37.0	14	00 910 604 0	116.0	24	00 910 760 0	94.0	38	00 911 518 0	56.0	41
00 910 414 0	121.0	4	00 910 514 1	54.0	14	00 910 605 0	2.0	24	00 910 843 1	111.0	30	00 911 518 0	57.0	42
00 910 414 0	142.0	7	00 910 514 1	58.0	14	00 910 605 0	111.0	34	00 910 844 1	111.0	30	00 911 518 0	59.0	28
00 910 414 0	143.0	7	00 910 514 1	64.0	14	00 910 609 0	2.0	8	00 910 848 0	96.0	16	00 911 518 0	61.0	41
00 910 500 1	20.0	3	00 910 514 1	85.0	38	00 910 609 0	18.0	52	00 910 849 0	96.0	16	00 911 518 0	62.0	28
00 910 500 1	21.0	21	00 910 514 1	86.0	38	00 910 609 0	85.0	7	00 910 851 1	96.0	16	00 911 518 0	65.0	28

ID-NR. ID-NO.	TAFEL DIAG.	POS. POS.	ID-NR. ID-NO.	TAFEL DIAG.	POS. POS.	ID-NR. ID-NO.	TAFEL DIAG.	POS. POS.	ID-NR. ID-NO.	TAFEL DIAG.	POS. POS.	ID-NR. ID-NO.	TAFEL DIAG.	POS. POS.
00 911 518 0	67.0	41	00 911 804 0	57.0	43	00 912 501 2	62.0	52	00 912 644 2	110.0	23	00 915 072 1	3.0	27
00 911 518 0	68.0	28	00 911 804 0	59.0	18	00 912 501 2	65.0	52	00 912 648 2	85.0	32	00 915 162 2	3.0	14
00 911 520 0	100.0	39	00 911 804 0	61.0	40	00 912 501 2	68.0	52	00 912 648 2	86.0	32	00 915 221 0	4.0	1
00 911 522 1	108.0	31	00 911 804 0	62.0	18	00 912 501 2	112.0	19	00 912 670 1	85.0	31	00 915 277 0	3.0	8
00 911 529 0	8.0	75	00 911 804 0	65.0	18	00 912 516 3	8.0	54	00 912 670 1	86.0	31	00 915 701 0	3.0	12
00 911 529 0	24.0	63	00 911 804 0	67.0	40	00 912 516 3	24.0	54	00 912 672 1	93.0	5	00 916 022 1	88.0	17
00 911 529 0	38.0	37	00 911 804 0	68.0	18	00 912 516 3	38.0	11	00 912 672 1	110.0	21	00 916 381 2	37.0	28
00 911 529 0	40.0	37	00 911 804 0	120.0	19	00 912 516 3	40.0	11	00 912 675 2	84.0	10	00 916 381 2	54.0	28
00 911 529 0	55.0	37	00 912 001 0	88.0	18	00 912 516 3	55.0	11	00 912 675 2	85.0	57	00 916 381 2	58.0	28
00 911 529 0	57.0	37	00 912 022 0	100.0	46	00 912 516 3	57.0	11	00 912 675 2	86.0	57	00 916 381 2	64.0	28
00 911 529 0	60.0	9	00 912 028 1	100.0	44	00 912 516 3	59.0	54	00 912 675 2	87.0	37	00 917 004 1	83.0	3
00 911 529 0	63.0	9	00 912 066 1	37.0	24	00 912 516 3	62.0	54	00 912 677 2	110.0	26	00 917 004 1	85.0	5
00 911 529 0	66.0	9	00 912 066 1	54.0	24	00 912 516 3	65.0	54	00 912 716 2	110.0	47	00 917 004 1	86.0	5
00 911 529 0	69.0	9	00 912 066 1	58.0	24	00 912 516 3	68.0	54	00 912 716 2	120.0	18	00 917 004 1	87.0	5
00 911 529 0	111.0	8	00 912 066 1	64.0	24	00 912 521 1	108.0	21	00 912 720 2	152.0	9	00 917 004 1	110.0	24
00 911 541 0	102.0	12	00 912 132 0	7.0	3	00 912 539 2	100.0	73	00 912 724 2	85.0	4	00 917 006 1	104.0	14
00 911 553 0	37.0	6	00 912 132 0	8.0	15	00 912 539 2	112.0	9	00 912 724 2	86.0	4	00 917 505 1	100.0	57
00 911 553 0	54.0	6	00 912 132 0	23.0	3	00 912 548 0	100.0	63	00 912 724 2	87.0	4	00 917 506 0	6.0	12
00 911 553 0	58.0	6	00 912 132 0	24.0	16	00 912 561 1	101.0	50	00 912 742 2	96.0	9	00 917 506 0	22.0	12
00 911 553 0	64.0	6	00 912 132 0	38.0	65	00 912 579 2	117.0	27	00 912 854 2	85.0	4	00 917 600 0	84.0	28
00 911 553 0	102.0	17	00 912 132 0	39.0	7	00 912 582 2	101.0	53	00 912 854 2	86.0	4	00 917 602 0	100.0	58
00 911 553 0	132.0	17	00 912 132 0	40.0	65	00 912 611 2	88.0	12	00 912 854 2	87.0	4	00 917 603 1	6.0	13
00 911 554 0	6.0	21	00 912 132 0	55.0	65	00 912 613 2	6.0	15	00 913 810 0	7.0	54	00 917 603 1	22.0	13
00 911 554 0	22.0	21	00 912 132 0	56.0	7	00 912 613 2	22.0	15	00 913 810 0	8.0	46	00 917 603 1	111.0	40
00 911 554 0	93.0	6	00 912 132 0	57.0	65	00 912 613 2	100.0	33	00 913 810 0	23.0	47	00 917 901 1	144.0	13
00 911 610 0	94.0	32	00 912 132 0	59.0	14	00 912 613 2	117.0	3	00 913 810 0	24.0	18	00 917 901 1	145.0	7
00 911 653 0	102.0	31	00 912 132 0	61.0	7	00 912 615 2	111.0	38	00 914 138 0	21.0	45	00 918 548 0	20.0	15
00 911 668 0	2.0	3	00 912 132 0	62.0	14	00 912 616 2	85.0	31	00 914 138 0	36.0	45	00 918 548 0	52.0	21
00 911 686 0	3.0	3	00 912 132 0	65.0	14	00 912 616 2	85.0	39	00 914 138 0	53.0	43	00 918 548 0	81.0	21
00 911 691 0	96.0	18	00 912 132 0	67.0	7	00 912 616 2	86.0	31	00 914 138 0	82.0	43	00 918 831 0	16.0	22
00 911 694 0	94.0	37	00 912 132 0	68.0	14	00 912 616 2	86.0	39	00 914 138 0	138.0	33	00 918 831 0	32.0	22
00 911 804 0	7.0	37	00 912 501 2	8.0	55	00 912 636 2	100.0	62	00 914 138 0	142.0	15	00 918 832 0	38.0	35
00 911 804 0	8.0	21	00 912 501 2	8.0	67	00 912 639 3	100.0	28	00 914 701 0	21.0	46	00 918 832 0	38.0	35
00 911 804 0	23.0	43	00 912 501 2	24.0	53	00 912 641 2	100.0	18	00 914 701 0	36.0	46	00 918 832 0	40.0	35
00 911 804 0	24.0	39	00 912 501 2	24.0	74	00 912 641 2	100.0	76	00 914 701 0	53.0	44	00 918 832 0	40.0	35
00 911 804 0	38.0	43	00 912 501 2	38.0	10	00 912 641 2	109.0	14	00 914 701 0	82.0	44	00 918 832 0	55.0	35
00 911 804 0	39.0	40	00 912 501 2	40.0	10	00 912 641 2	116.0	13	00 915 020 0	94.0	15	00 918 832 0	55.0	35
00 911 804 0	40.0	43	00 912 501 2	55.0	10	00 912 643 2	117.0	15	00 915 033 0	96.0	45	00 918 832 0	57.0	35
00 911 804 0	55.0	43	00 912 501 2	57.0	10	00 912 644 2	4.0	7	00 915 040 0	108.0	9	00 918 832 0	57.0	35
00 911 804 0	56.0	40	00 912 501 2	59.0	52	00 912 644 2	104.0	17	00 915 066 0	102.0	9	00 918 839 0	117.0	16

ID-NR. ID-NO.	TAFEL DIAG.	POS. POS.	ID-NR. ID-NO.	TAFEL DIAG.	POS. POS.	ID-NR. ID-NO.	TAFEL DIAG.	POS. POS.	ID-NR. ID-NO.	TAFEL DIAG.	POS. POS.	ID-NR. ID-NO.	TAFEL DIAG.	POS. POS.
00 919 002 0	6.0	43	00 919 104 0	24.0	56	00 919 333 0	55.0	80	00 919 664 0	13.0	23	00 919 918 1	30.0	16
00 919 002 0	15.0	48	00 919 104 0	38.0	40	00 919 333 0	57.0	80	00 919 664 0	15.0	15	00 919 918 1	32.0	20
00 919 002 0	22.0	43	00 919 104 0	40.0	40	00 919 333 0	60.0	18	00 919 664 0	29.0	23	00 919 918 1	42.0	1
00 919 002 0	31.0	48	00 919 104 0	55.0	40	00 919 333 0	63.0	18	00 919 664 0	31.0	15	00 919 918 1	43.0	8
00 919 004 0	7.0	28	00 919 104 0	57.0	40	00 919 333 0	66.0	18	00 919 664 0	45.0	39	00 919 918 1	46.0	20
00 919 004 0	7.0	49	00 919 105 0	84.0	7	00 919 333 0	69.0	18	00 919 664 0	47.0	18	00 919 918 1	71.0	1
00 919 004 0	9.0	6	00 919 105 0	85.0	27	00 919 346 0	13.0	35	00 919 664 0	48.0	30	00 919 918 1	72.0	8
00 919 004 0	23.0	28	00 919 105 0	86.0	27	00 919 346 0	29.0	35	00 919 664 0	74.0	39	00 919 918 1	75.0	20
00 919 004 0	25.0	6	00 919 105 0	87.0	24	00 919 351 0	84.0	35	00 919 664 0	76.0	18	00 919 954 0	102.0	42
00 919 004 0	38.0	6	00 919 105 0	88.0	22	00 919 351 0	85.0	46	00 919 664 0	77.0	17	00 919 955 0	106.0	14
00 919 004 0	38.0	82	00 919 105 0	90.0	4	00 919 351 0	86.0	46	00 919 696 0	15.0	12	00 919 997 0	144.0	10
00 919 004 0	39.0	36	00 919 105 0	91.0	4	00 919 351 0	87.0	25	00 919 696 0	31.0	12	00 919 997 0	145.0	11
00 919 004 0	40.0	6	00 919 105 0	98.0	1	00 919 351 0	90.0	2	00 919 729 0	10.0	9	00 920 033 1	52.0	11
00 919 004 0	40.0	82	00 919 105 0	99.0	12	00 919 351 0	91.0	2	00 919 729 0	26.0	9	00 920 033 1	81.0	11
00 919 004 0	55.0	6	00 919 105 0	100.0	50	00 919 370 0	105.0	51	00 919 729 0	41.0	9	00 920 034 0	15.0	21
00 919 004 0	55.0	82	00 919 105 0	110.0	4	00 919 602 1	13.0	34	00 919 729 0	70.0	9	00 920 034 0	48.0	24
00 919 004 0	56.0	36	00 919 106 0	38.0	51	00 919 602 1	14.0	11	00 919 729 0	126.0	14	00 920 042 1	15.0	19
00 919 004 0	57.0	6	00 919 106 0	40.0	51	00 919 602 1	29.0	34	00 919 731 0	125.0	8	00 920 042 1	109.0	8
00 919 004 0	57.0	82	00 919 106 0	55.0	51	00 919 602 1	30.0	11	00 919 749 0	125.0	24	00 920 061 1	52.0	19
00 919 004 0	59.0	33	00 919 106 0	57.0	51	00 919 602 1	46.0	15	00 919 756 0	102.0	44	00 920 061 1	81.0	19
00 919 004 0	60.0	16	00 919 108 0	100.0	43	00 919 602 1	75.0	15	00 919 761 1	105.0	6	00 920 070 0	5.0	20
00 919 004 0	61.0	36	00 919 202 0	16.0	21	00 919 602 1	92.0	5	00 919 762 0	5.0	12	00 920 083 0	14.0	6
00 919 004 0	62.0	33	00 919 202 0	16.0	25	00 919 602 1	115.0	4	00 919 762 0	125.0	14	00 920 083 0	30.0	6
00 919 004 0	63.0	16	00 919 202 0	32.0	21	00 919 602 1	148.0	25	00 919 785 1	47.0	11	00 920 083 0	122.0	13
00 919 004 0	65.0	33	00 919 202 0	32.0	25	00 919 603 0	13.0	22	00 919 785 1	76.0	11	00 920 083 0	144.0	15
00 919 004 0	66.0	16	00 919 216 0	124.0	10	00 919 603 0	15.0	14	00 919 864 0	11.0	2	00 920 083 0	148.0	27
00 919 004 0	67.0	36	00 919 217 0	124.0	12	00 919 603 0	29.0	22	00 919 864 0	27.0	2	00 920 087 0	48.0	4
00 919 004 0	68.0	33	00 919 300 0	13.0	7	00 919 603 0	31.0	14	00 919 864 0	42.0	2	00 920 087 0	77.0	4
00 919 004 0	69.0	16	00 919 300 0	29.0	7	00 919 603 0	45.0	38	00 919 864 0	43.0	13	00 920 093 0	20.0	14
00 919 004 0	84.0	25	00 919 300 0	45.0	22	00 919 603 0	74.0	38	00 919 864 0	47.0	10	00 920 093 0	46.0	21
00 919 019 1	114.0	16	00 919 300 0	74.0	22	00 919 630 0	5.0	34	00 919 864 0	71.0	2	00 920 093 0	52.0	20
00 919 069 0	114.0	13	00 919 300 0	103.0	9	00 919 630 0	10.0	13	00 919 864 0	72.0	13	00 920 093 0	75.0	21
00 919 069 0	119.0	26	00 919 300 0	114.0	11	00 919 630 0	26.0	13	00 919 864 0	76.0	10	00 920 093 0	81.0	20
00 919 103 0	59.0	23	00 919 300 0	119.0	5	00 919 630 0	41.0	13	00 919 864 0	145.0	12	00 920 095 0	15.0	29
00 919 103 0	62.0	23	00 919 307 0	92.0	6	00 919 630 0	70.0	13	00 919 908 0	125.0	17	00 920 095 0	31.0	29
00 919 103 0	65.0	23	00 919 320 0	105.0	3	00 919 630 0	115.0	6	00 919 913 0	105.0	35	00 920 095 0	144.0	7
00 919 103 0	68.0	23	00 919 333 0	9.0	5	00 919 630 0	118.0	6	00 919 918 1	11.0	1	00 920 095 0	145.0	6
00 919 103 0	150.0	7	00 919 333 0	25.0	5	00 919 631 0	124.0	5	00 919 918 1	14.0	16	00 920 113 0	46.0	1
00 919 104 0	8.0	34	00 919 333 0	38.0	80	00 919 641 0	124.0	8	00 919 918 1	16.0	20	00 920 113 0	75.0	1
00 919 104 0	24.0	30	00 919 333 0	40.0	80	00 919 659 0	125.0	16	00 919 918 1	27.0	1	00 920 115 0	15.0	3

ID-NR. ID-NO.	TAFEL DIAG.	POS. POS.	ID-NR. ID-NO.	TAFEL DIAG.	POS. POS.	ID-NR. ID-NO.	TAFEL DIAG.	POS. POS.	ID-NR. ID-NO.	TAFEL DIAG.	POS. POS.	ID-NR. ID-NO.	TAFEL DIAG.	POS. POS.
00 920 115 0	31.0	3	00 920 901 1	29.0	5	00 920 972 0	13.0	4	00 921 046 1	14.0	20	00 921 054 1	43.0	1
00 920 804 0	125.0	25	00 920 901 1	45.0	20	00 920 972 0	29.0	4	00 921 046 1	15.0	39	00 921 054 1	45.0	32
00 920 805 0	125.0	25	00 920 901 1	74.0	20	00 920 972 0	45.0	18	00 921 046 1	16.0	27	00 921 054 1	46.0	6
00 920 810 0	125.0	24	00 920 901 1	91.0	17	00 920 972 0	47.0	12	00 921 046 1	20.0	32	00 921 054 1	52.0	12
00 920 817 1	115.0	53	00 920 902 0	5.0	28	00 920 972 0	74.0	18	00 921 046 1	29.0	9	00 921 054 1	71.0	4
00 920 818 0	10.0	16	00 920 902 0	15.0	13	00 920 972 0	76.0	12	00 921 046 1	30.0	20	00 921 054 1	72.0	1
00 920 818 0	16.0	5	00 920 902 0	31.0	13	00 920 981 2	15.0	10	00 921 046 1	31.0	39	00 921 054 1	74.0	32
00 920 818 0	26.0	16	00 920 902 0	77.0	10	00 920 981 2	31.0	10	00 921 046 1	32.0	27	00 921 054 1	75.0	6
00 920 818 0	32.0	5	00 920 902 0	147.0	4	00 920 984 1	20.0	6	00 921 046 1	45.0	47	00 921 054 1	81.0	12
00 920 818 0	41.0	16	00 920 904 0	90.0	18	00 920 984 1	118.0	4	00 921 046 1	46.0	25	00 921 054 1	103.0	12
00 920 818 0	47.0	35	00 920 904 0	91.0	18	00 920 984 1	126.0	4	00 921 046 1	47.0	21	00 921 054 1	114.0	6
00 920 818 0	70.0	16	00 920 905 0	98.0	6	00 921 001 0	5.0	31	00 921 046 1	52.0	1	00 921 054 1	122.0	5
00 920 818 0	76.0	35	00 920 905 0	122.0	27	00 921 003 1	14.0	7	00 921 046 1	74.0	47	00 921 054 1	144.0	12
00 920 818 0	90.0	16	00 920 911 1	18.0	49	00 921 003 1	30.0	7	00 921 046 1	75.0	25	00 921 054 1	145.0	13
00 920 818 0	91.0	16	00 920 911 1	34.0	31	00 921 003 1	47.0	36	00 921 046 1	76.0	21	00 921 060 2	18.0	38
00 920 818 0	103.0	1	00 920 911 1	79.0	31	00 921 003 1	76.0	36	00 921 046 1	81.0	1	00 921 060 2	33.0	25
00 920 818 0	105.0	46	00 920 914 0	13.0	25	00 921 003 1	90.0	14	00 921 046 1	90.0	20	00 921 060 2	34.0	15
00 920 818 0	109.0	1	00 920 914 0	29.0	25	00 921 003 1	91.0	14	00 921 046 1	91.0	13	00 921 060 2	78.0	25
00 920 818 0	114.0	1	00 920 914 0	45.0	41	00 921 004 1	42.0	3	00 921 046 1	103.0	29	00 921 060 2	79.0	15
00 920 818 0	119.0	1	00 920 914 0	74.0	41	00 921 004 1	46.0	2	00 921 046 1	109.0	17	00 921 060 2	114.0	5
00 920 818 0	122.0	1	00 920 916 0	98.0	5	00 921 004 1	71.0	3	00 921 046 1	118.0	25	00 921 060 2	119.0	4
00 920 818 0	126.0	1	00 920 916 0	122.0	28	00 921 004 1	75.0	2	00 921 046 1	119.0	25	00 921 062 2	105.0	1
00 920 858 1	125.0	35	00 920 919 0	13.0	24	00 921 012 1	13.0	26	00 921 046 1	122.0	26	00 921 065 1	19.0	10
00 920 868 0	15.0	17	00 920 919 0	16.0	8	00 921 012 1	15.0	28	00 921 046 1	126.0	11	00 921 065 1	34.0	24
00 920 868 0	20.0	26	00 920 919 0	29.0	24	00 921 012 1	29.0	26	00 921 047 1	18.0	20	00 921 065 1	79.0	24
00 920 868 0	31.0	17	00 920 919 0	32.0	8	00 921 012 1	31.0	28	00 921 053 1	105.0	50	00 921 065 1	105.0	13
00 920 868 0	46.0	36	00 920 919 0	45.0	40	00 921 012 1	45.0	43	00 921 054 1	11.0	3	00 921 066 1	13.0	19
00 920 868 0	52.0	34	00 920 919 0	74.0	40	00 921 012 1	74.0	43	00 921 054 1	13.0	30	00 921 066 1	20.0	37
00 920 868 0	75.0	36	00 920 919 0	147.0	2	00 921 016 1	14.0	15	00 921 054 1	13.0	39	00 921 066 1	29.0	19
00 920 868 0	81.0	34	00 920 920 1	98.0	4	00 921 016 1	30.0	15	00 921 054 1	14.0	1	00 921 066 1	45.0	42
00 920 873 0	10.0	1	00 920 921 1	98.0	8	00 921 016 1	45.0	34	00 921 054 1	15.0	40	00 921 066 1	46.0	30
00 920 873 0	26.0	1	00 920 931 0	5.0	42	00 921 016 1	74.0	34	00 921 054 1	16.0	12	00 921 066 1	49.0	19
00 920 873 0	41.0	1	00 920 931 0	31.0	20	00 921 025 3	118.0	17	00 921 054 1	20.0	7	00 921 066 1	74.0	42
00 920 873 0	70.0	1	00 920 931 0	77.0	12	00 921 025 3	119.0	17	00 921 054 1	27.0	3	00 921 066 1	75.0	30
00 920 890 0	118.0	7	00 920 943 0	13.0	6	00 921 039 1	9.0	12	00 921 054 1	29.0	30	00 921 067 1	5.0	33
00 920 897 0	109.0	7	00 920 943 0	29.0	6	00 921 043 0	18.0	21	00 921 054 1	29.0	39	00 921 067 1	10.0	11
00 920 897 0	118.0	15	00 920 943 0	45.0	21	00 921 043 0	105.0	34	00 921 054 1	30.0	1	00 921 067 1	13.0	17
00 920 897 0	119.0	15	00 920 943 0	74.0	21	00 921 045 1	9.0	13	00 921 054 1	31.0	40	00 921 067 1	14.0	9
00 920 897 0	122.0	12	00 920 968 1	118.0	16	00 921 046 1	5.0	37	00 921 054 1	32.0	12	00 921 067 1	20.0	13
00 920 901 1	13.0	5	00 920 968 1	119.0	16	00 921 046 1	13.0	9	00 921 054 1	42.0	4	00 921 067 1	26.0	11

ID-NR. ID-NO.	TAFEL DIAG.	POS. POS.	ID-NR. ID-NO.	TAFEL DIAG.	POS. POS.	ID-NR. ID-NO.	TAFEL DIAG.	POS. POS.	ID-NR. ID-NO.	TAFEL DIAG.	POS. POS.	ID-NR. ID-NO.	TAFEL DIAG.	POS. POS.
00 921 067 1	29.0	17	00 921 071 1	76.0	6	00 921 079 1	81.0	18	00 921 119 1	105.0	17	00 921 182 0	31.0	38
00 921 067 1	30.0	9	00 921 071 1	76.0	15	00 921 079 1	90.0	13	00 921 122 2	15.0	26	00 921 182 0	48.0	7
00 921 067 1	31.0	18	00 921 071 1	81.0	17	00 921 079 1	91.0	8	00 921 122 2	31.0	26	00 921 182 0	77.0	7
00 921 067 1	41.0	11	00 921 071 1	103.0	5	00 921 079 1	109.0	20	00 921 122 2	47.0	17	00 921 182 0	125.0	25
00 921 067 1	43.0	9	00 921 071 1	106.0	7	00 921 083 1	15.0	18	00 921 122 2	76.0	17	00 921 182 0	125.0	36
00 921 067 1	45.0	30	00 921 071 1	118.0	10	00 921 083 1	115.0	1	00 921 131 2	150.0	1	00 921 183 1	5.0	37
00 921 067 1	46.0	3	00 921 071 1	119.0	10	00 921 083 1	118.0	18	00 921 144 0	5.0	7	00 921 183 1	15.0	39
00 921 067 1	47.0	7	00 921 071 1	122.0	8	00 921 083 1	119.0	18	00 921 145 0	118.0	2	00 921 183 1	31.0	39
00 921 067 1	70.0	11	00 921 074 1	17.0	16	00 921 087 1	13.0	12	00 921 148 0	5.0	30	00 921 183 1	48.0	6
00 921 067 1	72.0	9	00 921 074 1	19.0	8	00 921 087 1	14.0	27	00 921 148 0	109.0	22	00 921 183 1	77.0	6
00 921 067 1	74.0	30	00 921 074 1	33.0	22	00 921 087 1	16.0	14	00 921 155 0	20.0	5	00 921 183 1	125.0	24
00 921 067 1	75.0	3	00 921 074 1	34.0	9	00 921 087 1	18.0	43	00 921 155 0	52.0	10	00 921 184 0	102.0	41
00 921 067 1	76.0	7	00 921 074 1	49.0	15	00 921 087 1	20.0	10	00 921 155 0	81.0	10	00 921 184 0	105.0	12
00 921 067 1	90.0	15	00 921 074 1	50.0	14	00 921 087 1	29.0	12	00 921 160 1	18.0	5	00 921 204 0	18.0	42
00 921 067 1	91.0	6	00 921 074 1	78.0	22	00 921 087 1	30.0	27	00 921 160 1	34.0	12	00 921 204 0	114.0	7
00 921 067 1	105.0	45	00 921 074 1	79.0	9	00 921 087 1	32.0	14	00 921 160 1	79.0	12	00 921 204 0	119.0	6
00 921 067 1	106.0	17	00 921 074 1	105.0	29	00 921 087 1	45.0	25	00 921 160 1	102.0	43	00 921 206 0	5.0	38
00 921 067 1	109.0	21	00 921 075 0	34.0	23	00 921 087 1	49.0	22	00 921 169 0	105.0	11	00 921 206 0	13.0	8
00 921 067 1	114.0	2	00 921 075 0	79.0	23	00 921 087 1	74.0	25	00 921 170 0	5.0	2	00 921 206 0	14.0	19
00 921 067 1	115.0	5	00 921 077 1	13.0	21	00 921 087 1	144.0	4	00 921 170 0	15.0	4	00 921 206 0	15.0	38
00 921 067 1	118.0	19	00 921 077 1	16.0	7	00 921 087 1	145.0	4	00 921 170 0	31.0	4	00 921 206 0	16.0	26
00 921 067 1	119.0	19	00 921 077 1	20.0	27	00 921 089 1	14.0	26	00 921 170 0	105.0	49	00 921 206 0	20.0	33
00 921 067 1	122.0	30	00 921 077 1	29.0	21	00 921 089 1	18.0	2	00 921 173 0	5.0	6	00 921 206 0	29.0	8
00 921 067 1	126.0	7	00 921 077 1	32.0	7	00 921 089 1	30.0	26	00 921 173 0	105.0	16	00 921 206 0	30.0	19
00 921 067 1	144.0	6	00 921 077 1	45.0	37	00 921 089 1	92.0	2	00 921 173 0	125.0	12	00 921 206 0	31.0	38
00 921 067 1	145.0	5	00 921 077 1	46.0	35	00 921 089 1	106.0	18	00 921 174 1	15.0	2	00 921 206 0	32.0	26
00 921 068 0	95.0	4	00 921 077 1	74.0	37	00 921 093 1	90.0	17	00 921 174 1	31.0	2	00 921 206 0	45.0	46
00 921 070 1	114.0	17	00 921 077 1	75.0	35	00 921 093 1	115.0	3	00 921 174 1	48.0	2	00 921 206 0	46.0	24
00 921 071 1	13.0	27	00 921 077 1	109.0	19	00 921 093 1	144.0	5	00 921 174 1	77.0	2	00 921 206 0	47.0	20
00 921 071 1	15.0	43	00 921 079 1	13.0	28	00 921 093 1	145.0	15	00 921 174 1	125.0	11	00 921 206 0	52.0	2
00 921 071 1	20.0	25	00 921 079 1	15.0	16	00 921 094 1	14.0	10	00 921 175 0	5.0	9	00 921 206 0	74.0	46
00 921 071 1	29.0	27	00 921 079 1	16.0	18	00 921 094 1	20.0	12	00 921 175 0	15.0	6	00 921 206 0	75.0	24
00 921 071 1	31.0	43	00 921 079 1	29.0	28	00 921 094 1	30.0	10	00 921 175 0	31.0	6	00 921 206 0	76.0	20
00 921 071 1	43.0	10	00 921 079 1	31.0	16	00 921 094 1	46.0	13	00 921 175 0	48.0	9	00 921 206 0	81.0	2
00 921 071 1	45.0	44	00 921 079 1	32.0	18	00 921 094 1	52.0	33	00 921 175 0	77.0	9	00 921 206 0	90.0	9
00 921 071 1	47.0	6	00 921 079 1	45.0	19	00 921 094 1	75.0	13	00 921 179 2	5.0	27	00 921 206 0	91.0	12
00 921 071 1	47.0	15	00 921 079 1	46.0	31	00 921 094 1	81.0	33	00 921 179 2	48.0	32	00 921 206 0	103.0	8
00 921 071 1	52.0	17	00 921 079 1	52.0	18	00 921 095 1	105.0	28	00 921 179 2	77.0	15	00 921 206 0	109.0	16
00 921 071 1	72.0	10	00 921 079 1	74.0	19	00 921 112 1	18.0	27	00 921 182 0	5.0	38	00 921 206 0	114.0	12
00 921 071 1	74.0	44	00 921 079 1	75.0	31	00 921 112 1	105.0	18	00 921 182 0	15.0	38	00 921 206 0	118.0	24

ID-NR. ID-NO.	TAFEL DIAG.	POS. POS.	ID-NR. ID-NO.	TAFEL DIAG.	POS. POS.	ID-NR. ID-NO.	TAFEL DIAG.	POS. POS.	ID-NR. ID-NO.	TAFEL DIAG.	POS. POS.	ID-NR. ID-NO.	TAFEL DIAG.	POS. POS.
00 921 206 0	119.0	24	00 921 995 0	108.0	18	00 924 207 0	142.0	18	00 924 778 0	138.0	9	00 925 134 0	16.0	29
00 921 206 0	122.0	25	00 922 322 1	108.0	36	00 924 207 0	143.0	26	00 924 778 0	143.0	9	00 925 134 0	18.0	45
00 921 206 0	126.0	10	00 922 542 0	111.0	24	00 924 211 0	136.0	4	00 924 779 0	138.0	19	00 925 134 0	20.0	35
00 921 225 0	15.0	20	00 922 671 1	18.0	48	00 924 227 0	115.0	42	00 924 780 0	138.0	22	00 925 134 0	29.0	46
00 921 238 0	5.0	40	00 922 671 1	47.0	22	00 924 517 0	84.0	43	00 924 781 0	138.0	23	00 925 134 0	30.0	22
00 921 238 0	10.0	6	00 922 671 1	76.0	22	00 924 517 0	138.0	14	00 924 915 0	113.0	45	00 925 134 0	31.0	35
00 921 238 0	15.0	11	00 922 671 1	123.0	27	00 924 531 1	138.0	38	00 925 017 0	1.0	25	00 925 134 0	32.0	29
00 921 238 0	26.0	6	00 922 671 1	128.0	10	00 924 532 0	138.0	32	00 925 038 0	94.0	36	00 925 134 0	43.0	18
00 921 238 0	31.0	11	00 922 671 1	134.0	22	00 924 537 0	138.0	35	00 925 056 0	19.0	28	00 925 134 0	45.0	49
00 921 238 0	41.0	6	00 922 671 1	136.0	7	00 924 537 0	142.0	14	00 925 056 0	35.0	2	00 925 134 0	46.0	27
00 921 238 0	70.0	6	00 922 671 1	138.0	31	00 924 571 0	138.0	15	00 925 056 0	51.0	11	00 925 134 0	47.0	25
00 921 238 0	105.0	9	00 922 671 1	142.0	13	00 924 576 0	138.0	21	00 925 056 0	80.0	2	00 925 134 0	48.0	39
00 921 238 0	105.0	52	00 922 671 1	146.0	12	00 924 610 2	138.0	20	00 925 105 0	14.0	21	00 925 134 0	52.0	4
00 921 238 0	125.0	34	00 922 671 1	147.0	11	00 924 611 0	138.0	28	00 925 105 0	15.0	36	00 925 134 0	72.0	18
00 921 250 0	105.0	36	00 922 671 1	148.0	24	00 924 623 0	138.0	41	00 925 105 0	16.0	28	00 925 134 0	74.0	49
00 921 257 0	13.0	29	00 922 672 2	118.0	23	00 924 634 0	138.0	34	00 925 105 0	18.0	46	00 925 134 0	75.0	27
00 921 257 0	16.0	23	00 922 672 2	119.0	23	00 924 638 0	142.0	1	00 925 105 0	20.0	36	00 925 134 0	76.0	25
00 921 257 0	29.0	29	00 922 672 2	125.0	23	00 924 638 0	143.0	14	00 925 105 0	30.0	21	00 925 134 0	77.0	26
00 921 257 0	32.0	23	00 922 672 2	126.0	8	00 924 644 2	138.0	3	00 925 105 0	31.0	36	00 925 134 0	81.0	4
00 921 257 0	43.0	11	00 922 672 2	138.0	31	00 924 644 2	138.0	7	00 925 105 0	32.0	28	00 925 134 0	103.0	24
00 921 257 0	45.0	31	00 922 674 0	146.0	12	00 924 645 1	138.0	6	00 925 105 0	45.0	48	00 925 134 0	118.0	21
00 921 257 0	46.0	19	00 922 948 0	6.0	7	00 924 675 0	127.0	13	00 925 105 0	47.0	26	00 925 134 0	119.0	21
00 921 257 0	46.0	34	00 922 948 0	22.0	7	00 924 675 0	133.0	15	00 925 105 0	52.0	5	00 925 134 0	122.0	20
00 921 257 0	72.0	11	00 923 206 1	85.0	40	00 924 683 0	138.0	36	00 925 105 0	74.0	48	00 925 143 0	125.0	30
00 921 257 0	74.0	31	00 923 206 1	86.0	40	00 924 695 0	143.0	24	00 925 105 0	76.0	26	00 925 144 0	125.0	29
00 921 257 0	75.0	19	00 923 206 1	88.0	31	00 924 709 0	138.0	42	00 925 105 0	81.0	5	00 925 148 0	43.0	19
00 921 257 0	75.0	34	00 924 003 0	122.0	16	00 924 723 0	142.0	4	00 925 105 0	103.0	23	00 925 148 0	45.0	48
00 921 258 1	15.0	24	00 924 021 0	6.0	44	00 924 723 0	143.0	13	00 925 105 0	109.0	18	00 925 148 0	46.0	26
00 921 258 1	16.0	19	00 924 021 0	15.0	49	00 924 735 0	138.0	10	00 925 105 0	118.0	20	00 925 148 0	72.0	19
00 921 258 1	31.0	24	00 924 021 0	22.0	44	00 924 736 0	133.0	12	00 925 105 0	119.0	20	00 925 148 0	74.0	48
00 921 258 1	32.0	19	00 924 021 0	31.0	49	00 924 769 0	138.0	13	00 925 105 0	122.0	19	00 925 148 0	75.0	26
00 921 258 1	47.0	9	00 924 030 0	94.0	41	00 924 770 0	138.0	11	00 925 105 0	126.0	9	00 925 155 0	5.0	36
00 921 258 1	76.0	9	00 924 040 0	13.0	36	00 924 771 0	138.0	12	00 925 107 1	103.0	28	00 925 155 0	15.0	36
00 921 258 1	92.0	1	00 924 040 0	29.0	36	00 924 772 0	138.0	5	00 925 107 1	109.0	15	00 925 155 0	31.0	36
00 921 258 1	103.0	11	00 924 040 0	46.0	18	00 924 773 0	138.0	4	00 925 108 0	13.0	47	00 925 155 0	48.0	38
00 921 263 1	118.0	1	00 924 040 0	75.0	18	00 924 774 0	138.0	8	00 925 108 0	29.0	47	00 925 155 0	77.0	27
00 921 467 3	20.0	15	00 924 207 0	84.0	39	00 924 775 0	138.0	4	00 925 112 1	138.0	30	00 925 158 0	20.0	36
00 921 467 3	52.0	21	00 924 207 0	85.0	65	00 924 776 0	138.0	8	00 925 134 0	13.0	46	00 925 158 0	52.0	5
00 921 467 3	81.0	21	00 924 207 0	86.0	65	00 924 777 0	138.0	2	00 925 134 0	14.0	22	00 925 158 0	81.0	5
00 921 985 0	108.0	18	00 924 207 0	87.0	53	00 924 777 0	143.0	4	00 925 134 0	15.0	35	00 925 160 0	105.0	39

ID-NR. ID-NO.	TAFEL DIAG.	POS. POS.	ID-NR. ID-NO.	TAFEL DIAG.	POS. POS.	ID-NR. ID-NO.	TAFEL DIAG.	POS. POS.	ID-NR. ID-NO.	TAFEL DIAG.	POS. POS.	ID-NR. ID-NO.	TAFEL DIAG.	POS. POS.
00 925 181 0	138.0	29	00 932 157 0	94.0	17	00 937 609 0	94.0	20	00 939 218 1	143.0	18	00 942 364 0	154.0	1
00 925 208 1	94.0	31	00 932 160 0	94.0	13	00 937 636 0	110.0	45	00 939 218 1	154.0	1	00 942 393 0	154.0	11
00 926 101 0	3.0	32	00 932 164 0	7.0	12	00 937 717 1	16.0	9	00 939 299 2	154.0	4	00 942 557 0	154.0	12
00 926 101 0	94.0	45	00 932 164 0	8.0	7	00 937 717 1	32.0	9	00 939 407 1	153.0	2	00 942 558 0	154.0	13
00 927 118 1	37.0	26	00 932 164 0	23.0	12	00 937 717 1	106.0	13	00 939 412 2	153.0	3	00 944 902 2	83.0	2
00 927 118 1	54.0	26	00 932 164 0	24.0	7	00 937 721 0	18.0	15	00 939 414 2	153.0	4	00 944 915 0	18.0	31
00 927 118 1	58.0	26	00 932 184 0	38.0	56	00 937 721 0	19.0	26	00 939 471 1	153.0	1	00 944 915 0	34.0	2
00 927 118 1	64.0	26	00 932 184 0	39.0	12	00 937 721 0	34.0	27	00 939 478 3	154.0	7	00 944 915 0	50.0	26
00 928 202 1	84.0	18	00 932 184 0	40.0	56	00 937 721 0	35.0	3	00 939 516 0	153.0	9	00 944 915 0	79.0	2
00 930 139 0	96.0	43	00 932 184 0	55.0	56	00 937 721 0	51.0	12	00 939 521 1	153.0	5	00 944 919 0	21.0	24
00 930 142 0	3.0	17	00 932 184 0	56.0	12	00 937 721 0	79.0	27	00 939 529 0	144.0	16	00 944 919 0	36.0	24
00 930 165 0	3.0	25	00 932 184 0	57.0	56	00 937 721 0	80.0	3	00 939 529 0	145.0	14	00 944 919 0	53.0	24
00 930 168 0	3.0	13	00 932 184 0	59.0	6	00 937 721 0	116.0	29	00 939 529 0	153.0	7	00 944 919 0	82.0	24
00 930 240 0	110.0	43	00 932 184 0	61.0	12	00 937 727 0	96.0	14	00 939 573 0	154.0	6	00 945 000 0	17.0	4
00 930 278 0	94.0	19	00 932 184 0	62.0	6	00 938 515 0	98.0	2	00 940 097 0	7.0	39	00 945 000 0	33.0	4
00 930 327 0	96.0	48	00 932 184 0	65.0	6	00 938 552 1	3.0	31	00 940 097 0	8.0	25	00 945 000 0	49.0	4
00 930 500 0	96.0	40	00 932 184 0	67.0	12	00 938 552 1	94.0	46	00 940 097 0	23.0	20	00 945 000 0	78.0	4
00 930 507 0	102.0	13	00 932 184 0	68.0	6	00 938 552 1	96.0	47	00 940 097 0	24.0	37	00 945 012 0	17.0	5
00 930 535 0	110.0	11	00 934 012 0	111.0	5	00 938 552 1	99.0	16	00 940 097 0	39.0	28	00 945 012 0	33.0	5
00 930 537 0	2.0	2	00 934 017 2	107.0	15	00 938 831 0	110.0	13	00 940 097 0	56.0	28	00 945 012 0	49.0	5
00 930 566 0	100.0	1	00 934 629 0	99.0	9	00 938 833 0	99.0	8	00 940 097 0	61.0	28	00 945 012 0	78.0	5
00 931 906 0	96.0	15	00 934 653 0	99.0	10	00 938 833 0	110.0	16	00 940 097 0	67.0	28	00 945 014 0	17.0	12
00 932 101 0	7.0	6	00 934 905 0	85.0	20	00 938 933 0	9.0	11	00 940 103 0	16.0	10	00 945 014 0	33.0	14
00 932 101 0	8.0	12	00 934 905 0	86.0	20	00 938 933 0	25.0	11	00 940 103 0	32.0	10	00 945 014 0	49.0	14
00 932 101 0	23.0	6	00 934 905 0	110.0	3	00 938 933 0	38.0	76	00 940 114 0	110.0	48	00 945 014 0	78.0	14
00 932 101 0	24.0	13	00 934 906 0	85.0	25	00 938 933 0	40.0	76	00 940 227 0	94.0	46	00 945 051 0	17.0	1
00 932 109 0	94.0	23	00 934 906 0	86.0	25	00 938 933 0	55.0	76	00 940 265 0	106.0	12	00 945 051 0	33.0	1
00 932 110 0	94.0	8	00 934 906 0	110.0	2	00 938 933 0	57.0	76	00 940 287 0	112.0	31	00 945 051 0	49.0	1
00 932 145 0	38.0	62	00 934 909 0	88.0	14	00 938 933 0	60.0	26	00 940 375 0	112.0	34	00 945 051 0	78.0	1
00 932 145 0	39.0	10	00 934 910 0	108.0	34	00 938 933 0	63.0	26	00 940 453 0	20.0	31	00 945 052 2	50.0	5
00 932 145 0	40.0	62	00 934 920 0	102.0	27	00 938 933 0	66.0	26	00 940 453 0	52.0	28	00 945 054 2	106.0	9
00 932 145 0	55.0	62	00 934 960 0	101.0	54	00 938 933 0	69.0	26	00 940 453 0	81.0	28	00 945 057 1	18.0	8
00 932 145 0	56.0	10	00 935 335 0	100.0	37	00 938 933 0	98.0	7	00 940 527 0	85.0	69	00 945 057 1	19.0	3
00 932 145 0	57.0	62	00 936 029 1	94.0	35	00 938 984 1	112.0	4	00 940 527 0	86.0	69	00 945 057 1	106.0	4
00 932 145 0	59.0	11	00 936 059 0	94.0	25	00 939 101 4	153.0	8	00 940 527 0	87.0	57	00 945 065 0	106.0	10
00 932 145 0	61.0	10	00 936 171 1	96.0	42	00 939 124 1	154.0	17	00 940 562 1	101.0	7	00 945 066 1	106.0	21
00 932 145 0	62.0	11	00 936 431 0	3.0	2	00 939 145 1	142.0	19	00 942 012 1	154.0	20	00 945 067 1	18.0	36
00 932 145 0	65.0	11	00 937 514 0	3.0	28	00 939 145 1	154.0	1	00 942 038 1	154.0	24	00 945 067 1	34.0	6
00 932 145 0	67.0	10	00 937 536 0	96.0	5	00 939 159 1	154.0	1	00 942 134 0	154.0	3	00 945 067 1	50.0	22
00 932 145 0	68.0	11	00 937 564 1	99.0	15	00 939 175 1	154.0	1	00 942 196 1	153.0	6	00 945 067 1	79.0	6

ID-NR. ID-NO.	TAFEL DIAG.	POS. POS.	ID-NR. ID-NO.	TAFEL DIAG.	POS. POS.	ID-NR. ID-NO.	TAFEL DIAG.	POS. POS.	ID-NR. ID-NO.	TAFEL DIAG.	POS. POS.	ID-NR. ID-NO.	TAFEL DIAG.	POS. POS.
00 945 067 1	106.0	11	00 945 088 0	18.0	9	00 945 151 2	51.0	15	00 945 485 0	80.0	9	00 945 536 1	80.0	5
00 945 068 3	18.0	35	00 945 088 0	19.0	2	00 945 151 2	80.0	12	00 945 487 0	18.0	28	00 945 543 0	18.0	17
00 945 068 3	106.0	20	00 945 088 0	33.0	12	00 945 152 0	19.0	19	00 945 487 0	19.0	5	00 945 544 0	49.0	23
00 945 083 0	17.0	19	00 945 088 0	34.0	8	00 945 153 0	51.0	14	00 945 487 0	34.0	21	00 947 201 1	83.0	1
00 945 083 0	18.0	19	00 945 088 0	49.0	12	00 945 160 0	19.0	27	00 945 487 0	50.0	18	00 947 207 0	83.0	1
00 945 083 0	19.0	15	00 945 088 0	50.0	13	00 945 160 0	20.0	17	00 945 487 0	79.0	21	00 949 445 1	150.0	2
00 945 083 0	33.0	8	00 945 088 0	78.0	12	00 945 160 0	35.0	17	00 945 489 0	18.0	37	00 949 447 0	150.0	6
00 945 083 0	35.0	7	00 945 088 0	79.0	8	00 945 160 0	51.0	14	00 945 489 0	33.0	21	00 949 521 0	150.0	9
00 945 083 0	49.0	8	00 945 088 0	106.0	3	00 945 160 0	52.0	27	00 945 489 0	34.0	25	00 949 630 0	150.0	5
00 945 083 0	50.0	7	00 945 089 0	17.0	11	00 945 160 0	80.0	17	00 945 489 0	78.0	21	00 952 068 0	38.0	55
00 945 083 0	51.0	5	00 945 089 0	18.0	10	00 945 160 0	81.0	27	00 945 489 0	79.0	25	00 952 068 0	39.0	13
00 945 083 0	78.0	8	00 945 089 0	19.0	1	00 945 187 1	19.0	27	00 945 489 0	106.0	1	00 952 068 0	40.0	55
00 945 083 0	80.0	7	00 945 089 0	33.0	13	00 945 187 1	20.0	30	00 945 495 0	17.0	17	00 952 068 0	55.0	55
00 945 084 0	17.0	6	00 945 089 0	34.0	7	00 945 187 1	35.0	16	00 945 495 0	18.0	1	00 952 068 0	56.0	13
00 945 084 0	18.0	18	00 945 089 0	49.0	13	00 945 187 1	51.0	10	00 945 495 0	33.0	23	00 952 068 0	57.0	55
00 945 084 0	19.0	16	00 945 089 0	50.0	12	00 945 187 1	52.0	29	00 945 495 0	34.0	13	00 952 068 0	59.0	3
00 945 084 0	33.0	7	00 945 089 0	78.0	13	00 945 187 1	80.0	16	00 945 495 0	49.0	17	00 952 068 0	61.0	13
00 945 084 0	35.0	6	00 945 089 0	79.0	7	00 945 187 1	81.0	29	00 945 495 0	50.0	9	00 952 068 0	62.0	3
00 945 084 0	49.0	7	00 945 089 0	106.0	2	00 945 208 1	18.0	6	00 945 495 0	78.0	23	00 952 068 0	65.0	3
00 945 084 0	50.0	6	00 945 104 0	18.0	29	00 945 208 1	34.0	11	00 945 495 0	79.0	13	00 952 068 0	67.0	13
00 945 084 0	51.0	4	00 945 104 0	19.0	6	00 945 208 1	79.0	11	00 945 495 0	106.0	5	00 952 068 0	68.0	3
00 945 084 0	78.0	7	00 945 104 0	34.0	22	00 945 349 0	19.0	11	00 945 496 0	17.0	15	00 952 073 0	38.0	57
00 945 084 0	80.0	6	00 945 104 0	50.0	19	00 945 420 0	18.0	23	00 945 496 0	49.0	16	00 952 073 0	39.0	11
00 945 085 0	17.0	9	00 945 104 0	79.0	22	00 945 434 0	106.0	8	00 945 497 0	19.0	23	00 952 073 0	40.0	57
00 945 085 0	19.0	13	00 945 132 0	17.0	18	00 945 437 0	17.0	4	00 945 503 0	50.0	20	00 952 073 0	55.0	57
00 945 085 0	33.0	10	00 945 132 0	18.0	4	00 945 437 0	17.0	5	00 945 504 0	19.0	4	00 952 073 0	56.0	11
00 945 085 0	35.0	11	00 945 132 0	33.0	24	00 945 437 0	33.0	4	00 945 504 0	34.0	20	00 952 073 0	57.0	57
00 945 085 0	49.0	10	00 945 132 0	34.0	14	00 945 437 0	33.0	5	00 945 504 0	79.0	20	00 952 073 0	59.0	7
00 945 085 0	51.0	7	00 945 132 0	49.0	18	00 945 437 0	49.0	4	00 945 518 0	17.0	10	00 952 073 0	61.0	11
00 945 085 0	78.0	10	00 945 132 0	50.0	10	00 945 437 0	49.0	5	00 945 518 0	33.0	11	00 952 073 0	62.0	7
00 945 085 0	80.0	11	00 945 132 0	78.0	24	00 945 437 0	78.0	4	00 945 518 0	49.0	11	00 952 073 0	65.0	7
00 945 086 0	17.0	8	00 945 132 0	79.0	14	00 945 437 0	78.0	5	00 945 518 0	78.0	11	00 952 073 0	67.0	11
00 945 086 0	19.0	12	00 945 132 0	106.0	6	00 945 453 0	50.0	17	00 945 529 0	50.0	11	00 952 073 0	68.0	7
00 945 086 0	33.0	9	00 945 145 0	18.0	7	00 945 485 0	17.0	7	00 945 534 0	18.0	30	00 952 074 0	38.0	53
00 945 086 0	35.0	10	00 945 145 0	34.0	10	00 945 485 0	19.0	14	00 945 534 0	34.0	1	00 952 074 0	39.0	15
00 945 086 0	49.0	9	00 945 145 0	79.0	10	00 945 485 0	33.0	6	00 945 534 0	50.0	21	00 952 074 0	40.0	53
00 945 086 0	51.0	6	00 945 151 2	19.0	24	00 945 485 0	35.0	9	00 945 534 0	79.0	1	00 952 074 0	55.0	53
00 945 086 0	78.0	9	00 945 151 2	35.0	12	00 945 485 0	49.0	6	00 945 536 1	18.0	39	00 952 074 0	56.0	15
00 945 086 0	80.0	10	00 945 151 2	49.0	31	00 945 485 0	51.0	3	00 945 536 1	19.0	17	00 952 074 0	57.0	53
00 945 088 0	17.0	14	00 945 151 2	50.0	24	00 945 485 0	78.0	6	00 945 536 1	35.0	5	00 952 074 0	61.0	15

ID-NR. ID-NO.	TAFEL DIAG.	POS. POS.	ID-NR. ID-NO.	TAFEL DIAG.	POS. POS.	ID-NR. ID-NO.	TAFEL DIAG.	POS. POS.	ID-NR. ID-NO.	TAFEL DIAG.	POS. POS.	ID-NR. ID-NO.	TAFEL DIAG.	POS. POS.
00 952 074 0	67.0	15	00 952 096 0	61.0	23	00 952 848 0	22.0	22	00 952 902 0	24.0	17	00 952 941 0	40.0	81
00 952 089 0	7.0	15	00 952 096 0	62.0	43	00 952 894 0	38.0	35	00 952 903 0	7.0	17	00 952 941 0	55.0	81
00 952 089 0	8.0	2	00 952 096 0	65.0	43	00 952 894 0	40.0	35	00 952 903 0	8.0	41	00 952 941 0	57.0	81
00 952 089 0	23.0	15	00 952 096 0	67.0	23	00 952 894 0	55.0	35	00 952 903 0	23.0	17	00 952 941 0	60.0	15
00 952 089 0	24.0	2	00 952 096 0	68.0	43	00 952 894 0	57.0	35	00 952 903 0	24.0	20	00 952 941 0	63.0	15
00 952 090 0	7.0	5	00 952 098 0	7.0	10	00 952 894 0	60.0	7	00 952 921 0	38.0	52	00 952 941 0	66.0	15
00 952 090 0	8.0	13	00 952 098 0	8.0	9	00 952 894 0	63.0	7	00 952 921 0	39.0	16	00 952 941 0	69.0	15
00 952 090 0	23.0	5	00 952 098 0	23.0	10	00 952 894 0	66.0	7	00 952 921 0	40.0	52	00 952 945 0	38.0	29
00 952 090 0	24.0	14	00 952 099 0	7.0	16	00 952 894 0	69.0	7	00 952 921 0	55.0	52	00 952 945 0	40.0	29
00 952 091 0	7.0	13	00 952 099 0	8.0	6	00 952 895 0	38.0	35	00 952 921 0	56.0	16	00 952 945 0	55.0	29
00 952 091 0	8.0	3	00 952 099 0	23.0	16	00 952 895 0	40.0	35	00 952 921 0	57.0	52	00 952 945 0	57.0	29
00 952 091 0	23.0	14	00 952 099 0	24.0	6	00 952 895 0	55.0	35	00 952 921 0	59.0	5	00 952 948 0	8.0	89
00 952 091 0	24.0	3	00 952 159 0	38.0	54	00 952 895 0	57.0	35	00 952 921 0	61.0	16	00 952 948 0	24.0	82
00 952 092 0	7.0	14	00 952 159 0	39.0	14	00 952 895 0	60.0	7	00 952 921 0	62.0	5	00 952 948 0	38.0	23
00 952 092 0	8.0	4	00 952 159 0	40.0	54	00 952 895 0	63.0	7	00 952 921 0	65.0	5	00 952 948 0	40.0	23
00 952 092 0	23.0	13	00 952 159 0	55.0	54	00 952 895 0	66.0	7	00 952 921 0	67.0	16	00 952 948 0	55.0	23
00 952 092 0	24.0	4	00 952 159 0	56.0	14	00 952 895 0	69.0	7	00 952 921 0	68.0	5	00 952 948 0	57.0	23
00 952 095 0	7.0	26	00 952 159 0	57.0	54	00 952 900 0	7.0	9	00 952 922 0	38.0	67	00 952 948 0	60.0	13
00 952 095 0	23.0	26	00 952 159 0	59.0	2	00 952 900 0	8.0	5	00 952 922 0	39.0	17	00 952 948 0	63.0	13
00 952 095 0	38.0	73	00 952 159 0	61.0	14	00 952 900 0	23.0	9	00 952 922 0	40.0	67	00 952 948 0	66.0	13
00 952 095 0	39.0	22	00 952 159 0	62.0	2	00 952 900 0	24.0	5	00 952 922 0	55.0	67	00 952 948 0	69.0	13
00 952 095 0	40.0	73	00 952 159 0	65.0	2	00 952 900 0	38.0	59	00 952 922 0	56.0	17	00 952 952 0	38.0	15
00 952 095 0	55.0	73	00 952 159 0	67.0	14	00 952 900 0	39.0	5	00 952 922 0	57.0	67	00 952 952 0	40.0	15
00 952 095 0	56.0	22	00 952 159 0	68.0	2	00 952 900 0	40.0	59	00 952 922 0	59.0	34	00 952 952 0	55.0	15
00 952 095 0	57.0	73	00 952 311 0	108.0	4	00 952 900 0	55.0	59	00 952 922 0	61.0	17	00 952 952 0	57.0	15
00 952 095 0	59.0	42	00 952 683 0	6.0	8	00 952 900 0	56.0	5	00 952 922 0	62.0	34	00 952 952 0	59.0	51
00 952 095 0	61.0	22	00 952 683 0	22.0	8	00 952 900 0	57.0	59	00 952 922 0	65.0	34	00 952 952 0	62.0	51
00 952 095 0	62.0	42	00 952 683 0	37.0	31	00 952 900 0	59.0	4	00 952 922 0	67.0	17	00 952 952 0	65.0	51
00 952 095 0	65.0	42	00 952 683 0	54.0	31	00 952 900 0	61.0	5	00 952 922 0	68.0	34	00 952 952 0	68.0	51
00 952 095 0	67.0	22	00 952 683 0	58.0	31	00 952 900 0	62.0	4	00 952 938 0	38.0	3	00 952 953 0	38.0	16
00 952 095 0	68.0	42	00 952 683 0	64.0	31	00 952 900 0	65.0	4	00 952 938 0	40.0	3	00 952 953 0	40.0	16
00 952 096 0	7.0	25	00 952 836 0	38.0	32	00 952 900 0	67.0	5	00 952 938 0	55.0	3	00 952 953 0	55.0	16
00 952 096 0	23.0	25	00 952 836 0	40.0	32	00 952 900 0	68.0	4	00 952 938 0	57.0	3	00 952 953 0	57.0	16
00 952 096 0	38.0	72	00 952 836 0	55.0	32	00 952 901 0	7.0	11	00 952 938 0	59.0	64	00 952 953 0	59.0	50
00 952 096 0	39.0	23	00 952 836 0	57.0	32	00 952 901 0	8.0	8	00 952 938 0	62.0	64	00 952 953 0	62.0	50
00 952 096 0	40.0	72	00 952 846 0	37.0	12	00 952 901 0	23.0	11	00 952 938 0	65.0	64	00 952 953 0	65.0	50
00 952 096 0	55.0	72	00 952 846 0	54.0	12	00 952 901 0	24.0	8	00 952 938 0	68.0	64	00 952 953 0	68.0	50
00 952 096 0	56.0	23	00 952 846 0	58.0	12	00 952 902 0	7.0	2	00 952 941 0	9.0	7	00 952 954 0	8.0	56
00 952 096 0	57.0	72	00 952 846 0	64.0	12	00 952 902 0	8.0	16	00 952 941 0	25.0	7	00 952 954 0	24.0	52
00 952 096 0	59.0	43	00 952 848 0	6.0	22	00 952 902 0	23.0	2	00 952 941 0	38.0	81	00 952 954 0	38.0	12

ID-NR. ID-NO.	TAFEL DIAG.	POS. POS.	ID-NR. ID-NO.	TAFEL DIAG.	POS. POS.	ID-NR. ID-NO.	TAFEL DIAG.	POS. POS.	ID-NR. ID-NO.	TAFEL DIAG.	POS. POS.	ID-NR. ID-NO.	TAFEL DIAG.	POS. POS.
00 952 954 0	40.0	12	00 952 961 0	38.0	4	00 952 967 0	38.0	44	00 952 975 0	38.0	7	00 953 506 1	83.0	1
00 952 954 0	55.0	12	00 952 961 0	39.0	38	00 952 967 0	40.0	44	00 952 975 0	39.0	37	00 953 516 0	83.0	1
00 952 954 0	57.0	12	00 952 961 0	40.0	4	00 952 967 0	55.0	44	00 952 975 0	40.0	7	00 953 840 0	38.0	64
00 952 954 0	59.0	53	00 952 961 0	55.0	4	00 952 967 0	57.0	44	00 952 975 0	55.0	7	00 953 840 0	39.0	8
00 952 954 0	62.0	53	00 952 961 0	56.0	38	00 952 968 0	7.0	24	00 952 975 0	56.0	37	00 953 840 0	40.0	64
00 952 954 0	65.0	53	00 952 961 0	57.0	4	00 952 968 0	8.0	35	00 952 975 0	57.0	7	00 953 840 0	55.0	64
00 952 954 0	68.0	53	00 952 961 0	59.0	40	00 952 968 0	23.0	24	00 952 975 0	59.0	27	00 953 840 0	56.0	8
00 952 955 0	38.0	9	00 952 961 0	61.0	38	00 952 968 0	24.0	24	00 952 975 0	61.0	37	00 953 840 0	57.0	64
00 952 955 0	40.0	9	00 952 961 0	62.0	40	00 952 968 0	38.0	71	00 952 975 0	62.0	27	00 953 840 0	59.0	13
00 952 955 0	55.0	9	00 952 961 0	65.0	40	00 952 968 0	39.0	21	00 952 975 0	65.0	27	00 953 840 0	61.0	8
00 952 955 0	57.0	9	00 952 961 0	67.0	38	00 952 968 0	40.0	71	00 952 975 0	67.0	37	00 953 840 0	62.0	13
00 952 955 0	59.0	55	00 952 961 0	68.0	40	00 952 968 0	55.0	71	00 952 975 0	68.0	27	00 953 840 0	65.0	13
00 952 955 0	62.0	55	00 952 962 0	7.0	18	00 952 968 0	56.0	21	00 952 976 0	68.0	69	00 953 840 0	67.0	8
00 952 955 0	65.0	55	00 952 962 0	8.0	38	00 952 968 0	57.0	71	00 952 977 0	68.0	66	00 953 840 0	68.0	13
00 952 955 0	68.0	55	00 952 962 0	23.0	18	00 952 968 0	59.0	41	00 952 979 0	16.0	22	00 953 845 0	7.0	31
00 952 956 0	59.0	56	00 952 962 0	24.0	23	00 952 968 0	61.0	21	00 952 979 0	32.0	22	00 953 845 0	20.0	18
00 952 956 0	62.0	56	00 952 962 0	38.0	70	00 952 968 0	62.0	41	00 953 058 1	110.0	8	00 953 845 0	23.0	31
00 952 956 0	65.0	56	00 952 962 0	39.0	20	00 952 968 0	65.0	41	00 953 158 0	110.0	12	00 953 845 0	39.0	39
00 952 956 0	68.0	56	00 952 962 0	40.0	70	00 952 968 0	67.0	21	00 953 173 0	83.0	1	00 953 845 0	56.0	39
00 952 960 0	7.0	27	00 952 962 0	55.0	70	00 952 968 0	68.0	41	00 953 197 0	83.0	1	00 953 845 0	61.0	39
00 952 960 0	8.0	69	00 952 962 0	56.0	20	00 952 974 0	7.0	19	00 953 249 2	110.0	9	00 953 845 0	67.0	39
00 952 960 0	23.0	27	00 952 962 0	57.0	70	00 952 974 0	8.0	26	00 953 283 1	83.0	1	00 953 858 0	38.0	66
00 952 960 0	24.0	76	00 952 962 0	59.0	37	00 952 974 0	23.0	19	00 953 294 0	83.0	1	00 953 858 0	39.0	6
00 952 960 0	38.0	5	00 952 962 0	61.0	20	00 952 974 0	24.0	35	00 953 328 0	110.0	10	00 953 858 0	40.0	66
00 952 960 0	39.0	35	00 952 962 0	62.0	37	00 952 974 0	38.0	47	00 953 353 1	83.0	1	00 953 858 0	55.0	66
00 952 960 0	40.0	5	00 952 962 0	65.0	37	00 952 974 0	39.0	24	00 953 354 1	83.0	1	00 953 858 0	56.0	6
00 952 960 0	55.0	5	00 952 962 0	67.0	20	00 952 974 0	39.0	29	00 953 396 0	83.0	1	00 953 858 0	57.0	66
00 952 960 0	56.0	35	00 952 962 0	68.0	37	00 952 974 0	40.0	47	00 953 396 0	83.0	1	00 953 858 0	59.0	15
00 952 960 0	57.0	5	00 952 965 0	7.0	21	00 952 974 0	55.0	47	00 953 396 0	83.0	1	00 953 858 0	61.0	6
00 952 960 0	59.0	65	00 952 965 0	23.0	21	00 952 974 0	56.0	24	00 953 396 0	83.0	1	00 953 858 0	62.0	15
00 952 960 0	61.0	35	00 952 965 0	39.0	30	00 952 974 0	56.0	29	00 953 396 0	83.0	1	00 953 858 0	65.0	15
00 952 960 0	62.0	65	00 952 965 0	56.0	30	00 952 974 0	57.0	47	00 953 396 0	83.0	1	00 953 858 0	67.0	6
00 952 960 0	65.0	65	00 952 965 0	61.0	30	00 952 974 0	59.0	21	00 953 396 0	83.0	1	00 953 858 0	68.0	15
00 952 960 0	67.0	35	00 952 965 0	67.0	30	00 952 974 0	61.0	24	00 953 398 0	83.0	1	00 953 871 0	8.0	61
00 952 960 0	68.0	65	00 952 966 0	8.0	44	00 952 974 0	62.0	21	00 953 420 1	83.0	1	00 953 871 0	24.0	47
00 952 961 0	7.0	30	00 952 966 0	38.0	44	00 952 974 0	65.0	21	00 953 458 4	83.0	1	00 953 871 0	25.2	5
00 952 961 0	7.0	55	00 952 966 0	40.0	44	00 952 974 0	67.0	24	00 953 459 4	83.0	1	00 953 871 0	38.0	21
00 952 961 0	8.0	66	00 952 966 0	55.0	44	00 952 974 0	68.0	21	00 953 465 0	83.0	1	00 953 871 0	40.0	21
00 952 961 0	23.0	30	00 952 966 0	57.0	44	00 952 975 0	7.0	29	00 953 494 0	83.0	1	00 953 871 0	55.0	21
00 952 961 0	24.0	73	00 952 967 0	8.0	44	00 952 975 0	23.0	29	00 953 495 0	83.0	1	00 953 871 0	57.0	21

ID-NR. ID-NO.	TAFEL DIAG.	POS. POS.	ID-NR. ID-NO.	TAFEL DIAG.	POS. POS.	ID-NR. ID-NO.	TAFEL DIAG.	POS. POS.	ID-NR. ID-NO.	TAFEL DIAG.	POS. POS.	ID-NR. ID-NO.	TAFEL DIAG.	POS. POS.
00 953 871 0	61.0	58	00 953 976 0	60.0	12	00 955 367 0	94.0	40	20 050 634 0	3.0	18	20 051 566 1	85.0	26
00 953 871 0	61.0	67	00 953 976 0	63.0	12	00 955 452 0	152.0	14	20 050 676 1	113.0	5	20 051 566 1	86.0	26
00 953 871 0	63.0	31	00 953 976 0	66.0	12	00 955 453 0	152.0	16	20 050 677 1	113.0	5	20 051 567 1	86.0	26
00 953 871 0	67.0	58	00 953 976 0	69.0	12	00 955 453 0	152.0	21	20 050 820 0	126.0	5	20 051 576 1	85.0	42
00 953 871 0	67.0	67	00 953 977 0	8.0	85	00 955 456 0	152.0	20	20 050 848 0	121.0	1	20 051 576 1	86.0	42
00 953 954 0	8.0	1	00 953 977 0	24.0	86	00 955 623 0	94.0	21	20 050 850 0	1.0	9	20 051 581 0	85.0	34
00 953 955 0	37.0	17	00 953 977 0	38.0	33	00 955 624 0	94.0	21	20 050 852 0	121.0	8	20 051 581 0	86.0	34
00 953 955 0	54.0	17	00 953 977 0	40.0	33	00 955 625 0	94.0	21	20 050 853 0	121.0	7	20 051 606 0	1.0	15
00 953 955 0	58.0	17	00 953 977 0	55.0	33	00 955 626 0	94.0	22	20 050 867 0	120.0	22	20 051 627 0	2.0	25
00 953 955 0	64.0	17	00 953 977 0	57.0	33	00 957 286 0	8.0	17	20 050 869 0	120.0	27	20 051 644 0	85.0	53
00 953 956 0	7.0	1	00 953 977 0	60.0	11	00 957 286 0	24.0	43	20 050 872 0	117.0	2	20 051 644 0	86.0	53
00 953 959 0	37.0	10	00 953 977 0	63.0	11	20 050 037 0	151.0	1	20 050 874 0	120.0	1	20 051 644 0	87.0	29
00 953 959 0	54.0	10	00 953 977 0	66.0	11	20 050 114 1	113.0	2	20 050 876 0	120.0	2	20 051 729 1	112.0	1
00 953 959 0	58.0	10	00 953 977 0	69.0	11	20 050 166 0	113.0	10	20 050 895 3	113.0	1	20 051 752 0	112.0	10
00 953 959 0	64.0	10	00 953 978 0	8.0	36	20 050 167 1	113.0	28	20 050 901 0	116.0	2	20 051 779 0	112.0	28
00 953 960 0	6.0	31	00 953 978 0	24.0	26	20 050 223 0	84.0	11	20 050 902 0	97.0	28	20 051 780 0	112.0	32
00 953 960 0	22.0	31	00 953 979 0	8.0	43	20 050 223 0	85.0	58	20 050 903 2	97.0	31	20 051 781 0	112.0	33
00 953 961 0	6.0	30	00 953 979 0	24.0	58	20 050 223 0	86.0	58	20 050 916 0	2.0	33	20 051 860 0	13.0	13
00 953 961 0	22.0	30	00 953 980 0	9.0	3	20 050 223 0	87.0	31	20 050 917 0	2.0	32	20 051 860 0	29.0	13
00 953 963 1	6.0	23	00 953 980 0	25.0	3	20 050 281 0	122.0	7	20 050 995 0	105.0	27	20 051 860 0	45.0	26
00 953 963 1	22.0	23	00 953 980 0	38.0	77	20 050 283 0	122.0	6	20 051 040 0	103.0	7	20 051 860 0	74.0	26
00 953 964 1	6.0	17	00 953 980 0	40.0	77	20 050 284 0	122.0	7	20 051 041 0	103.0	10	20 051 983 0	112.0	26
00 953 964 1	22.0	17	00 953 980 0	55.0	77	20 050 285 0	122.0	6	20 051 044 0	49.0	20	20 051 984 0	112.0	27
00 953 965 0	37.0	5	00 953 980 0	57.0	77	20 050 296 0	122.0	9	20 051 080 0	120.0	13	20 052 032 0	100.0	51
00 953 965 0	54.0	5	00 953 980 0	60.0	22	20 050 324 0	3.0	16	20 051 149 0	110.0	7	20 052 033 0	100.0	49
00 953 965 0	58.0	5	00 953 980 0	63.0	22	20 050 325 0	3.0	15	20 051 150 0	110.0	6	20 052 216 0	107.0	18
00 953 965 0	64.0	5	00 953 980 0	66.0	22	20 050 326 0	3.0	9	20 051 199 0	100.0	61	20 052 371 0	104.0	8
00 953 967 0	8.0	64	00 953 980 0	69.0	22	20 050 355 0	3.0	1	20 051 341 0	93.0	2	20 052 372 0	104.0	24
00 953 968 0	8.0	71	00 953 982 0	8.0	78	20 050 359 0	3.0	26	20 051 478 1	132.0	4	20 052 374 0	104.0	15
00 953 968 0	24.0	72	00 953 982 0	24.0	91	20 050 363 0	3.0	7	20 051 518 1	85.0	1	20 052 379 0	5.0	32
00 953 969 0	8.0	70	00 953 983 0	8.0	37	20 050 385 0	3.0	6	20 051 518 1	86.0	1	20 052 390 0	100.0	16
00 953 969 0	24.0	77	00 953 983 0	24.0	25	20 050 408 0	4.0	8	20 051 518 1	87.0	1	20 052 397 0	104.0	21
00 953 971 0	8.0	52	00 953 984 0	38.0	39	20 050 409 0	4.0	6	20 051 540 0	85.0	3	20 052 476 0	85.0	10
00 953 971 0	24.0	57	00 953 984 0	40.0	39	20 050 421 0	4.0	10	20 051 540 0	86.0	3	20 052 476 0	86.0	10
00 953 972 0	8.0	64	00 953 984 0	55.0	39	20 050 427 0	4.0	2	20 051 540 0	87.0	3	20 052 476 0	87.0	10
00 953 973 0	8.0	53	00 953 984 0	57.0	39	20 050 493 2	2.0	34	20 051 544 0	85.0	19	20 052 478 0	84.0	46
00 953 974 0	8.0	58	00 953 984 0	59.0	58	20 050 497 0	2.0	25	20 051 544 0	86.0	19	20 052 478 0	85.0	12
00 953 974 0	24.0	50	00 953 984 0	62.0	58	20 050 503 0	2.0	36	20 051 545 1	85.0	28	20 052 478 0	86.0	12
00 953 976 0	8.0	86	00 953 984 0	65.0	58	20 050 584 0	120.0	9	20 051 545 1	86.0	28	20 052 478 0	87.0	12
00 953 976 0	24.0	85	00 953 984 0	68.0	58	20 050 633 0	3.0	11	20 051 546 1	86.0	28	20 052 933 0	112.0	21

ID-NR. ID-NO.	TAFEL DIAG.	POS. POS.	ID-NR. ID-NO.	TAFEL DIAG.	POS. POS.	ID-NR. ID-NO.	TAFEL DIAG.	POS. POS.	ID-NR. ID-NO.	TAFEL DIAG.	POS. POS.	ID-NR. ID-NO.	TAFEL DIAG.	POS. POS.
20 052 945 0	46.0	11	20 053 216 2	6.0	1	20 053 766 0	119.0	13	20 054 028 0	30.0	4	20 054 583 0	1.0	11
20 052 945 0	75.0	11	20 053 216 2	22.0	1	20 053 791 0	90.0	6	20 054 028 0	32.0	17	20 054 588 0	108.0	42
20 052 946 0	46.0	12	20 053 289 0	108.0	19	20 053 795 0	118.0	12	20 054 037 0	47.0	14	20 054 599 0	113.0	33
20 052 946 0	75.0	12	20 053 372 0	6.0	26	20 053 795 0	119.0	12	20 054 037 0	76.0	14	20 054 607 0	123.0	19
20 052 947 0	46.0	7	20 053 372 0	22.0	26	20 053 796 0	118.0	8	20 054 060 0	20.0	11	20 054 611 1	112.0	18
20 052 947 0	75.0	7	20 053 436 0	6.0	18	20 053 797 0	118.0	9	20 054 061 0	20.0	24	20 054 767 0	125.0	5
20 052 948 0	46.0	8	20 053 436 0	22.0	18	20 053 798 0	118.0	5	20 054 114 0	100.0	69	20 054 768 0	125.0	18
20 052 948 0	75.0	8	20 053 441 0	6.0	29	20 053 799 0	118.0	11	20 054 128 0	15.0	32	20 054 771 0	125.0	13
20 052 966 0	13.0	18	20 053 441 0	22.0	29	20 053 799 0	119.0	11	20 054 128 0	31.0	32	20 054 806 0	37.0	42
20 052 966 0	29.0	18	20 053 470 0	6.0	14	20 053 800 0	90.0	11	20 054 129 0	14.0	3	20 054 806 0	54.0	42
20 052 966 0	45.0	36	20 053 470 0	22.0	14	20 053 801 0	90.0	12	20 054 129 0	30.0	3	20 054 806 0	58.0	42
20 052 966 0	74.0	36	20 053 539 0	15.0	23	20 053 802 0	90.0	21	20 054 243 0	13.0	37	20 054 806 0	64.0	42
20 052 967 0	13.0	10	20 053 539 0	31.0	23	20 053 811 0	91.0	10	20 054 243 0	29.0	37	20 054 855 0	33.0	28
20 052 967 0	29.0	10	20 053 541 0	15.0	8	20 053 812 0	91.0	11	20 054 245 0	13.0	38	20 054 855 0	78.0	28
20 052 967 0	45.0	23	20 053 541 0	31.0	8	20 053 813 0	91.0	9	20 054 245 0	29.0	38	20 054 861 0	52.0	36
20 052 967 0	74.0	23	20 053 545 0	15.0	25	20 053 851 0	13.0	20	20 054 284 0	6.0	35	20 054 861 0	81.0	36
20 052 968 0	46.0	9	20 053 545 0	31.0	25	20 053 851 0	29.0	20	20 054 284 0	22.0	35	20 054 867 0	5.0	26
20 052 968 0	75.0	9	20 053 605 0	146.0	6	20 054 007 0	15.0	22	20 054 378 0	18.0	50	20 054 876 0	5.0	25
20 052 969 0	46.0	10	20 053 613 0	2.0	26	20 054 007 0	31.0	22	20 054 378 0	49.0	33	20 054 883 0	5.0	8
20 052 969 0	75.0	10	20 053 614 1	132.0	9	20 054 010 0	108.0	27	20 054 415 0	97.0	27	20 054 884 0	5.0	23
20 052 970 0	42.0	6	20 053 635 0	109.0	12	20 054 015 0	15.0	7	20 054 458 0	108.0	33	20 054 885 0	5.0	19
20 052 970 0	46.0	5	20 053 654 0	95.0	7	20 054 015 0	31.0	7	20 054 461 0	1.0	8	20 054 886 0	5.0	4
20 052 970 0	71.0	6	20 053 661 0	95.0	2	20 054 016 0	15.0	9	20 054 463 0	1.0	10	20 054 887 0	5.0	10
20 052 970 0	75.0	5	20 053 667 0	95.0	1	20 054 016 0	31.0	9	20 054 465 0	1.0	2	20 054 888 0	5.0	10
20 052 971 0	42.0	5	20 053 749 0	16.0	6	20 054 017 0	15.0	5	20 054 467 0	1.0	3	20 054 889 0	5.0	4
20 052 971 0	46.0	4	20 053 749 0	32.0	6	20 054 017 0	31.0	5	20 054 478 0	108.0	28	20 054 891 0	120.0	7
20 052 971 0	71.0	5	20 053 750 0	16.0	11	20 054 018 0	14.0	2	20 054 493 1	2.0	17	20 054 902 0	47.0	16
20 052 971 0	75.0	4	20 053 750 0	32.0	11	20 054 018 0	16.0	16	20 054 494 0	2.0	23	20 054 902 0	76.0	16
20 052 972 0	113.0	5	20 053 751 0	122.0	4	20 054 018 0	30.0	2	20 054 499 0	111.0	27	20 054 934 0	34.0	32
20 052 979 0	47.0	5	20 053 757 0	109.0	4	20 054 018 0	32.0	16	20 054 543 0	111.0	2	20 054 934 0	79.0	32
20 052 979 0	76.0	5	20 053 758 0	109.0	3	20 054 024 0	15.0	30	20 054 544 0	111.0	17	20 054 936 0	34.0	38
20 052 980 0	47.0	8	20 053 759 0	109.0	5	20 054 024 0	31.0	30	20 054 545 0	111.0	16	20 054 936 0	79.0	38
20 052 980 0	76.0	8	20 053 760 0	109.0	6	20 054 025 0	15.0	33	20 054 546 0	111.0	29	20 054 937 0	5.0	22
20 052 993 1	112.0	20	20 053 761 0	103.0	3	20 054 025 0	31.0	33	20 054 547 0	111.0	32	20 054 938 0	5.0	21
20 053 000 0	112.0	15	20 053 762 0	103.0	4	20 054 026 0	15.0	31	20 054 549 0	111.0	35	20 054 940 0	122.0	10
20 053 085 0	122.0	29	20 053 763 0	103.0	21	20 054 026 0	31.0	31	20 054 550 0	111.0	33	20 054 941 0	47.0	19
20 053 087 0	5.0	3	20 053 764 0	103.0	22	20 054 027 0	14.0	5	20 054 574 0	113.0	27	20 054 941 0	76.0	19
20 053 095 0	47.0	30	20 053 765 0	118.0	14	20 054 027 0	30.0	5	20 054 575 0	113.0	27	20 054 942 0	103.0	30
20 053 095 0	76.0	30	20 053 765 0	119.0	14	20 054 028 0	14.0	4	20 054 576 0	2.0	12	20 054 943 0	103.0	6
20 053 210 0	97.0	16	20 053 766 0	118.0	13	20 054 028 0	16.0	17	20 054 577 0	2.0	12	20 054 944 0	20.0	8

ID-NR. ID-NO.	TAFEL DIAG.	POS. POS.	ID-NR. ID-NO.	TAFEL DIAG.	POS. POS.	ID-NR. ID-NO.	TAFEL DIAG.	POS. POS.	ID-NR. ID-NO.	TAFEL DIAG.	POS. POS.	ID-NR. ID-NO.	TAFEL DIAG.	POS. POS.
20 054 945 0	20.0	38	20 055 329 0	33.0	15	20 056 247 0	110.0	1	20 056 863 0	101.0	16	20 057 066 0	82.0	39
20 054 946 0	16.0	13	20 055 329 0	78.0	15	20 056 248 0	110.0	5	20 056 865 1	102.0	6	20 057 069 0	143.0	5
20 054 946 0	32.0	13	20 055 384 0	100.0	56	20 056 410 0	107.0	12	20 056 866 1	102.0	7	20 057 075 0	100.0	54
20 054 947 0	20.0	38	20 055 385 0	100.0	3	20 056 489 0	111.0	41	20 056 925 0	144.0	11	20 057 076 0	100.0	59
20 054 948 0	122.0	18	20 055 389 0	100.0	55	20 056 490 0	113.0	16	20 056 972 0	108.0	24	20 057 078 1	97.0	1
20 054 949 0	122.0	17	20 055 391 0	100.0	34	20 056 534 0	102.0	38	20 057 007 0	111.0	1	20 057 086 0	104.0	22
20 054 950 0	11.0	6	20 055 392 0	100.0	19	20 056 551 0	108.0	5	20 057 040 1	2.0	17	20 057 089 0	102.0	1
20 054 950 0	13.0	2	20 055 423 0	93.0	1	20 056 586 0	42.0	5	20 057 042 0	2.0	23	20 057 090 0	21.0	5
20 054 950 0	27.0	6	20 055 478 0	111.0	28	20 056 586 0	46.0	5	20 057 046 0	143.0	12	20 057 090 0	36.0	5
20 054 950 0	29.0	2	20 055 481 0	1.0	10	20 056 586 0	71.0	5	20 057 060 0	21.0	6	20 057 090 0	53.0	5
20 054 951 0	11.0	7	20 055 482 0	1.0	8	20 056 586 0	75.0	5	20 057 060 0	21.0	28	20 057 090 0	82.0	5
20 054 951 0	13.0	1	20 055 490 0	1.0	10	20 056 587 0	42.0	6	20 057 060 0	36.0	6	20 057 141 0	102.0	25
20 054 951 0	27.0	7	20 055 491 0	1.0	8	20 056 587 0	46.0	4	20 057 060 0	36.0	28	20 057 142 0	102.0	2
20 054 951 0	29.0	1	20 055 532 0	113.0	27	20 056 587 0	71.0	6	20 057 060 0	53.0	6	20 057 159 1	110.0	18
20 054 952 0	11.0	7	20 055 534 0	113.0	27	20 056 587 0	75.0	4	20 057 060 0	53.0	28	20 057 160 1	110.0	19
20 054 952 0	13.0	1	20 055 541 0	97.0	41	20 056 588 0	46.0	10	20 057 060 0	82.0	6	20 057 163 0	101.0	42
20 054 952 0	27.0	7	20 055 554 0	84.0	16	20 056 588 0	75.0	10	20 057 060 0	82.0	28	20 057 175 0	148.0	10
20 054 952 0	29.0	1	20 055 556 0	84.0	45	20 056 589 0	46.0	9	20 057 061 0	21.0	6	20 057 176 0	148.0	19
20 054 953 0	11.0	6	20 055 573 0	101.0	47	20 056 589 0	75.0	9	20 057 061 0	21.0	28	20 057 177 0	148.0	14
20 054 953 0	13.0	2	20 055 574 0	101.0	49	20 056 590 0	46.0	33	20 057 061 0	36.0	6	20 057 178 0	148.0	3
20 054 953 0	27.0	6	20 055 575 0	101.0	19	20 056 590 0	75.0	33	20 057 061 0	36.0	28	20 057 215 0	148.0	9
20 054 953 0	29.0	2	20 055 576 0	101.0	51	20 056 591 0	47.0	5	20 057 061 0	53.0	6	20 057 216 0	148.0	18
20 054 954 0	122.0	7	20 055 578 0	101.0	6	20 056 591 0	76.0	5	20 057 061 0	53.0	28	20 057 240 0	148.0	7
20 054 955 0	122.0	6	20 055 579 0	101.0	6	20 056 666 0	52.0	13	20 057 061 0	82.0	6	20 057 244 0	21.0	9
20 054 956 0	16.0	13	20 055 580 0	101.0	40	20 056 666 0	81.0	13	20 057 061 0	82.0	28	20 057 244 0	36.0	9
20 054 956 0	32.0	13	20 055 593 0	102.0	15	20 056 667 0	52.0	16	20 057 062 0	21.0	14	20 057 244 0	53.0	9
20 054 957 0	122.0	11	20 055 607 0	100.0	70	20 056 667 0	81.0	16	20 057 062 0	36.0	14	20 057 244 0	82.0	9
20 055 000 0	47.0	19	20 055 608 0	85.0	29	20 056 668 0	52.0	32	20 057 062 0	53.0	14	20 057 245 0	21.0	25
20 055 000 0	76.0	19	20 055 608 0	86.0	29	20 056 668 0	81.0	32	20 057 062 0	82.0	14	20 057 245 0	36.0	25
20 055 031 0	15.0	42	20 055 609 0	85.0	37	20 056 669 0	52.0	31	20 057 063 0	21.0	14	20 057 245 0	53.0	25
20 055 031 0	31.0	42	20 055 609 0	86.0	37	20 056 669 0	81.0	31	20 057 063 0	36.0	14	20 057 245 0	82.0	25
20 055 032 0	15.0	41	20 055 622 0	112.0	22	20 056 676 0	52.0	13	20 057 063 0	53.0	14	20 057 294 0	18.0	51
20 055 032 0	31.0	41	20 055 656 0	112.0	22	20 056 676 0	81.0	13	20 057 063 0	82.0	14	20 057 353 0	113.0	9
20 055 033 0	15.0	42	20 055 887 0	107.0	14	20 056 725 0	102.0	14	20 057 064 0	21.0	40	20 057 354 0	115.0	23
20 055 033 0	31.0	42	20 055 960 1	108.0	8	20 056 736 0	101.0	17	20 057 064 0	36.0	40	20 057 355 0	115.0	22
20 055 034 0	15.0	41	20 056 022 0	142.0	5	20 056 737 0	101.0	45	20 057 065 0	21.0	40	20 057 356 0	115.0	18
20 055 034 0	31.0	41	20 056 023 0	142.0	9	20 056 851 0	97.0	10	20 057 065 0	36.0	40	20 057 357 0	115.0	18
20 055 079 0	84.0	1	20 056 034 0	148.0	2	20 056 852 0	97.0	10	20 057 066 0	21.0	31	20 057 358 0	115.0	44
20 055 115 0	94.0	44	20 056 066 0	144.0	9	20 056 853 0	98.0	15	20 057 066 0	36.0	31	20 057 359 0	115.0	45
20 055 256 0	1.0	11	20 056 069 0	145.0	9	20 056 854 0	104.0	27	20 057 066 0	53.0	39	20 057 360 0	115.0	44

ID-NR. ID-NO.	TAFEL DIAG.	POS. POS.	ID-NR. ID-NO.	TAFEL DIAG.	POS. POS.	ID-NR. ID-NO.	TAFEL DIAG.	POS. POS.	ID-NR. ID-NO.	TAFEL DIAG.	POS. POS.	ID-NR. ID-NO.	TAFEL DIAG.	POS. POS.
20 057 361 0	115.0	45	20 057 410 0	42.0	9	20 057 693 1	115.0	36	20 058 109 0	53.0	36	20 058 359 0	36.0	42
20 057 364 0	113.0	37	20 057 410 0	71.0	9	20 057 707 0	115.0	12	20 058 109 0	82.0	36	20 058 360 0	21.0	43
20 057 385 1	115.0	46	20 057 411 0	42.0	9	20 057 708 0	115.0	12	20 058 110 0	21.0	37	20 058 360 0	36.0	43
20 057 386 1	115.0	46	20 057 411 0	71.0	9	20 057 845 0	107.0	9	20 058 110 0	36.0	37	20 058 361 0	21.0	41
20 057 387 0	110.0	27	20 057 412 0	42.0	10	20 057 912 0	21.0	27	20 058 110 0	53.0	37	20 058 361 0	36.0	41
20 057 388 0	110.0	28	20 057 412 0	71.0	10	20 057 912 0	36.0	27	20 058 110 0	82.0	37	20 058 363 0	53.0	32
20 057 389 0	115.0	47	20 057 413 0	42.0	8	20 057 912 0	53.0	27	20 058 176 0	100.0	8	20 058 363 0	82.0	32
20 057 390 0	115.0	31	20 057 413 0	71.0	8	20 057 912 0	82.0	27	20 058 319 0	53.0	42	20 058 364 0	53.0	33
20 057 391 0	115.0	30	20 057 414 0	43.0	2	20 057 915 1	107.0	26	20 058 319 0	82.0	42	20 058 364 0	82.0	33
20 057 392 0	115.0	29	20 057 414 0	72.0	2	20 057 917 0	110.0	33	20 058 320 0	53.0	31	20 058 365 0	53.0	35
20 057 393 0	115.0	28	20 057 415 0	43.0	3	20 057 918 0	110.0	34	20 058 320 0	82.0	31	20 058 365 0	82.0	35
20 057 399 0	43.0	6	20 057 415 0	72.0	3	20 057 920 2	107.0	24	20 058 321 0	53.0	40	20 058 547 0	1.0	23
20 057 399 0	72.0	6	20 057 416 0	43.0	15	20 057 925 0	101.0	37	20 058 321 0	82.0	40	20 058 803 0	104.0	31
20 057 402 0	10.0	4	20 057 416 0	72.0	15	20 057 926 0	101.0	38	20 058 322 0	53.0	41	20 058 862 0	114.0	10
20 057 402 0	26.0	4	20 057 417 0	43.0	14	20 057 927 0	101.0	38	20 058 322 0	82.0	41	20 058 895 0	115.0	43
20 057 402 0	41.0	4	20 057 417 0	72.0	14	20 057 939 0	132.0	8	20 058 323 0	53.0	18	20 058 924 0	101.0	57
20 057 402 0	70.0	4	20 057 418 0	122.0	3	20 057 953 0	101.0	55	20 058 323 0	82.0	18	20 058 925 1	100.0	65
20 057 403 0	10.0	14	20 057 419 0	109.0	26	20 057 955 0	52.0	35	20 058 326 0	53.0	12	20 058 936 0	115.0	43
20 057 403 0	26.0	14	20 057 420 0	109.0	27	20 057 955 0	81.0	35	20 058 326 0	82.0	12	20 058 951 0	115.0	43
20 057 403 0	41.0	14	20 057 431 0	113.0	12	20 057 961 0	125.0	15	20 058 329 0	53.0	12	20 058 953 0	115.0	43
20 057 403 0	70.0	14	20 057 432 0	117.0	25	20 058 035 0	84.0	30	20 058 329 0	82.0	12	20 058 996 0	115.0	44
20 057 404 0	10.0	12	20 057 438 0	113.0	50	20 058 035 0	85.0	71	20 058 330 0	53.0	18	20 058 997 0	115.0	44
20 057 404 0	26.0	12	20 057 441 0	102.0	40	20 058 035 0	86.0	71	20 058 330 0	82.0	18	20 058 998 0	115.0	43
20 057 404 0	41.0	12	20 057 468 0	5.0	39	20 058 035 0	87.0	17	20 058 346 0	53.0	12	20 058 999 0	115.0	43
20 057 404 0	70.0	12	20 057 469 0	5.0	11	20 058 102 2	107.0	21	20 058 346 0	82.0	12	20 059 000 0	115.0	29
20 057 405 0	10.0	7	20 057 470 0	5.0	1	20 058 103 1	107.0	29	20 058 347 0	53.0	18	20 059 190 1	105.0	26
20 057 405 0	26.0	7	20 057 471 0	98.0	25	20 058 104 0	21.0	38	20 058 347 0	82.0	18	20 059 190 1	106.0	16
20 057 405 0	41.0	7	20 057 484 0	87.0	49	20 058 104 0	36.0	38	20 058 350 0	53.0	12	20 059 263 0	1.0	24
20 057 405 0	70.0	7	20 057 494 0	112.0	8	20 058 105 0	21.0	33	20 058 350 0	82.0	12	20 059 300 0	53.0	28
20 057 406 0	126.0	3	20 057 568 1	104.0	7	20 058 105 0	36.0	33	20 058 352 0	53.0	18	20 059 300 0	82.0	28
20 057 407 0	11.0	4	20 057 569 0	104.0	19	20 058 106 0	21.0	34	20 058 352 0	82.0	18	20 059 301 0	53.0	28
20 057 407 0	27.0	4	20 057 612 0	100.0	60	20 058 106 0	36.0	34	20 058 353 0	53.0	34	20 059 301 0	82.0	28
20 057 407 0	42.0	7	20 057 616 0	100.0	20	20 058 106 0	53.0	30	20 058 353 0	82.0	34	20 059 304 0	105.0	14
20 057 407 0	71.0	7	20 057 628 1	100.0	29	20 058 106 0	82.0	30	20 058 354 0	21.0	40	20 059 305 0	105.0	15
20 057 408 0	11.0	5	20 057 635 1	100.0	9	20 058 107 0	21.0	39	20 058 354 0	36.0	40	20 059 306 1	102.0	8
20 057 408 0	27.0	5	20 057 647 0	101.0	1	20 058 107 0	36.0	39	20 058 356 0	21.0	40	20 059 307 0	88.0	6
20 057 408 0	42.0	8	20 057 650 0	101.0	4	20 058 108 0	21.0	35	20 058 356 0	36.0	40	20 059 308 0	88.0	29
20 057 408 0	71.0	8	20 057 652 0	101.0	4	20 058 108 0	36.0	35	20 058 358 0	21.0	44	20 059 309 0	88.0	15
20 057 409 0	42.0	10	20 057 656 0	101.0	43	20 058 109 0	21.0	36	20 058 358 0	36.0	44	20 059 310 0	88.0	13
20 057 409 0	71.0	10	20 057 663 0	102.0	32	20 058 109 0	36.0	36	20 058 359 0	21.0	42	20 059 311 0	88.0	23

ID-NR. ID-NO.	TAFEL DIAG.	POS. POS.	ID-NR. ID-NO.	TAFEL DIAG.	POS. POS.	ID-NR. ID-NO.	TAFEL DIAG.	POS. POS.	ID-NR. ID-NO.	TAFEL DIAG.	POS. POS.	ID-NR. ID-NO.	TAFEL DIAG.	POS. POS.
20 059 378 0	100.0	41	20 081 079 1	128.0	16	20 082 592 1	136.0	15	20 083 611 0	143.0	21	20 085 183 0	136.0	22
20 059 527 1	108.0	3	20 081 080 0	129.0	2	20 082 675 1	131.0	2	20 083 612 0	143.0	16	20 085 210 0	149.0	19
20 059 589 0	102.0	4	20 081 081 1	129.0	2	20 082 675 1	137.0	2	20 083 614 0	143.0	20	20 085 211 0	130.0	1
20 059 629 1	102.0	5	20 081 082 0	128.0	16	20 082 675 1	137.0	10	20 083 616 0	143.0	19	20 085 219 0	136.0	8
20 059 659 0	88.0	28	20 081 119 0	141.0	1	20 082 681 0	137.0	16	20 083 655 0	135.0	4	20 085 220 0	136.0	8
20 059 668 0	88.0	16	20 081 229 0	127.0	20	20 082 827 0	136.0	8	20 083 695 0	136.0	21	20 085 260 0	147.0	13
20 059 669 0	88.0	4	20 081 551 1	133.0	3	20 082 835 0	136.0	23	20 083 696 0	132.0	6	20 085 261 0	128.0	1
20 059 670 0	88.0	1	20 081 552 2	133.0	4	20 082 836 0	88.0	30	20 083 703 3	134.0	16	20 085 264 2	134.0	1
20 059 899 0	107.0	22	20 081 553 0	133.0	14	20 082 836 0	136.0	24	20 083 763 0	146.0	22	20 085 281 0	147.0	10
20 059 900 0	107.0	23	20 081 554 0	133.0	16	20 082 853 0	10.0	17	20 083 816 0	134.0	19	20 085 447 0	137.0	9
20 062 586 0	146.0	7	20 081 578 0	133.0	11	20 082 853 0	26.0	17	20 083 847 0	127.0	12	20 085 448 0	136.0	1
20 062 923 0	146.0	18	20 081 581 0	133.0	2	20 082 853 0	41.0	17	20 083 922 0	128.0	43	20 085 450 0	136.0	1
20 062 924 0	146.0	19	20 081 583 0	133.0	11	20 082 853 0	70.0	17	20 083 934 0	123.0	12	20 085 487 0	128.0	47
20 073 182 0	100.0	72	20 081 584 0	133.0	8	20 082 863 2	136.0	9	20 083 934 0	132.0	18	20 085 492 0	137.0	8
20 080 169 2	134.0	14	20 081 586 0	133.0	1	20 082 864 0	136.0	16	20 083 935 0	123.0	13	20 250 307 0	96.0	1
20 080 170 2	134.0	18	20 081 637 1	127.0	1	20 082 866 3	136.0	25	20 083 938 0	132.0	18	20 250 504 0	96.0	10
20 080 206 0	127.0	5	20 081 653 2	141.0	2	20 082 867 1	136.0	19	20 083 939 0	132.0	13	20 250 505 0	96.0	6
20 080 372 0	128.0	35	20 081 676 0	139.0	2	20 082 882 1	131.0	1	20 083 939 0	132.0	18	20 250 604 0	96.0	26
20 080 372 0	134.0	15	20 081 707 1	128.0	3	20 082 882 1	137.0	1	20 083 941 0	132.0	7	20 250 611 0	96.0	33
20 080 372 0	136.0	13	20 081 731 0	123.0	9	20 083 025 0	146.0	2	20 083 941 0	132.0	18	20 250 612 0	96.0	35
20 080 373 0	127.0	17	20 081 819 0	135.0	5	20 083 028 0	146.0	2	20 083 942 0	123.0	14	20 250 614 0	96.0	34
20 080 373 0	128.0	32	20 081 821 0	135.0	5	20 083 111 0	136.0	27	20 083 945 0	132.0	5	20 250 754 0	96.0	39
20 080 373 0	134.0	5	20 081 938 0	128.0	36	20 083 111 0	137.0	5	20 083 945 0	132.0	18	20 250 755 0	96.0	44
20 080 373 0	136.0	12	20 081 938 0	130.0	3	20 083 112 0	131.0	4	20 083 963 0	127.0	4	20 250 757 0	96.0	41
20 080 384 0	127.0	7	20 081 938 0	134.0	12	20 083 112 0	137.0	4	20 083 964 0	123.0	1	20 250 863 0	95.0	3
20 080 601 0	127.0	14	20 081 940 0	149.0	16	20 083 112 0	137.0	12	20 083 964 0	132.0	2	20 250 868 0	112.0	24
20 080 664 0	123.0	10	20 081 942 0	128.0	31	20 083 113 0	136.0	17	20 084 084 0	128.0	40	20 250 873 0	98.0	20
20 080 667 0	123.0	11	20 081 944 0	134.0	13	20 083 114 0	136.0	18	20 084 168 0	128.0	39	20 250 876 0	96.0	2
20 080 667 0	132.0	1	20 081 945 0	128.0	42	20 083 139 0	136.0	8	20 084 169 0	129.0	10	20 250 897 0	97.0	33
20 080 694 0	128.0	28	20 082 182 2	139.0	1	20 083 156 2	136.0	10	20 084 177 0	128.0	46	20 250 898 0	96.0	19
20 080 763 0	142.0	3	20 082 417 0	143.0	15	20 083 157 2	137.0	15	20 084 200 0	128.0	49	20 250 907 0	96.0	8
20 080 766 0	142.0	2	20 082 567 1	147.0	12	20 083 166 2	135.0	1	20 084 360 0	146.0	4	20 251 167 0	107.0	2
20 080 785 2	128.0	41	20 082 567 1	149.0	17	20 083 168 0	101.0	41	20 084 470 0	146.0	3	20 251 171 0	107.0	3
20 080 788 2	147.0	14	20 082 571 1	128.0	48	20 083 168 0	102.0	24	20 084 476 0	146.0	5	20 251 178 0	107.0	4
20 080 788 2	149.0	18	20 082 571 1	134.0	10	20 083 169 1	135.0	6	20 084 649 0	128.0	44	20 251 182 0	107.0	5
20 080 847 0	129.0	6	20 082 572 1	128.0	30	20 083 183 0	143.0	17	20 085 156 0	146.0	1	20 251 188 0	107.0	7
20 080 984 6	127.0	19	20 082 572 1	134.0	4	20 083 245 0	149.0	9	20 085 183 0	130.0	2	20 251 204 0	5.0	13
20 080 996 0	127.0	12	20 082 572 1	136.0	20	20 083 246 0	149.0	1	20 085 183 0	134.0	11	20 251 233 0	107.0	6
20 081 072 2	128.0	4	20 082 591 1	130.0	5	20 083 247 0	149.0	12	20 085 183 0	134.0	17	20 251 237 0	107.0	1
20 081 076 3	129.0	5	20 082 592 1	128.0	38	20 083 248 0	147.0	6	20 085 183 0	136.0	11	20 251 240 0	1.0	26

ID-NR. ID-NO.	TAFEL DIAG.	POS. POS.	ID-NR. ID-NO.	TAFEL DIAG.	POS. POS.	ID-NR. ID-NO.	TAFEL DIAG.	POS. POS.	ID-NR. ID-NO.	TAFEL DIAG.	POS. POS.	ID-NR. ID-NO.	TAFEL DIAG.	POS. POS.
20 251 251 0	99.0	2	27 001 323 0	74.0	35	27 001 439 0	40.0	68	27 002 720 0	77.0	1	27 003 315 0	38.0	2
20 251 338 0	1.0	1	27 001 323 0	85.0	24	27 001 439 0	55.0	68	27 002 721 0	37.0	2	27 003 315 0	55.0	2
20 251 339 0	1.0	1	27 001 323 0	86.0	24	27 001 439 0	56.0	18	27 002 721 0	48.0	1	27 003 316 0	38.0	14
20 251 360 0	117.0	31	27 001 397 0	150.0	3	27 001 439 0	57.0	68	27 002 721 0	54.0	2	27 003 316 0	40.0	14
20 251 411 0	121.0	26	27 001 434 0	7.0	45	27 001 439 0	59.0	35	27 002 721 0	58.0	2	27 003 316 0	55.0	14
20 251 426 0	100.0	77	27 001 434 0	23.0	39	27 001 439 0	61.0	18	27 002 721 0	64.0	2	27 003 316 0	57.0	14
20 251 428 0	100.0	74	27 001 434 0	38.0	8	27 001 439 0	62.0	35	27 002 721 0	77.0	1	27 003 317 0	38.0	17
20 251 929 0	98.0	9	27 001 434 0	40.0	8	27 001 439 0	65.0	35	27 002 868 0	83.0	1	27 003 317 0	40.0	17
20 252 324 0	105.0	43	27 001 434 0	55.0	8	27 001 439 0	67.0	18	27 002 869 1	83.0	1	27 003 317 0	55.0	17
20 252 325 0	105.0	5	27 001 434 0	57.0	8	27 001 439 0	68.0	35	27 002 874 0	4.0	9	27 003 317 0	57.0	17
20 274 388 0	100.0	38	27 001 434 0	59.0	26	27 001 453 0	104.0	11	27 002 874 0	4.0	9	27 003 318 0	38.0	17
27 000 008 0	85.0	44	27 001 434 0	61.0	51	27 001 453 0	104.0	23	27 002 952 0	8.0	80	27 003 318 0	40.0	17
27 000 008 0	86.0	44	27 001 434 0	62.0	26	27 001 541 0	37.0	34	27 002 953 0	8.0	88	27 003 318 0	55.0	17
27 000 008 0	88.0	2	27 001 434 0	65.0	26	27 001 541 0	54.0	34	27 002 953 0	24.0	83	27 003 318 0	57.0	17
27 000 015 0	85.0	70	27 001 434 0	67.0	51	27 001 541 0	58.0	34	27 002 953 0	38.0	26	27 003 319 0	38.0	24
27 000 015 0	86.0	70	27 001 434 0	68.0	26	27 001 541 0	64.0	34	27 002 953 0	40.0	26	27 003 319 0	40.0	24
27 000 015 0	87.0	56	27 001 435 0	60.0	25	27 001 566 0	18.0	12	27 002 953 0	55.0	26	27 003 319 0	55.0	24
27 000 067 0	154.0	11	27 001 435 0	63.0	25	27 001 566 0	49.0	29	27 002 953 0	57.0	26	27 003 319 0	57.0	24
27 000 303 0	2.0	27	27 001 435 0	66.0	25	27 002 098 0	18.0	11	27 002 953 0	59.0	80	27 003 320 0	8.0	87
27 000 332 0	52.0	30	27 001 435 0	69.0	25	27 002 098 0	49.0	28	27 002 953 0	60.0	2	27 003 320 0	24.0	84
27 000 332 0	81.0	30	27 001 436 0	8.0	47	27 002 117 0	85.0	2	27 002 953 0	62.0	80	27 003 320 0	38.0	25
27 000 381 0	140.0	1	27 001 436 0	24.0	88	27 002 117 0	86.0	2	27 002 953 0	63.0	2	27 003 320 0	40.0	25
27 000 742 0	13.0	31	27 001 438 0	7.0	33	27 002 117 0	87.0	2	27 002 953 0	65.0	80	27 003 320 0	55.0	25
27 000 742 0	29.0	31	27 001 438 0	8.0	39	27 002 476 0	104.0	23	27 002 953 0	66.0	2	27 003 320 0	57.0	25
27 000 814 0	154.0	14	27 001 438 0	23.0	49	27 002 477 0	104.0	11	27 002 953 0	69.0	2	27 003 320 0	60.0	3
27 000 815 0	154.0	14	27 001 438 0	24.0	22	27 002 480 0	48.0	8	27 002 954 0	8.0	88	27 003 320 0	63.0	3
27 000 880 1	13.0	32	27 001 438 0	38.0	69	27 002 480 0	77.0	8	27 002 954 0	24.0	83	27 003 320 0	66.0	3
27 000 880 1	29.0	32	27 001 438 0	39.0	19	27 002 542 0	118.0	27	27 002 954 0	38.0	26	27 003 320 0	69.0	3
27 000 880 1	45.0	35	27 001 438 0	40.0	69	27 002 550 0	118.0	26	27 002 954 0	40.0	26	27 003 321 0	40.0	1
27 000 880 1	74.0	35	27 001 438 0	55.0	69	27 002 559 0	125.0	31	27 002 954 0	55.0	26	27 003 321 0	57.0	1
27 000 880 1	85.0	24	27 001 438 0	56.0	19	27 002 576 0	154.0	14	27 002 954 0	57.0	26	27 003 323 0	40.0	2
27 000 880 1	86.0	24	27 001 438 0	57.0	69	27 002 586 0	154.0	16	27 002 954 0	60.0	2	27 003 323 0	57.0	2
27 000 973 0	154.0	8	27 001 438 0	59.0	38	27 002 652 1	152.0	15	27 002 954 0	63.0	2	27 003 324 0	40.0	2
27 001 015 0	154.0	15	27 001 438 0	61.0	19	27 002 671 0	105.0	54	27 002 954 0	66.0	2	27 003 324 0	57.0	2
27 001 058 2	37.0	1	27 001 438 0	62.0	38	27 002 690 0	112.0	14	27 002 954 0	69.0	2	27 003 333 0	37.0	29
27 001 067 0	96.0	13	27 001 438 0	65.0	38	27 002 720 0	37.0	2	27 003 049 0	39.0	1	27 003 333 0	54.0	29
27 001 157 0	5.0	24	27 001 438 0	67.0	19	27 002 720 0	48.0	1	27 003 313 0	38.0	1	27 003 333 0	58.0	29
27 001 323 0	13.0	32	27 001 438 0	68.0	38	27 002 720 0	54.0	2	27 003 313 0	55.0	1	27 003 333 0	64.0	29
27 001 323 0	29.0	32	27 001 439 0	38.0	68	27 002 720 0	58.0	2	27 003 314 0	38.0	2	27 003 344 0	18.0	41
27 001 323 0	45.0	35	27 001 439 0	39.0	18	27 002 720 0	64.0	2	27 003 314 0	55.0	2	27 003 348 0	35.0	1

ID-NR. ID-NO.	TAFEL DIAG.	POS. POS.	ID-NR. ID-NO.	TAFEL DIAG.	POS. POS.	ID-NR. ID-NO.	TAFEL DIAG.	POS. POS.	ID-NR. ID-NO.	TAFEL DIAG.	POS. POS.	ID-NR. ID-NO.	TAFEL DIAG.	POS. POS.
27 003 348 0	51.0	10	27 003 452 0	150.0	8	27 004 124 0	59.0	67	27 006 757 0	152.0	19	27 007 552 0	43.0	12
27 003 348 0	80.0	1	27 003 453 0	150.0	4	27 004 124 0	62.0	67	27 006 758 0	152.0	17	27 007 552 0	46.0	22
27 003 354 0	77.0	20	27 003 579 0	6.0	16	27 004 124 0	65.0	67	27 006 759 0	152.0	18	27 007 552 0	46.0	23
27 003 355 0	77.0	19	27 003 579 0	15.0	1	27 004 124 0	68.0	67	27 006 776 0	115.0	15	27 007 552 0	72.0	7
27 003 362 0	77.0	18	27 003 579 0	22.0	16	27 004 125 0	39.0	43	27 007 091 1	114.0	21	27 007 552 0	72.0	12
27 003 364 0	48.0	10	27 003 579 0	31.0	1	27 004 125 0	56.0	43	27 007 117 0	114.0	4	27 007 552 0	75.0	22
27 003 365 0	48.0	31	27 003 654 0	58.0	38	27 004 125 0	61.0	43	27 007 118 0	103.0	11	27 007 552 0	75.0	23
27 003 375 0	48.0	26	27 003 654 0	64.0	38	27 004 125 0	67.0	43	27 007 118 0	114.0	3	27 007 653 0	152.0	2
27 003 376 0	48.0	28	27 003 681 0	7.0	32	27 004 128 0	39.0	44	27 007 118 0	119.0	3	27 007 654 0	152.0	3
27 003 381 0	48.0	29	27 003 681 0	8.0	42	27 004 128 0	56.0	44	27 007 201 0	16.0	21	27 007 656 0	152.0	4
27 003 382 0	77.0	16	27 003 681 0	23.0	32	27 004 128 0	61.0	44	27 007 201 0	32.0	21	27 007 657 0	152.0	5
27 003 384 0	48.0	23	27 003 681 0	24.0	19	27 004 128 0	67.0	44	27 007 202 0	16.0	25	27 007 662 0	34.0	19
27 003 385 0	48.0	25	27 003 764 0	6.0	16	27 004 572 0	5.0	35	27 007 202 0	32.0	25	27 007 662 0	79.0	19
27 003 387 0	48.0	27	27 003 764 0	15.0	1	27 004 572 0	105.0	55	27 007 203 0	14.0	18	27 007 667 0	133.0	7
27 003 389 0	37.0	9	27 003 764 0	22.0	16	27 004 602 0	109.0	25	27 007 203 0	30.0	18	27 007 668 0	133.0	5
27 003 389 0	54.0	9	27 003 764 0	31.0	1	27 004 682 0	39.0	44	27 007 203 0	43.0	12	27 007 669 0	133.0	6
27 003 389 0	58.0	9	27 003 846 0	13.0	33	27 004 682 0	56.0	44	27 007 203 0	46.0	22	27 007 674 0	31.0	21
27 003 389 0	64.0	9	27 003 846 0	29.0	33	27 004 682 0	61.0	44	27 007 203 0	72.0	12	27 007 674 0	77.0	13
27 003 390 0	37.0	11	27 003 974 0	15.0	44	27 004 682 0	67.0	44	27 007 203 0	75.0	22	27 007 674 0	133.0	9
27 003 390 0	54.0	11	27 003 974 0	31.0	44	27 004 683 0	39.0	43	27 007 204 0	14.0	17	27 007 696 0	6.0	39
27 003 390 0	58.0	11	27 003 975 0	5.0	41	27 004 683 0	56.0	43	27 007 204 0	30.0	17	27 007 696 0	22.0	39
27 003 390 0	64.0	11	27 003 979 0	4.0	9	27 004 683 0	61.0	43	27 007 204 0	43.0	7	27 007 699 0	152.0	7
27 003 391 0	37.0	13	27 004 026 0	125.0	8	27 004 683 0	67.0	43	27 007 204 0	46.0	23	27 007 700 0	152.0	8
27 003 391 0	54.0	13	27 004 028 0	125.0	8	27 005 004 0	6.0	24	27 007 204 0	72.0	7	27 007 715 0	152.0	13
27 003 391 0	58.0	13	27 004 080 0	83.0	1	27 005 004 0	22.0	24	27 007 204 0	75.0	23	27 007 749 0	152.0	24
27 003 391 0	64.0	13	27 004 080 0	83.0	1	27 005 379 0	14.0	12	27 007 249 0	125.0	28	27 007 934 1	54.0	1
27 003 394 0	37.0	3	27 004 080 0	83.0	1	27 005 379 0	30.0	12	27 007 313 0	125.0	2	27 007 935 0	23.0	1
27 003 394 0	48.0	3	27 004 080 0	83.0	1	27 005 379 0	46.0	32	27 007 316 0	125.0	21	27 008 072 0	56.0	30
27 003 394 0	54.0	3	27 004 121 0	59.0	46	27 005 379 0	75.0	32	27 007 411 0	125.0	22	27 008 092 1	152.0	1
27 003 394 0	58.0	3	27 004 121 0	62.0	46	27 005 639 0	110.0	46	27 007 412 0	125.0	1	27 008 120 0	112.0	1
27 003 394 0	64.0	3	27 004 121 0	65.0	46	27 005 706 0	154.0	10	27 007 547 0	16.0	21	27 008 120 0	154.0	11
27 003 394 0	77.0	3	27 004 121 0	68.0	46	27 005 722 0	125.0	32	27 007 547 0	16.0	25	27 008 209 0	35.0	13
27 003 395 0	37.0	8	27 004 122 0	59.0	68	27 005 932 0	152.0	24	27 007 547 0	32.0	21	27 008 209 0	80.0	13
27 003 395 0	54.0	8	27 004 122 0	62.0	68	27 005 933 0	152.0	24	27 007 547 0	32.0	25	27 008 213 0	33.0	26
27 003 395 0	58.0	8	27 004 122 0	65.0	68	27 006 256 0	154.0	19	27 007 549 0	125.0	27	27 008 213 0	34.0	16
27 003 395 0	64.0	8	27 004 122 0	68.0	68	27 006 262 0	152.0	12	27 007 552 0	14.0	17	27 008 213 0	78.0	26
27 003 396 0	37.0	7	27 004 123 0	59.0	45	27 006 271 0	105.0	44	27 007 552 0	14.0	18	27 008 213 0	79.0	16
27 003 396 0	54.0	7	27 004 123 0	62.0	45	27 006 379 0	111.0	3	27 007 552 0	30.0	17	27 008 214 0	34.0	28
27 003 396 0	58.0	7	27 004 123 0	65.0	45	27 006 397 0	112.0	34	27 007 552 0	30.0	18	27 008 214 0	79.0	28
27 003 396 0	64.0	7	27 004 123 0	68.0	45	27 006 756 0	152.0	10	27 007 552 0	43.0	7	27 008 225 0	33.0	20

ID-NR. ID-NO.	TAFEL DIAG.	POS. POS.	ID-NR. ID-NO.	TAFEL DIAG.	POS. POS.	ID-NR. ID-NO.	TAFEL DIAG.	POS. POS.	ID-NR. ID-NO.	TAFEL DIAG.	POS. POS.	ID-NR. ID-NO.	TAFEL DIAG.	POS. POS.
27 008 225 0	34.0	17	27 008 283 0	59.0	32	27 009 306 0	39.0	46	27 009 350 0	24.0	21	27 010 260 0	55.0	74
27 008 225 0	35.0	14	27 008 283 0	61.0	48	27 009 306 0	40.0	88	27 009 350 0	38.0	87	27 010 260 0	57.0	74
27 008 225 0	78.0	20	27 008 283 0	62.0	32	27 009 306 0	55.0	88	27 009 350 0	39.0	45	27 010 261 0	38.0	74
27 008 225 0	79.0	17	27 008 283 0	65.0	32	27 009 306 0	56.0	46	27 009 350 0	40.0	87	27 010 261 0	40.0	74
27 008 225 0	80.0	14	27 008 283 0	67.0	48	27 009 306 0	57.0	88	27 009 350 0	55.0	87	27 010 261 0	55.0	74
27 008 227 0	33.0	19	27 008 283 0	68.0	32	27 009 306 0	59.0	47	27 009 350 0	56.0	45	27 010 261 0	57.0	74
27 008 227 0	34.0	18	27 008 325 0	154.0	21	27 009 306 0	61.0	46	27 009 350 0	57.0	87	27 010 262 0	38.0	75
27 008 227 0	35.0	15	27 008 422 1	83.0	1	27 009 306 0	62.0	47	27 009 350 0	59.0	39	27 010 262 0	40.0	75
27 008 227 0	78.0	19	27 008 423 1	83.0	1	27 009 306 0	65.0	47	27 009 350 0	61.0	45	27 010 262 0	55.0	75
27 008 227 0	79.0	18	27 008 425 0	83.0	1	27 009 306 0	67.0	46	27 009 350 0	62.0	39	27 010 262 0	57.0	75
27 008 227 0	80.0	15	27 008 882 0	4.0	9	27 009 306 0	68.0	47	27 009 350 0	65.0	39	27 010 263 0	38.0	75
27 008 230 0	33.0	18	27 008 972 0	3.0	20	27 009 311 0	7.0	41	27 009 350 0	67.0	45	27 010 263 0	40.0	75
27 008 230 0	78.0	18	27 008 972 0	94.0	4	27 009 311 0	8.0	27	27 009 350 0	68.0	39	27 010 263 0	55.0	75
27 008 241 0	142.0	20	27 008 972 0	96.0	23	27 009 311 0	23.0	40	27 009 366 0	8.0	74	27 010 263 0	57.0	75
27 008 282 0	7.0	44	27 009 086 0	59.0	85	27 009 311 0	24.0	34	27 009 366 0	24.0	65	27 010 296 0	50.0	1
27 008 282 0	8.0	33	27 009 086 0	61.0	55	27 009 311 0	59.0	24	27 009 366 0	38.0	38	27 010 322 0	49.0	27
27 008 282 0	23.0	36	27 009 086 0	62.0	85	27 009 311 0	61.0	52	27 009 366 0	40.0	38	27 010 324 0	51.0	2
27 008 282 0	24.0	27	27 009 086 0	65.0	85	27 009 311 0	62.0	24	27 009 366 0	55.0	38	27 010 326 0	49.0	25
27 008 282 0	38.0	92	27 009 086 0	67.0	55	27 009 311 0	65.0	24	27 009 366 0	57.0	38	27 010 326 0	50.0	16
27 008 282 0	39.0	50	27 009 086 0	68.0	85	27 009 311 0	67.0	52	27 009 366 0	60.0	8	27 010 328 0	49.0	32
27 008 282 0	40.0	92	27 009 089 0	39.0	47	27 009 311 0	68.0	24	27 009 366 0	63.0	8	27 010 328 0	50.0	25
27 008 282 0	55.0	92	27 009 089 0	56.0	47	27 009 312 0	7.0	38	27 009 366 0	66.0	8	27 010 328 0	51.0	1
27 008 282 0	56.0	50	27 009 089 0	61.0	47	27 009 312 0	8.0	22	27 009 366 0	69.0	8	27 010 329 0	49.0	26
27 008 282 0	57.0	92	27 009 089 0	67.0	47	27 009 312 0	23.0	42	27 009 577 0	152.0	23	27 010 329 0	50.0	15
27 008 282 0	59.0	29	27 009 118 0	83.0	1	27 009 312 0	24.0	38	27 009 589 1	152.0	11	27 010 331 0	51.0	9
27 008 282 0	61.0	50	27 009 119 0	83.0	1	27 009 312 0	59.0	20	27 009 614 0	126.0	6	27 010 332 0	51.0	8
27 008 282 0	62.0	29	27 009 120 0	83.0	1	27 009 312 0	61.0	53	27 010 022 0	103.0	13	27 010 336 0	50.0	23
27 008 282 0	65.0	29	27 009 305 0	38.0	58	27 009 312 0	62.0	20	27 010 119 0	119.0	31	27 010 371 0	48.0	42
27 008 282 0	67.0	50	27 009 305 0	39.0	2	27 009 312 0	65.0	20	27 010 169 0	122.0	13	27 010 371 0	77.0	14
27 008 282 0	68.0	29	27 009 305 0	40.0	58	27 009 312 0	67.0	53	27 010 176 0	114.0	18	27 010 374 0	37.0	1
27 008 283 0	7.0	48	27 009 305 0	55.0	58	27 009 312 0	68.0	20	27 010 256 0	37.0	20	27 010 457 0	56.0	1
27 008 283 0	8.0	30	27 009 305 0	56.0	2	27 009 317 0	8.0	82	27 010 256 0	54.0	20	27 010 462 0	23.0	54
27 008 283 0	23.0	34	27 009 305 0	57.0	58	27 009 317 0	24.0	79	27 010 256 0	58.0	20	27 010 462 0	25.2	2
27 008 283 0	24.0	31	27 009 305 0	59.0	8	27 009 317 0	60.0	5	27 010 256 0	64.0	20	27 010 462 0	56.0	54
27 008 283 0	38.0	91	27 009 305 0	61.0	2	27 009 317 0	63.0	5	27 010 259 0	38.0	90	27 010 462 0	61.0	64
27 008 283 0	39.0	48	27 009 305 0	62.0	8	27 009 317 0	66.0	5	27 010 259 0	40.0	90	27 010 462 0	67.0	64
27 008 283 0	40.0	91	27 009 305 0	65.0	8	27 009 317 0	69.0	5	27 010 259 0	55.0	90	27 010 462 0	133.0	17
27 008 283 0	55.0	91	27 009 305 0	67.0	2	27 009 350 0	7.0	34	27 010 259 0	57.0	90	27 010 462 0	136.0	28
27 008 283 0	56.0	48	27 009 305 0	68.0	8	27 009 350 0	8.0	40	27 010 260 0	38.0	74	27 010 462 0	137.0	13
27 008 283 0	57.0	91	27 009 306 0	38.0	88	27 009 350 0	23.0	48	27 010 260 0	40.0	74	27 010 463 0	23.0	56

ID-NR. ID-NO.	TAFEL DIAG.	POS. POS.	ID-NR. ID-NO.	TAFEL DIAG.	POS. POS.	ID-NR. ID-NO.	TAFEL DIAG.	POS. POS.	ID-NR. ID-NO.	TAFEL DIAG.	POS. POS.	ID-NR. ID-NO.	TAFEL DIAG.	POS. POS.
27 010 463 0	56.0	56	27 010 888 0	144.0	14	27 011 627 0	8.0	68	27 012 533 0	102.0	45	27 014 821 0	24.0	92
27 010 463 0	61.0	58	27 010 888 0	145.0	8	27 011 627 0	24.0	75	27 012 587 0	102.0	39	27 014 821 0	59.0	72
27 010 463 0	67.0	58	27 011 017 0	105.0	2	27 011 629 0	8.0	57	27 012 678 0	133.0	5	27 014 821 0	62.0	72
27 010 464 0	23.0	59	27 011 017 0	148.0	26	27 011 629 0	24.0	51	27 012 815 0	115.0	17	27 014 821 0	65.0	72
27 010 464 0	56.0	53	27 011 186 0	114.0	13	27 011 630 0	8.0	51	27 012 816 0	115.0	16	27 014 821 0	68.0	72
27 010 465 0	25.2	6	27 011 186 0	119.0	26	27 011 631 0	8.0	48	27 013 244 0	124.0	13	27 014 835 0	24.0	10
27 010 465 0	56.0	60	27 011 202 0	89.0	1	27 011 633 0	8.0	45	27 013 408 0	125.0	33	27 014 836 0	24.0	59
27 010 465 0	61.0	66	27 011 464 0	6.0	41	27 011 633 0	24.0	61	27 013 409 0	125.0	3	27 014 836 0	59.0	59
27 010 465 0	63.0	32	27 011 464 0	15.0	46	27 011 640 0	8.0	63	27 013 505 0	105.0	53	27 014 836 0	62.0	59
27 010 465 0	67.0	66	27 011 464 0	22.0	41	27 011 640 0	24.0	46	27 013 531 0	83.0	1	27 014 836 0	65.0	59
27 010 466 0	25.2	7	27 011 464 0	31.0	46	27 011 642 0	8.0	63	27 013 532 0	83.0	1	27 014 836 0	68.0	59
27 010 466 0	56.0	59	27 011 468 0	115.0	48	27 011 642 0	24.0	46	27 013 868 0	126.0	12	27 014 837 0	24.0	59
27 010 466 0	61.0	65	27 011 469 0	115.0	49	27 011 643 0	8.0	62	27 013 869 0	126.0	12	27 014 837 0	59.0	60
27 010 466 0	63.0	34	27 011 483 0	46.0	17	27 011 643 0	24.0	44	27 013 878 0	101.0	30	27 014 837 0	62.0	60
27 010 466 0	67.0	65	27 011 483 0	75.0	17	27 011 645 0	8.0	62	27 013 878 0	105.0	32	27 014 837 0	65.0	60
27 010 467 0	25.2	3	27 011 494 0	7.0	40	27 011 645 0	24.0	44	27 013 879 0	101.0	29	27 014 837 0	68.0	60
27 010 467 0	56.0	52	27 011 494 0	8.0	24	27 011 778 0	147.0	1	27 013 879 0	105.0	37	27 015 966 0	120.0	19
27 010 467 0	61.0	63	27 011 494 0	23.0	41	27 011 814 0	62.0	1	27 013 968 0	114.0	13	27 016 190 0	115.0	50
27 010 467 0	63.0	36	27 011 494 0	24.0	36	27 011 816 0	58.0	1	27 013 968 0	119.0	26	27 016 203 0	120.0	19
27 010 467 0	67.0	63	27 011 494 0	59.0	22	27 011 842 0	12.0	1	27 013 972 0	48.0	36	27 016 404 0	25.2	4
27 010 468 0	23.0	55	27 011 494 0	61.0	54	27 011 842 0	28.0	1	27 013 973 0	48.0	34	27 016 404 0	61.0	68
27 010 468 0	56.0	55	27 011 494 0	62.0	22	27 011 843 0	44.0	1	27 013 974 0	48.0	35	27 016 404 0	63.0	33
27 010 469 0	23.0	55	27 011 494 0	65.0	22	27 011 843 0	73.0	1	27 013 975 0	48.0	33	27 016 404 0	67.0	68
27 010 469 0	56.0	55	27 011 494 0	67.0	54	27 011 864 0	108.0	11	27 013 976 0	48.0	43	27 016 405 0	61.0	62
27 010 469 0	61.0	69	27 011 494 0	68.0	22	27 011 883 0	84.0	6	27 013 977 0	48.0	44	27 016 405 0	67.0	62
27 010 469 0	67.0	69	27 011 495 0	7.0	50	27 011 883 0	85.0	45	27 014 010 0	37.0	38	27 016 428 0	59.0	66
27 010 470 0	56.0	51	27 011 495 0	23.0	33	27 011 883 0	86.0	45	27 014 010 0	54.0	38	27 016 428 0	62.0	69
27 010 470 0	61.0	71	27 011 496 0	23.0	53	27 011 883 0	87.0	23	27 014 392 0	61.0	1	27 016 428 0	65.0	66
27 010 470 0	63.0	37	27 011 496 0	24.0	9	27 011 883 0	90.0	1	27 014 392 0	67.0	1	27 016 429 0	59.0	69
27 010 470 0	67.0	71	27 011 497 0	7.0	52	27 011 883 0	91.0	1	27 014 393 0	68.0	1	27 016 429 0	62.0	66
27 010 484 0	125.0	8	27 011 497 0	23.0	51	27 011 903 0	64.0	1	27 014 413 0	105.0	33	27 016 429 0	65.0	69
27 010 507 0	6.0	45	27 011 498 0	7.0	52	27 012 041 0	84.0	6	27 014 414 0	105.0	38	27 016 430 0	60.0	1
27 010 507 0	15.0	50	27 011 498 0	23.0	52	27 012 041 0	85.0	45	27 014 474 0	124.0	14	27 016 430 0	63.0	1
27 010 507 0	22.0	45	27 011 500 0	7.0	51	27 012 041 0	86.0	45	27 014 557 0	115.0	25	27 016 430 0	66.0	1
27 010 507 0	31.0	50	27 011 500 0	23.0	51	27 012 041 0	90.0	1	27 014 587 0	154.0	23	27 016 430 0	69.0	1
27 010 753 0	37.0	47	27 011 501 0	7.0	51	27 012 041 0	91.0	1	27 014 816 0	24.0	66	27 016 431 0	59.0	62
27 010 753 0	54.0	47	27 011 501 0	23.0	52	27 012 071 0	24.0	1	27 014 817 0	24.0	66	27 016 431 0	62.0	62
27 010 753 0	58.0	47	27 011 505 0	23.0	60	27 012 196 0	59.0	1	27 014 818 0	24.0	55	27 016 431 0	65.0	62
27 010 753 0	64.0	47	27 011 626 0	8.0	65	27 012 196 0	65.0	1	27 014 819 0	24.0	60	27 016 431 0	68.0	62
27 010 883 0	152.0	22	27 011 626 0	24.0	68	27 012 292 0	109.0	9	27 014 820 0	24.0	60	27 016 432 0	59.0	63

ID-NR. ID-NO.	TAFEL DIAG.	POS. POS.	ID-NR. ID-NO.	TAFEL DIAG.	POS. POS.	ID-NR. ID-NO.	TAFEL DIAG.	POS. POS.	ID-NR. ID-NO.	TAFEL DIAG.	POS. POS.	ID-NR. ID-NO.	TAFEL DIAG.	POS. POS.
27 016 432 0	62.0	63	27 017 153 0	74.0	35	27 018 105 0	105.0	7	27 021 484 0	67.0	58	90 000 129 0	8.0	60
27 016 432 0	65.0	63	27 017 153 0	85.0	24	27 018 889 0	154.0	25	27 021 485 0	61.0	58	90 000 129 0	24.0	48
27 016 432 0	68.0	63	27 017 153 0	86.0	24	27 019 058 0	124.0	14	27 021 485 0	67.0	58	90 000 203 0	9.0	4
27 016 435 0	59.0	71	27 017 161 0	13.0	32	27 019 059 0	124.0	9	27 021 584 0	24.0	92	90 000 203 0	25.0	4
27 016 435 0	62.0	71	27 017 161 0	29.0	32	27 019 060 0	124.0	11	27 021 666 0	102.0	45	90 000 203 0	38.0	86
27 016 435 0	65.0	71	27 017 161 0	45.0	35	27 019 082 0	12.0	2	27 021 744 0	24.0	69	90 000 203 0	40.0	86
27 016 435 0	68.0	71	27 017 161 0	74.0	35	27 019 082 0	28.0	2	27 021 745 0	25.2	1	90 000 203 0	55.0	86
27 016 436 0	59.0	61	27 017 161 0	85.0	24	27 019 082 0	44.0	2	90 000 024 0	97.0	14	90 000 203 0	57.0	86
27 016 436 0	62.0	61	27 017 161 0	86.0	24	27 019 082 0	73.0	2	90 000 026 0	107.0	13	90 000 203 0	60.0	24
27 016 436 0	65.0	61	27 017 166 0	13.0	32	27 019 083 0	12.0	2	90 000 032 0	5.0	5	90 000 203 0	63.0	24
27 016 436 0	68.0	61	27 017 166 0	29.0	32	27 019 083 0	28.0	2	90 000 032 0	147.0	5	90 000 203 0	66.0	24
27 016 439 0	60.0	27	27 017 166 0	45.0	35	27 019 083 0	44.0	2	90 000 045 0	3.0	5	90 000 203 0	69.0	24
27 016 439 0	63.0	27	27 017 166 0	74.0	35	27 019 083 0	73.0	2	90 000 046 0	3.0	10	90 000 212 0	37.0	16
27 016 439 0	66.0	27	27 017 166 0	85.0	24	27 019 084 0	12.0	2	90 000 049 0	7.0	47	90 000 212 0	54.0	16
27 016 439 0	69.0	27	27 017 166 0	86.0	24	27 019 084 0	12.0	3	90 000 049 0	8.0	32	90 000 212 0	58.0	16
27 016 453 0	115.0	52	27 017 167 0	13.0	32	27 019 084 0	28.0	2	90 000 049 0	23.0	35	90 000 212 0	64.0	16
27 016 460 0	63.0	35	27 017 167 0	29.0	32	27 019 084 0	28.0	3	90 000 049 0	24.0	28	90 000 266 0	7.0	4
27 016 461 0	63.0	30	27 017 167 0	45.0	35	27 019 084 0	44.0	2	90 000 049 0	38.0	41	90 000 266 0	8.0	14
27 016 474 0	58.0	48	27 017 167 0	74.0	35	27 019 084 0	44.0	3	90 000 049 0	39.0	34	90 000 266 0	23.0	4
27 016 474 0	64.0	48	27 017 167 0	85.0	24	27 019 084 0	73.0	2	90 000 049 0	40.0	41	90 000 266 0	24.0	15
27 016 475 0	58.0	49	27 017 167 0	86.0	24	27 019 084 0	73.0	3	90 000 049 0	55.0	41	90 000 277 0	37.0	37
27 016 475 0	64.0	49	27 017 197 0	127.0	20	27 019 089 0	12.0	3	90 000 049 0	56.0	34	90 000 277 0	54.0	37
27 016 476 0	58.0	50	27 017 265 0	109.0	9	27 019 089 0	28.0	3	90 000 049 0	57.0	41	90 000 277 0	58.0	37
27 016 476 0	64.0	50	27 017 506 0	61.0	30	27 019 089 0	44.0	3	90 000 049 0	59.0	31	90 000 277 0	64.0	37
27 016 477 0	58.0	51	27 017 562 0	124.0	7	27 019 089 0	73.0	3	90 000 049 0	61.0	34	90 000 286 0	96.0	16
27 016 477 0	64.0	51	27 017 563 0	124.0	11	27 019 090 0	12.0	3	90 000 049 0	62.0	31	90 000 304 0	6.0	34
27 016 571 0	6.0	48	27 017 817 0	105.0	41	27 019 090 0	28.0	3	90 000 049 0	65.0	31	90 000 304 0	22.0	34
27 016 571 0	22.0	48	27 017 819 0	105.0	40	27 019 090 0	44.0	3	90 000 049 0	67.0	34	90 000 334 0	37.0	19
27 016 880 0	21.0	47	27 017 862 0	124.0	1	27 019 090 0	73.0	3	90 000 049 0	68.0	31	90 000 334 0	58.0	19
27 016 880 0	36.0	47	27 017 960 0	37.0	4	27 019 094 0	12.0	3	90 000 057 0	2.0	28	90 000 334 0	64.0	19
27 016 880 0	53.0	45	27 017 960 0	54.0	4	27 019 094 0	28.0	3	90 000 061 0	2.0	35	90 000 337 0	109.0	24
27 016 880 0	82.0	45	27 017 960 0	58.0	4	27 019 094 0	44.0	3	90 000 113 0	1.0	19	90 000 342 0	85.0	54
27 016 881 0	21.0	1	27 017 960 0	64.0	4	27 019 094 0	73.0	3	90 000 113 0	113.0	41	90 000 342 0	86.0	54
27 016 881 0	36.0	1	27 018 069 0	61.0	58	27 019 170 0	12.0	3	90 000 121 0	2.0	22	90 000 342 0	87.0	27
27 016 881 0	53.0	1	27 018 069 0	67.0	58	27 019 170 0	28.0	3	90 000 121 0	43.0	5	90 000 428 0	6.0	20
27 016 881 0	82.0	1	27 018 070 0	61.0	58	27 019 170 0	44.0	3	90 000 121 0	72.0	5	90 000 428 0	22.0	20
27 017 005 0	115.0	54	27 018 070 0	67.0	58	27 019 170 0	73.0	3	90 000 121 0	97.0	30	90 000 455 0	38.0	13
27 017 153 0	13.0	32	27 018 070 0	133.0	18	27 019 234 0	154.0	22	90 000 121 0	105.0	23	90 000 455 0	40.0	13
27 017 153 0	29.0	32	27 018 070 0	136.0	29	27 020 456 0	107.0	28	90 000 121 0	113.0	17	90 000 455 0	55.0	13
27 017 153 0	45.0	35	27 018 070 0	137.0	14	27 021 484 0	61.0	58	90 000 121 0	148.0	21	90 000 455 0	57.0	13

ID-NR. ID-NO.	TAFEL DIAG.	POS. POS.	ID-NR. ID-NO.	TAFEL DIAG.	POS. POS.	ID-NR. ID-NO.	TAFEL DIAG.	POS. POS.	ID-NR. ID-NO.	TAFEL DIAG.	POS. POS.	ID-NR. ID-NO.	TAFEL DIAG.	POS. POS.
90 000 468 0	124.0	1	90 001 870 0	15.0	45	90 002 175 0	58.0	21	90 003 701 0	24.0	93			
90 000 469 0	124.0	6	90 001 870 0	22.0	40	90 002 175 0	64.0	21						
90 000 470 0	100.0	71	90 001 870 0	31.0	45	90 002 222 0	115.0	10						
90 000 587 0	148.0	22	90 001 871 0	24.0	32	90 002 285 0	126.0	13						
90 000 597 0	96.0	4	90 001 873 0	10.0	5	90 002 291 0	89.0	2						
90 001 230 0	107.0	25	90 001 873 0	26.0	5	90 002 298 0	6.0	42						
90 001 376 0	128.0	21	90 001 873 0	41.0	5	90 002 298 0	15.0	47						
90 001 380 0	63.0	29	90 001 873 0	70.0	5	90 002 298 0	22.0	42						
90 001 380 0	123.0	18	90 001 971 0	7.0	46	90 002 298 0	31.0	47						
90 001 380 0	136.0	3	90 001 971 0	8.0	31	90 002 326 0	8.0	76						
90 001 419 0	96.0	21	90 001 971 0	23.0	44	90 002 326 0	24.0	71						
90 001 429 0	95.0	5	90 001 971 0	24.0	29	90 002 339 0	102.0	28						
90 001 430 0	24.0	62	90 001 971 0	38.0	89	90 002 414 0	10.0	8						
90 001 439 0	105.0	8	90 001 971 0	39.0	49	90 002 414 0	26.0	8						
90 001 502 0	84.0	12	90 001 971 0	40.0	89	90 002 414 0	41.0	8						
90 001 502 0	85.0	61	90 001 971 0	55.0	89	90 002 414 0	70.0	8						
90 001 502 0	86.0	61	90 001 971 0	56.0	49	90 002 432 0	102.0	16						
90 001 502 0	87.0	34	90 001 971 0	57.0	89	90 002 571 0	101.0	18						
90 001 568 0	22.0	19	90 001 971 0	59.0	30	90 002 572 0	102.0	26						
90 001 608 0	10.0	15	90 001 971 0	61.0	49	90 002 798 0	96.0	28						
90 001 608 0	26.0	15	90 001 971 0	62.0	30	90 002 951 0	59.0	74						
90 001 608 0	41.0	15	90 001 971 0	65.0	30	90 002 951 0	62.0	74						
90 001 608 0	70.0	15	90 001 971 0	67.0	49	90 002 951 0	65.0	74						
90 001 609 0	10.0	3	90 001 971 0	68.0	30	90 002 951 0	68.0	74						
90 001 609 0	26.0	3	90 001 973 0	59.0	36	90 002 993 0	96.0	20						
90 001 609 0	41.0	3	90 001 973 0	61.0	56	90 003 029 0	13.0	32						
90 001 609 0	70.0	3	90 001 973 0	62.0	36	90 003 029 0	29.0	32						
90 001 609 0	125.0	7	90 001 973 0	65.0	36	90 003 029 0	45.0	35						
90 001 610 0	10.0	2	90 001 973 0	67.0	56	90 003 029 0	74.0	35						
90 001 610 0	26.0	2	90 001 973 0	68.0	36	90 003 029 0	85.0	24						
90 001 610 0	41.0	2	90 002 064 0	97.0	35	90 003 029 0	86.0	24						
90 001 610 0	70.0	2	90 002 064 0	144.0	3	90 003 043 0	96.0	7						
90 001 610 0	125.0	6	90 002 064 0	145.0	3	90 003 047 0	96.0	25						
90 001 690 0	113.0	49	90 002 084 0	24.0	62	90 003 048 0	96.0	27						
90 001 712 0	97.0	38	90 002 174 0	37.0	21	90 003 049 0	96.0	31						
90 001 727 0	152.0	6	90 002 174 0	54.0	21	90 003 052 0	115.0	51						
90 001 762 0	96.0	3	90 002 174 0	58.0	21	90 003 275 0	22.0	33						
90 001 840 0	108.0	17	90 002 174 0	64.0	21	90 003 275 0	37.0	15						
90 001 846 0	103.0	25	90 002 175 0	37.0	21	90 003 275 0	58.0	15						
90 001 870 0	6.0	40	90 002 175 0	54.0	21	90 003 275 0	64.0	15						

Verwenden Sie nur

Original-KRONE-Ersatzteile!

Das gibt Sicherheit und spart Kosten!

Original-KRONE-Ersatzteile bieten die Garantie für höchste Verschleißfestigkeit , lange Lebensdauer und preiswerten Einkauf!

Sie bekommen bei Krone nur Materialien in einwandfreier Qualität und absolut passend für Ihre KRONE-Maschinen.Bei Verwendung von Original-KRONE-Ersatzteilen entspricht das Gerät in Funktion und Arbeitsweise wieder der ursprünglichen Ausführung!

Imitationen und Kopien von Teilen,speziel auf dem Sektor Verschleißteile halten nicht das, was sie vom Aussehen vielleicht versprechen. Material-Qualität kann man schlecht optisch prüfen - daher größte Vorsicht bei Billigangeboten!

Darum lieber gleich
Original-KRONE-Ersatzteile!

Ersatzteil-Katalog auch auf CD-ROM erhältlich!

Use

Original-KRONE parts only

This will increase operational reliability and help to save costs!

Original-KRONE-spare parts give you the guarantee of maximum restistance to wear, long life and low prices!

KRONE provides you with parts of first-rate quality which are perfectly suitable for your KRONE machine. By using original KRONE parts you can be sure that function and mode of operation are again as satifactory as on a new machine!

Imitations and copies of parts, in particular working parts, are not as reliable as they seem to be! The quality of material can hardly be checked with the eye - it is therfore not advisable to purchase imitation parts even if these are cheaper.

In any case it´s better

to use original KRONE parts!

Spare parts list also available as CD-ROM!

N'utiliser que

des piéces de rechange d'origine KRONE!

Vous augmentez ainsi la sécurité de fonctionnement et vous réduisez considérablement vos coûts!

Les pièces de rechange d'origine Krone vous donnent la sécurité d'une exeptionnelle résistance à l'usure,d'une longue durée d'utilisation et de prix avantageux.

KRONE vous offre uniquement des pièces de première qualité parfaitement adaptées à votre machine KRONE. En utilisant des pièces de rechange d'origine KRONE vous pouvez être sûr que fonctinnement et le mode de travail sont identques à ceux d'une machine nouvelle.

Les imitations et copies de pièces , tout particulièrement des pièces d'usure, ne tiennent pas ce qu'elles promettent par leur apparence! En effet il n'est guère possible de vérifier visuellemente la qualité d'une matiére. Il est donc prudent de juger avec scepticisme les pièces de rechange à bas prix!

De toute façon il est raisonnable de donner la préférence au pièces de rechange d'origine KRONE!

Catalogue de pièces de rechange également disponible sur CD-ROM!

KRONE

. . . konsequent, kompetent

Maschinenfabrik
Bernard Krone GmbH

Heinrich-Krone-Straße 10, D-48480 Spelle
Postfach 11 63, D-48478 Spelle

Phone +049 (0) 59 77/935-0
Fax +049 (0) 59 77/935-339 - Zentrale
Fax +049 (0) 59 77/935-239 - ET-Lager

Internet: http://www.krone.de
eMail: info.ldm@krone.de